股票代號：2401
LSE：SUPD

一〇四年年報

凌陽科技股份有限公司　　編製
查詢年報網站：http://mops.tse.com.tw
刊印日期：中華民國一〇五年五月十五日

本公司發言人、代理發言人
發言人姓名：沈文義
職　　稱：副總經理
電　　話：(03)5786005
電子郵件信箱：ir@sunplus.com

代理發言人姓名：賴玫蓁
職　　稱：投資人關係經理
電　　話：(03)5786005
電子郵件信箱：ir@sunplus.com

總公司、分公司及工廠所在地
總　公　司：新竹科學工業園區創新一路 19 號
工　　廠：新竹科學工業園區創新一路 19 號
電　　話：(03)5786005
網　　址：http://www.sunplus.com

辦理股票過戶機構
名　　稱：中國信託商業銀行股份有限公司代理部
地　　址：台北市重慶南路一段 83 號 5 樓
電　　話：(02)21811911
網　　址：http://www.chinatrust.com.tw

最近年度財務報告簽證會計師
會計師姓名：林政治、黃樹傑
事務所名稱：勤業眾信聯合會計師事務所
地　　址：新竹科學工業園區展業一路二號 6 樓
電　　話：(03)5780899
網　　址：http://www.deloitte.com.tw

全球存託憑證(GDR)存託銀行
銀　　行：The Bank of New York Mellon
地　　址：101 Barclay Street New York, N.Y. 10286
電　　話：212-815-2476
網　　址：http://www.adrbnymellon.com

本公司 GDR 市價請於英國倫敦交易所網站查詢
http://www.londonstockexchange.com

公司網址
www.sunplus.com

凌陽科技股份有限公司
一〇四年年報
目錄

壹、 股東報告書 1

貳、 公司簡介 4

一、 設立登記日期 4
二、 公司沿革 4

參、 公司治理報告 7

一、 組織系統 7
二、 董事、監察人、總經理、副總經理、協理、各部門及分支機構主管資料 9
三、 公司治理運作情形 23
四、 會計師公費資訊 47
五、 更換會計師資訊 47
六、 公司之董事長、總經理、負責財務或會計事務之經理人，最近一年內曾任職於簽證會計師所屬事務所及其關係企業者 49
七、 最近年度及截至年報刊印日止，董事、監察人、經理人及持股比例超過百分之十之股東股權移轉及股權質押變動情形 50
八、 股權比例占前十名之股東，其相互間之關係資料 52
九、 綜合持股比例 53

肆、 公司資本及股份 54

一、 股本來源 54
二、 公司債辦理情形應包括未償還及辦理中之公司債，並參照公司法第二百四十八條之規定，揭露有關事項及對股東權益之影響 61
三、 特別股辦理情形應包括流通在外及辦理中之特別股，並揭露相關發行條件、對股東權益影響及公司法第一百五十七條規定之事項 61
四、 海外存託憑證辦理情形 62
五、 員工認股權憑證辦理情形 63
六、 限制員工權利新股辦理情形 63
七、 併購辦理情形 63

伍、 資金運用計劃、執行情形 64

陸、 營運概況 65

一、 業務內容 65
二、 市場及產銷概況 71
三、 從業員工資料 78
四、 環保支出資訊 78
五、 勞資關係 79
六、 重要契約 80

柒、 財務概況 81

一、 簡明資產負債表及綜合損益表資料 81
二、 簡明資產負債表及損益表資料-我國財務會計準則 85
三、 最近五年度財務分析 90
四、 審計委員會查核報告書 97
五、 合併財務報表暨會計師查核報告書 98
六、 最近年度經會計師查核簽證之公司個體財務報告 199

七、 公司及其關係企業最近年度及截至年報刊印日止，如有發生財務週轉困難情事，應列明其對本公司財務狀況之影響 280

捌、 財務狀況及財務績效之檢討分析與風險管理 281

一、 財務狀況 281
二、 財務績效 282
三、 現金流量 283
四、 重大資本支出對財務業務之影響 284
五、 最近年度轉投資政策、其獲利或虧損之主要原因、改善計畫及未來一年投資計畫 284
六、 最近年度及截至年報刊印日止風險事項分析評估 285
七、 其他重要事項 287

玖、 特別記載事項 288

一、 最近年度關係企業相關資料 288
二、 最近年度及截至年報刊印日止，私募有價證券辦理情形 389
三、 最近年度及截至年報刊印日止子公司持有或處分本公司股票情形 390
四、 其他必要補充說明事項 391
五、 最近年度及截至年報刊印日止，如發生證券交易法第三十六條第二項第二款所定對股東權益或證券價格有重大影響之事項 391

壹、 股東報告書

2015 年營業結果

2015 年合併營收淨額為新台幣 84.66 億元，營業毛利新台幣 35.22 億元，研發費用 19.35 億元、管理費用 6.45 億元及銷售費用 3.76 億元，2015 年營業淨利為新台幣 5.67 億元。加計營業外淨收入新台幣 3.71 億元後，稅前淨利達新台幣 9.38 億元，扣除所得稅費用 0.82 億元，凌陽科技繼續營業單位 2015 年度淨利為 8.56 億元；加計於 2015 年第一季出售之停業單位 STB 產品中心之損失 0.28 億元，本公司 2015 年度淨利為 8.28 億元，歸屬於凌陽科技本公司業主為新台幣 5.89 億元，2015 年稅後每股純益為新台幣 1.00 元。

扣除停業部門營收成本與費用後，2015 年繼續營業單位合併營收較 2014 年增加 7.55%，毛利率維持約 42%與前一年度相當之水準，2015 年營業淨利較 2014 年增加 2.47%。業外主要因 2015 年業外投資之資產減損金額較高且處分獲利較少僅達到 0.29 億元，較 2014 年 2.78 億元低；但採用權益法認列之關聯企業持續獲利，由 2014 年認列業 0.17 億元收入增加到 2015 年認列獲利 2.54 億元，而使營業外淨收益僅由 2014 年 3.91 億元微幅減少至 2015 年之 3.71 億元。另外，因為 2014 年 STB 產品線虧損約 3.33 億元，公司即於 2015 年第一季時決議出售並重新調整產品結構，也大幅減少虧損，2015 年停業部門僅認列 0.28 億元損失。

2015 年本公司 2015 年度淨利為 8.28 億元較 2014 年 5.54 億元，成長約 49.5%;歸於本公司業主之稅後純益 5.89 億元較 2014 年 4.23 億元增加，2015 年每股稅後純益新台幣亦成長近四成。

IFRS 合併報表揭露 2015 年其他綜合損益，包含國外營運機構財務報表換算之兌換差額、備供出售金融資產未實現損益、確定福利之精算損益、採用權益法認列之關聯企業及合資之其他綜合損益份額等，合計 2015 年其他綜合損益稅後淨額為新台幣 0.18 億元。合計 2015 年度淨利後，2015 年之綜合損益總額為新台幣 8.45 億元；綜合損益歸於本公司業主為獲利新台幣 6.09 億元。

產品研究發展與公司營業計畫

目前凌陽科技合併主要個體包括凌陽科技、凌通科技、凌陽創新科技、芯鼎科技、宏陽科技與大陸各地子公司等。

凌陽目前專注發展車用晶片產品與系統平台，已陸續推出具先進駕駛輔助系統功能(ADAS)之晶片平台產品，並成功開發包含應用於車用影音系統、Boombox、Soundbar 等音響產品、可攜式影音娛樂系統之單晶片產品與系統方案。目前亦提供高速介面、資料轉換器與類比等 IP 授權。隨著先進駕駛輔助系統（ADAS）相關系統陸續列入各國立法實施的規範，一線車廠也紛紛導入 ADAS 應用，市調機構預估 ADAS 的年複合成長率可達 35%，巴克萊證券更預估至 2020 年 ADAS 普及率將超過 25%，未來相關應用將更普及，將成為凌陽科技營收與獲利的主要成長動力。

凌通科技專注於消費性電子晶片，產品線包括語音、多媒體、與微控器晶片，產品研發居該市場領導地位。主要應用產品包括多媒體互動式玩具、教育學習、語音與液晶控制、MP3、消費性數位攝錄影機及 MCU 等相關應用。 2015 年成功開發了包括採用 ARM Cortex-M4 32 位元 CPU、內建影像處理器 ISP(Image Signal Processor)，具備 720P/1080P H.264 影像壓縮格式之高畫質攝影及回放功能的 SoC 及軟體應用

平台、RISC CPU 為核心語音及音效合成 OTP 微控制器、支援彩色 LCM 的新一代 LCD 微控制器、學習型遙控器 IC、以及推出中功率 Qi 無線充電方案等多種新產品，預期將於 2016 年開始對業績增長做出貢獻。

凌陽創新科技專注電腦周邊應用晶片開發，產品包括 PC 人機介面裝置晶片、網路攝影機晶片、光學感知器、RF 無線傳輸晶片、遙控器控制 IC 等等。2015 年銷售金額大部分來自 PC 相關的滑鼠鍵盤與相機晶片方案，少部分來自高拍儀與遙控器控制晶片。因為 PC 與筆電市場萎縮，同業競爭劇烈，使凌陽創新科技 2015 年業績獲利衰退。經過資源調整與拓展新產品線後，寄望 2016 年可提高非 PC 相關產品如高拍儀無線遙控與車載攝像頭等之營收比重，並重回穩健成長的軌道。

芯鼎科技產品研發方向著重於低功耗、高效能、優越的 HD 視訊壓縮及影像品質、並兼具低成本結構。研發之晶片廣泛應用於智慧型手機、平板電腦、穿戴式 camera、行車紀錄器、無人機 (Drones)、數位相機及數位監控錄影機(IP cameras)等產品。目前正積極研發採用 28nm 低功耗先進製程，可支援 4K UHD 超高解析度、H.265 視訊壓縮並提供即時電腦視覺的 OpenCV。消費大眾對於高性能視訊及影像產品的需求不斷推陳出新，高解析度與高幀率的相關影像處理晶片市場將有非常大的成長空間，這也是芯鼎未來主要的聚焦市場及營運成長之動力。

宏陽科技逐步進行產品線調整，致力於新技術與新產品開發，並努力提升營運效能，目前 2015 年營運已近損益兩平。超高清藍光播放器的伺服控制晶片已經正式量產，隨著超高清藍光（Ultra HD BD）標準規範的確定，消費者對於 4K 超高清內容的需求，將成為宏陽營收成長的機會。另外宏陽並積極開發多渠道數位化馬達驅動晶片產品，正進入最後商品化系統整合與客戶承認階段，該核心技術將為宏陽發展基礎，並期許成為自動化產業整合方案的最佳供應夥伴。

大陸子公司包括上海凌陽、凌陽利華深圳、凌陽成芯成都、北京凌陽益輝與北京凌陽愛普等，主要為支援集團內公司之大陸客戶工程服務與業務推廣。

外部競爭、法規、及總體經濟環境影響

凌陽科技目前專注發展利基型並具有高附加價值之車用半導體晶片，如車用影音產品與車聯網相關產品等。雖然凌陽規模不如競爭對手，但因為過去在影音播放機長期領導的市場地位，跨入利基型可攜式影音播放產品、車用影音系統與車聯網行車輔助系統等領域，仍具有相當之競爭力。

凌通科技消費性與多媒體產品線經營多年，具市場領先地位，更陸續推出許多利基型產品，開發多樣化產品與市場。若美國經濟景氣若持續復甦，將有助於多媒體互動式玩具、教育學習產品、語音與液晶控制等等玩具禮品相關消費性市場營收與獲利成長。另外在蘋果三星等消費性電子大廠導入無線充電功能，未來可見越來越多手持式裝置採用，加速市場採用與普及化。

因應 PC 與 NB 需求衰退，凌陽創新科技除了繼續往更高整合度的方向發展，提升產品價值與毛利率以提高公司獲利，另外也積極開發非個人電腦相關的領域，希望能降低對 PC 市場的依賴與關連性。

受到手持式行動裝置排擠效應持續發酵，雖然使全球數位相機的銷售量呈現下滑趨勢，但是消費大眾對於高性能視訊及影像產品的需求不斷推陳出新，芯鼎所聚焦的高解析度與高幀率影像處理晶片市場將有非常大的成長空間。

隨著各主要家電大廠力推 4K 電視，需要有 4K 影視內容來做搭配，以刺激消費者的購買需求。預期隨著 4K 電視逐步普及，超高清藍光伺服控制晶片對宏陽的營收能有更多的挹注。

隨著美國和歐盟相關主管機關積極推動汽車安全配套法規，使得 ADAS 相關應用越來越普遍。在各國車規推助下，未來消費者對車用內裝 ADAS 配備的需求意識將逐漸增加，可望促使目前以高階車種、特殊車款導入為主的 ADAS，慢慢滲透至中階車款，讓 ADAS 應用規模進一步擴大。但也因為車用電子市場規模龐大，吸引眾多國內外大小廠商競爭者相繼加入，希望能搶下市場大餅，可預見的 ADAS 晶片市場競爭將非常激烈。

展望 2016 年，油價及全球股市下跌，總體經濟瀰漫保守氣氛。美國雖然邁向升息腳步，但經濟表現尚未能持續穩定，而且中東地區政治等皆充滿不確定因素，加上中國與東協等成長降溫，短期不易回升，雖各國皆維持寬鬆貨幣政策刺激經濟成長緩慢復甦，但總體經濟情勢偏向保守。上述因素也將影響凌陽科技整體成長情況，公司也將密切留意國際經濟環境可能發生的重大變動。
。

未來公司發展策略

凌陽科技包含集團旗下所有合併個體，將持續深耕各領域之核心競爭力，努力拓展市場以增加市占率，發展高附加價值產品以提升毛利率，觀察景氣與市場趨勢，調整並優化產品線與轉投資，改善本業與業外投資績效，同時積極投入開發先進技術，尋找下一個新興產品與市場，儲備新一波的成長動能。期望能持續增加獲利，回報各位股東的長期支持。

董事長 黃洲杰

貳、 公司簡介

一、 設立登記日期

中華民國 79 年 08 月 03 日

二、 公司沿革

本公司股本形成情形請參考本年報第 54 至 57 頁。
本公司轉投資關係企業之情形請參考本年報第 288 至 388 頁。

民國 79 年 08 月	設立登記成立。
民國 82 年 05 月	科學工業園區管理局核准入區設立。
民國 82 年 10 月	遷入科學工業園區營業。
民國 83 年 09 月	成立測試工廠，開始自行測試產品。
民國 84 年 06 月	經證管會核准公開發行。
民國 84 年 12 月	正式簽訂創新一路廠房新建合約，開始施工。
民國 85 年 04 月	獲頒科學工業園區 IC 設計業生產力第一名獎狀。
民國 85 年 04 月	創新一路廠房落成啟用。
民國 86 年 09 月	正式掛牌上櫃。
民國 89 年 01 月	上櫃轉上市掛牌。
民國 89 年 06 月	通過 ISO 9001 品質認證。
民國 89 年 09 月	為擴大事業版圖進行組織調整，設立消費性事業中心、多媒體事業中心及生產三大中心，黃董事長將總經理職務交棒，由副總經理陳陽成先生接任。
民國 89 年 12 月	獲得新竹科學園區管理局頒發研發投入獎。
民國 90 年 03 月	現金增資發行新股 2 仟萬股參與發行之全球存託憑證在倫敦交易所掛牌上市。
民國 90 年 12 月	與國內影像 SoC 產品領導廠商全技半導體合併，研發實力更上層樓。
民國 91 年 01 月	設立上海凌陽科技股份有限公司以服務中國地區客戶。
民國 91 年 02 月	成功導入企業資源規劃(ERP)系統，得以大幅提昇經營效率及競爭力。
民國 91 年 06 月	以新台幣 5 億元購買創新一路 B 棟辦公大樓。
民國 91 年 07 月	認養創新公園綠化工程完工，凌陽創新公園停車場啟用。
民國 92 年 02 月	取得 MIPS 授權 32 位元處理器核心 IP 開發消費性電子產品。
民國 92 年 04 月	完成購買 Oak Technology 光儲存事業部門資產及 IP，並成立宏陽科技發展次世代光儲存伺服控制晶片。
民國 92 年 05 月	取得 DivX 認證的 MPEG-4 視訊壓縮技術授權，開發影音消費性電子產品。
民國 92 年 06 月	調整組織架構分為產品開發中心、系統應用中心、生產中心、行銷業務中心以強化競爭力。
民國 92 年 12 月	獲頒竹科園區管理局 92 年度「研發成效獎」及「創新產

	品獎」。
民國 92 年 12 月	年營收創下營收百億里程碑。
民國93年03月	成立凌通科技股份有限公司。
民國 93 年 09 月	通過 ISO 14000 品質認證。
民國 93 年 12 月	「超高解析度之多功能事務機系統單晶片」獲竹科 93 年度「創新產品獎」。
民國 93 年 12 月	獲頒竹科園區管理局 93 年度「研發成效獎」。
民國 94 年 06 月	發表首顆國內自主架構 32 位元處理器核心 S+core®。
民國 94 年 06 月	推出外接式儲存應用之 USB2.0-to-Serial ATA 橋接晶片方案。
民國 94 年 08 月	MPEG4 影像控制晶片領先應用在全球第一台百萬畫素行動 IP cam。
民國 94 年 08 月	併購工研院電通所 3G 團隊，投入 3G 手機晶片開發。
民國 94 年 10 月	PHS 手機通訊基頻晶片正式進入量產。
民國 94 年 11 月	凌陽科技推出全球首顆通過新一代 DivX Ultra 認證之 DVD 晶片。
民國 94 年 12 月	宣佈組織變革為事業中心架構與分割平面顯示晶片事業。新組織架構依產品應用劃分為『家庭平台』、『個人平台』、『控制與週邊應用』與『先端應用』事業中心，黃洲杰董事長接任執行長。
民國 95 年 03 月	分割移轉平面顯示晶片事業至轉投資之旭曜科技。
民國 95 年 12 月	分割控制與週邊事業群，成立凌陽創新科技股份有限公司。
民國 95 年 12 月	分割個人平台事業群與先端事業群，成立凌陽電通科技股份有限公司。
民國 96 年 02 月	授權數位電視相關 IP 給 Silicon Image, Inc.，授權金合計美金 4,000 萬元。
民國 96 年 03 月	完成現金減資退還股東總計新台幣五十一億一千四百三十五萬七千五百八十元。
民國 96 年 04 月	轉投資之平面顯示晶片設計公司旭曜科技在台灣證交所掛牌上市，股票代號：3545。
民國 96 年 04 月	凌陽電通分割成立凌陽多媒體。
民國 96 年 12 月	通過無危害物質政策 IECQ QC080000 品質認證。
民國 96 年 12 月	獲頒竹科園區管理局 96 年度「創新產品獎」。
民國 96 年 12 月	成立深圳子公司凌陽利華科技(深圳)有限公司。
民國 97 年 01 月	成立成都子公司凌陽成芯科技(成都)有限公司。
民國 97 年 03 月	子公司宏陽科技與美商 Broadcom Corporation 簽訂光儲存技術授權合約，授權金收入合計美金 3,800 萬。
民國 97 年 03 月	推出支援大陸數位電視廣播標準 DTMB 解調變晶片方案之第一家台灣 IC 設計公司。
民國 97 年 04 月	於北京成立凌陽愛普科技，承襲凌陽大學計劃繼續推廣凌陽晶片。
民國 98 年 03 月	與美商 DTS 合作，共同推廣展現高品質環繞音效的次世代 DVD 晶片。

民國 98 年 10 月	集團內產品線依應用與客戶別重新分割整理，朝向專業分工：將 PC-cam 產品線分割至凌陽創新科技；PMP/MP3/DPF 等產品線分割至凌通科技
民國 98 年 12 月	成立芯鼎科技，專注發展數位相機晶片方案。
民國 99 年 08 月	凌陽成立滿二十週年，積極實現「Technology for Easy Living 科技落實生活」企業願景，邁向數位家庭影音新紀元。
民國 100 年 05 月	通過組織調整。原家庭平台事業群之「產品設計中心」與「系統設計中心」，更改為「DVD 產品中心」、「STB 產品中心」、「TV 產品中心」以及「平台研發中心」。延聘葉垂奇先生擔任家庭平台事業群總經理。
民國 100 年 11 月	集團內專注消費性 IC 設計之子公司凌通科技在台灣證交所掛牌上市，股票代號 4952。
民國 101 年 05 月	凌陽科技更新企業願景，原中文「科技落實生活」；英文「Technology for Easy Living」，因應國際化，統一更改為英文「Customers Win we win」，強調以客為尊，惟有客戶成功凌陽才能存活的精神。
民國 101 年 06 月	股東會完成第九屆董監事改選。董事會一致推舉由黃洲杰先生續任董事長。
民國 101 年 12 月	宣布與矽統合作投資凌陽核心科技（已更名為傳芯科技），專注於電視晶片研發。
民國 102 年 01 月	組織調整。家庭平台事業群下轄更改為「DVD 產品中心」、「STB 產品中心」、「IP 產品中心」。
民國 102 年 11 月	家庭平台事業群下轄更改為「DVD 產品中心」組織調整並更改為「車用產品中心」。
民國 103 年 01 月	成立北京子公司北京凌陽益輝科技有限公司。
民國 103 年 10 月	凌陽多媒體分割成立景相科技。
民國 103 年 12 月	年度合併營收達新台幣八十七億一千萬元。
民國 104 年 01 月	轉投資公司旭曜科技完成與敦泰科技合併案。
民國 104 年 01 月	宣布出售「STB 產品中心」相關資產予 Availink, Inc.。
民國 104 年 02 月	因應出售「STB 產品中心」調整組織。董事長暨執行長黃洲杰先生兼任家庭平台事業群總經理。
民國 104 年 06 月	股東會完成第十屆董事(含獨立董事)改選。董事會一致推舉由黃洲杰先生續任董事長。

參、 公司治理報告

一、 組織系統

(一) 組織結構

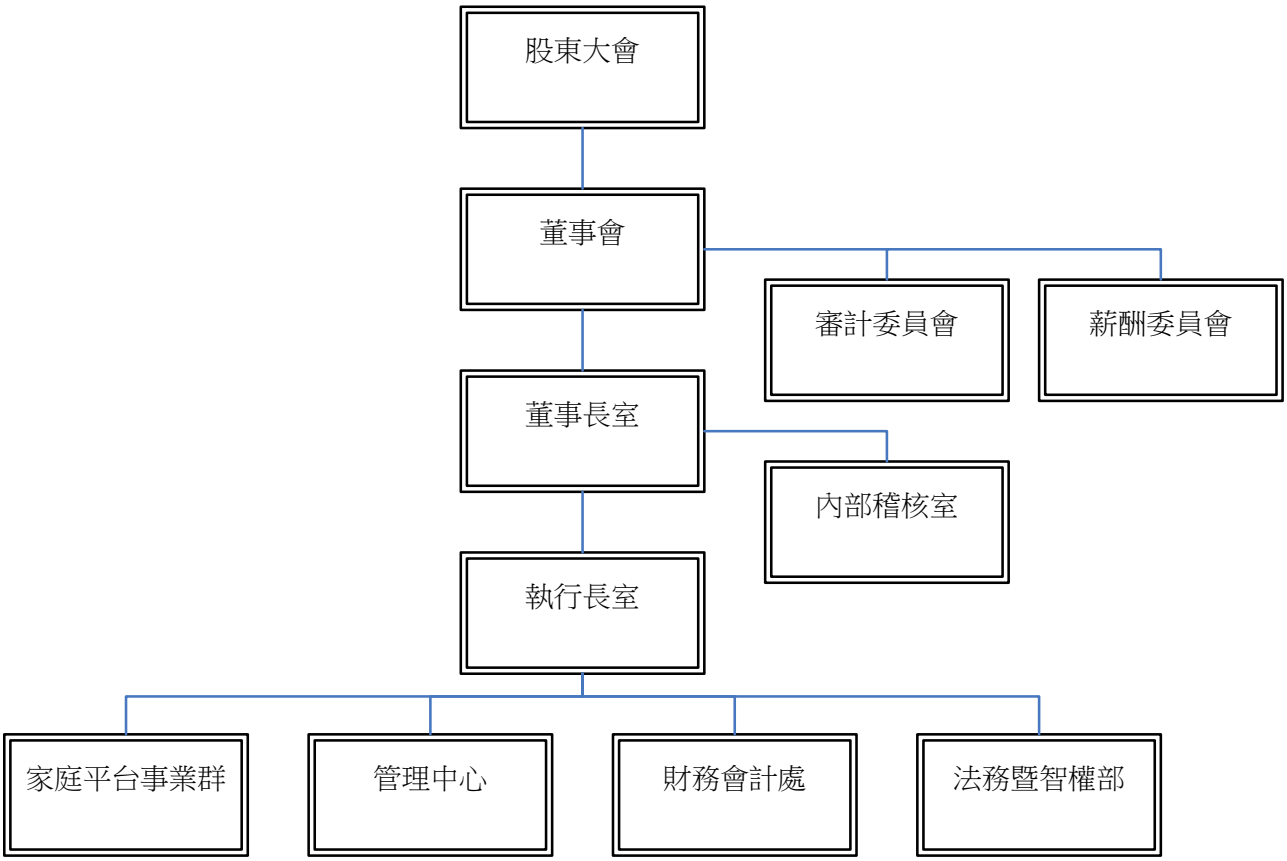

(二) 主要部門業務概述

105 年 03 月 31 日

部門	負責業務
董事長室	(1)國內外策略聯盟規劃。 (2)有關對外投資案之規劃、推動及執行。 (3)安排董事會事宜。
執行長室	(1)建立公司經營方針、重大策略及擬議營運目標。 (2)實施管理稽核及改善管理績效。 (3)對外發言與公共關係經營。 (4)國內外策略聯盟、執行及管理。 (5)策略投資案之規劃管理。
內部稽核室	(1)內部例行性稽核計劃之實施。 (2)子公司例行性查核。 (3)專案稽核。 (4)自行檢查作業之覆核。 (5)內控制度之評估。
家庭平台事業群	(1)開發世界級聲音與影像完整方案。 (2)負責產品銷售服務。 (3)國內外市場開拓及執行行銷計劃。 (4)生產管制及物料管制與進口作業。 (5)建立及維護公司品質制度，保證產品及服務的品質。 (6)產品之企劃及前瞻技術可行性評估。 (7)負責產品之生產測試及軟硬體之開發及維護。
管理中心	(1)綜理總務、採購、工安及行政服務之業務。 (2)選才、用才、育才、留才及建立良好員工關係之人力資源管理。 (3)企業資訊服務的建立、整合與管理，提升員工生產力。 (4)協助企業內外商業流程的自動化與再造，提升競爭力。 (5)提供支援管理決策的環境，支持公司的成長與轉型。
財務會計處	(1)綜理財務資金調配、建立及維護有關會計管理業務。 (2)股東會相關事項處理及股務作業。
法務暨智權部	(1)主管公司法律與智慧財產權事務 。 (2)計畫流程與各類文件之管控。 (3)各類文件之管理、維護及調閱。 (4)圖書管理、維護及訂購。 (5)合約及 IP 管理。

二、 董事、監察人、總經理、副總經理、協理、各部門及分支機構主管資料

(一) 董事、監察人

105 年 04 月 15 日 單位：股

職稱	國籍或註冊地	姓名	選(就)任日期	任期	初次選任日期	選任時持有股份		現在持有股數		配偶、未成年子女現在持有股份		利用他人名義持有股份		主要經（學）歷	目前兼任本公司及其他公司之職務	具配偶或二親等以內關係之其他主管、董事或監察人		
						股數	持股比率	股數	持股比率	股數	持股比率	股數	持股比率			職稱	姓名	關係
董事長兼執行長	中華民國	黃洲杰	104.06.12	三年	79.07.09	92,737,817	15.67%	92,737,817	15.67%	1,370,993	0.23%	-	-	清華大學電機工程碩士	註 1	-	-	-
董事	中華民國	詹文雄	104.06.12	三年	98.04.30	0	0.00	0	0.00	0	0.00	-	-	臺灣大學國際企業管理研究所	熒茂光學(股)公司監察人、光鋐科技(股)公司監察人、芯鼎科技(股)公司董事、宏陽科技(股)公司董事、科嘉(開曼) (股)公司獨立董事、台灣樂菲股份有限公司董事、佳能企業(股)公司董事、彥文資產管理顧問(股)公司總經理、中由開發(股)公司董事長、映泰(股)公司獨立董事	-	-	-
董事	中華民國	遠見科技(股)公司法人代表人：舒偉仁	104.06.12	三年	79.07.09	10,038,049	1.70%	10,038,049	1.70%	0	0.00%	-	-	文化大學會計系	遠見科技(股)公司董事兼總經理、北京金遠見電腦技術有限公司董事、北京瀚海凌飛電子科技有限公司監事、遠見電子科技(昆山)有限公司董事、維熹科技(股)公司獨立董事	-	-	-
董事	中華民國	林維民	104.06.12	三年	98.04.30	0	0.00%	0	0.00%	0	0.00%	-	-	暨南大學財稅系經濟學博士	開曼商豐祥控股股份有限公司獨立董事、林維民會計師事務所所長	-	-	-

獨立董事	中華民國	魏哲和	104.06.12	三年	98.04.30	0	0.00%	0	0.00%	0	0.00%	-	-	美國西雅圖大學電機博士	新世紀光電(股)公司獨立董事暨薪酬委員、力積電子(股)公司獨立董事暨薪酬委員、智易科技(股)公司董事、合勤投資控股(股)公司董事、交通大學電子工程系兼任教授、財團法人中華民國國家資訊基本建設產業發展協進會董事長	-	-	-
獨立董事	中華民國	黃則仁	104.06.12	三年	104.06.12	0	0.00%	0	0.00%	0	0.00%	-	-	台灣科技大學財務金融研究所 EMBA 管理學碩士	盛鑫聯合會計師事務所執業會計師兼所長、宏陽科技(股)公司薪酬委員、景岳生物科技(股)公司獨立董事暨薪酬委員、雙美生物科技(股)公司獨立董事暨薪酬委員、三豐建設(股)公司獨立董事暨薪酬委員、寒舍餐旅管理顧問(股)公司監察人	-	-	-
獨立董事	中華民國	徐堯慶	104.06.12	三年	104.06.12	0	0.00%	0	0.00%	0	0.00%	-	-	美國康乃爾大學法律碩士	源慶法律事務所主持律師、宏陽科技(股)公司獨立董事暨薪酬委員、圓展科技(股)公司獨立董事、財團法人恩卿癌症防治基金會監察人	-	-	-

註 1：凌通科技(股)公司董事長、Russell Holdings Ltd.董事長、Ventureplus Group Inc.董事長、Ventureplus Mauritius Inc.董事長、Ventureplus Cayman Inc.董事長、上海凌陽科技有限公司董事長、香港凌陽科技有限公司董事長、凌陽創業投資(股)公司董事長、凌旭投資(股)公司董事長、威陽投資(股)公司董事長、凌陽管理顧問(股)公司董事長、Generalplus International (Samoa)Inc.董事長、凌陽創新科技(股)公司董事長、凌陽電通科技(股)公司董事長、Generalplus (Mauritius) Inc.董事長、凌嘉科技(深圳)有限公司董事長、宏陽科技(股)公司董事長兼總經理、凌陽多媒體(股)公司董事長兼總經理、凌陽利華科技(深圳)有限公司董事長、凌陽成芯科技(成都)有限公司董事長、北京凌陽愛普科技有限公司董事長、財團法人壢新醫院研究發展基金會董事、財團法人潘文淵文教基金會董事、財團法人華聚產業共同標準推動基金會董事、芯鼎科技(股)公司董事長兼總經理、縱橫壹旅遊科技(成都)有限公司董事長、Magic Sky Limited 董事長、財團法人華婉文教基金會董事、傳芯科技(股)公司總經理、北京凌陽益輝科技有限公司董事長、喬鼎資訊(股)公司董事、遠見科技(股)公司董事長、熱映光電(股)公司董事長、景相科技(股)公司董事長兼總經理、Award Glory Ltd.董事長、Sunny Fancy Ltd.董事長、Giant Rock Inc.董事長、Giant Kingdom Ltd.董事長。

(二) 董事及監察人資料

105 年 04 月 15 日

姓名＼條件	是否具有五年以上工作經驗及下列專業資格			符合獨立性情形（註）										兼任其他公開發行公司獨立董事家數
	商務、法務、財務、會計或公司業務所須相關科系之公私立大專院校講師以上	法官、檢察官、律師、會計師或其他與公司業務所需之國家考試及格領有證書之專門職業及技術人員	商務、法務、財務、會計或公司業務所須之工作經驗	1	2	3	4	5	6	7	8	9	10	
黃洲杰			✓				✓	✓		✓	✓	✓	✓	-
詹文雄			✓	✓		✓	✓	✓	✓	✓	✓	✓	✓	2
遠見科技(股)公司代表人：舒偉仁			✓	✓	✓		✓		✓	✓	✓	✓		1
林維民		✓	✓	✓	✓	✓	✓	✓	✓	✓	✓	✓	✓	1
魏哲和	✓		✓	✓	✓	✓	✓	✓	✓	✓	✓	✓	✓	2
黃則仁		✓	✓	✓	✓	✓	✓	✓	✓	✓	✓	✓	✓	3
徐堯慶		✓	✓	✓	✓	✓	✓	✓	✓	✓	✓	✓	✓	2

註：各董事、監察人於選任前二年及任職期間符合下述各條件者，請於各條件代號下方空格中打"✓"。

（1）非為公司或其關係企業之受僱人。

（2）非公司之關係企業之董事、監察人(但如為公司之母公司、公司直接及間接持有表決權之股份超過百分之五十之子公司之獨立董事者，不在此限)。

（3）非本人及其配偶、未成年子女或以他人名義持有公司已發行股份總額百分之一以上或持股前十名之自然人股東。

（4）非前三款所列人員之配偶、二親等以內親屬或三親等以內直系血親親屬。

（5）非直接持有公司已發行股份總額百分之五以上法人股東之董事、監察人或受僱人，或持股前五名法人股東之董事、監察人或受僱人。

（6）非與公司有財務或業務往來之特定公司或機構之董事（理事）、監察人（監事）、經理人或持股百分之五以上股東。

（7）非為公司或關係企業提供商務、法務、財務、會計等服務或諮詢之專業人士、獨資、合夥、公司或機構之企業主、合夥人、董事（理事）、監察人（監事）、經理人及其配偶。但依股票上市或於證券商營業處所買賣公司薪資報酬委員會設置及行使職權辦法第七條履行職權之薪資報酬委員會成員，不在此限。

（8）未與其他董事間具有配偶或二親等以內之親屬關係。

（9）未有公司法第 30 條各款情事之一。

（10）未有公司法第 27 條規定以政府、法人或其代表人當選。

(三)　法人股東之主要股東

1.遠見科技股份有限公司前十名之股東名稱及其持股比例

105 年 04 月 15 日

法　人　名　稱	持　股　比　例
凌陽科技股份有限公司	13.06%
匯豐(台灣)商業銀行(股)公司受託保管新加坡銀行有限公司投資專戶	9.20%
林夢暉	8.99%
周至元	6.45%
匯豐託管香港匯豐－新加坡私人客戶帳戶	4.31%
周廷奕	4.26%
施炳煌	3.47%
花旗(台灣)商業銀行受託保管第一證券(香港)簽約代理人投資專戶	3.31%
黃雲龍	2.09%
吳宜燁	2.07%

2.主要股東為法人者其主要股東：

法人名稱	法人之主要股東	持股比例
匯豐(台灣)商業銀行(股)公司受託保管新加坡銀行有限公司投資專戶	非股份有限公司，故不適用	—
匯豐託管香港匯豐－新加坡私人客戶帳戶	非股份有限公司，故不適用	—
花旗(台灣)商業銀行受託保管第一證券(香港)簽約代理人投資專戶	非股份有限公司，故不適用	—

(四) 經理人資料

105年04月15日 單位：股

職稱	國籍	姓名	選(就)任日期	持有股份		配偶、未成年子女持有股份		利用他人名義持有股份		主要經（學）歷	目前兼任其他公司之職務	具配偶或二親等以內關係之經理人		
				股數	持股比率	股數	持股比率	股數	持股比率			職稱	姓名	關係
董事長兼執行長	中華民國	黃洲杰	79.07.09	92,737,817	15.67%	1,370,993	0.23%	-	-	清華大學電機工程碩士	註 1	-	-	-
副總經理	中華民國	沈文義	94.12.01	969,558	0.16%	-	-	-	-	交通大學高階主管經營管理碩士	註 2	-	-	-
協理	中華民國	張洋	102.07.01	0	0.00%	-	-	-	-	交通大學工業工程所碩士	註 3	-	-	-
協理	中華民國	林至信	102.11.01	146,111	0.02%	-	-	-	-	交通大學機械所碩士	無	-	-	-
財會處處長	中華民國	鄭淑貞	102.03.01	36,067	0.00%	-	-	-	-	東海大學會計系	註 4	-	-	-

註 1：凌通科技(股)公司董事長、Russell Holdings Ltd.董事長、Ventureplus Group Inc.董事長、Ventureplus Mauritius Inc.董事長、Ventureplus Cayman Inc.董事長、上海凌陽科技有限公司董事長、香港凌陽科技有限公司董事長、凌陽創業投資(股)公司董事長、凌旭投資(股)公司董事長、威陽投資(股)公司董事長、凌陽管理顧問(股)公司董事長、Generalplus International (Samoa)Inc.董事長、凌陽創新科技(股)公司董事長、凌陽電通科技(股)公司董事長、Generalplus (Mauritius) Inc.董事長、凌嘉科技(深圳)有限公司董事長、宏陽科技(股)公司董事長兼總經理、凌陽多媒體(股)公司董事長兼總經理、凌陽利華科技(深圳)有限公司董事長、凌陽成芯科技(成都)有限公司董事長、北京凌陽愛普科技有限公司董事長、財團法人壢新醫院研究發展基金會董事、財團法人潘文淵文教基金會董事、財團法人華聚產業共同標準推動基金會董事、芯鼎科技(股)公司董事長兼總經理、縱橫壹旅遊科技(成都)有限公司董事長、Magic Sky Limited 董事長、財團法人華婉文教基金會董事、傳芯科技(股)公司總經理、北京凌陽益輝科技有限公司董事長、喬鼎資訊(股)公司董事、遠見科技(股)公司董事長、熱映光電(股)公司董事長、景相科技(股)公司董事長兼總經理、Award Glory Ltd.董事長、Sunny Fancy Ltd.董事長、Giant Rock Inc.董事長、Giant Kingdom Ltd.董事長。

註 2：凌陽創業投資(股)公司董事、凌陽電通科技(股)公司董事、凌旭投資(股)公司董事、威陽投資(股)公司董事、 凌陽管理顧問(股)公司董事、凌陽創新科技(股)公司董事、北京凌陽益輝科技有限公司董事、景相科技(股)公司董事、凌陽多媒體(股)公司董事、宏陽科技(股)公司董事。

註 3：芯鼎科技(股)公司協理、傳芯科技(股)公司協理、宏陽科技(股)公司協理、景相科技(股)公司協理。

註4：芯鼎科技(股)公司經理、宏陽科技(股)公司經理、景相科技(股)公司經理

(五) 支付董事、監察人、總經理及副總經理之報酬

a)董事之酬金

董事（含獨立董事）之酬金（個別及彙總配合級距揭露姓名方式）

單位：元/股

職稱	姓名	董事酬金								A、B、C及D等四項總額占稅後純益之比例(%)(註 11)		兼任員工領取相關酬金												A、B、C、D、E、F及G等七項總額占稅後純益之比例(%)(註 11)		有無領取來自子公司以外轉投資事業酬金(註 12)
		報酬(A)(註 2)		退職退休金(B)		董事酬勞(C)(註 3)		業務執行費用(D)(註 4)				薪資、獎金及特支費等(E) (註 5)		退職退休金(F)		員工酬勞(G)(註 6)				員工認股權憑證得認購股數(H)(註 7)		取得限制員工權利新股股數(I)(註 13)				
		本公司	財務報告內所有公司(註 8)	本公司	財務報告內所有公司(註 8)	本公司	財務報告內所有公司(註 8)	本公司	財務報告內所有公司(註 8)	本公司	財務報告內所有公司(註 8)	本公司	財務報告內所有公司(註 8)	本公司	財務報告內所有公司(註 8)	本公司		財務報告內所有公司(註 8)		本公司	財務報告內所有公司(註 8)	本公司	財務報告內所有公司(註 8)	本公司	財務報告內所有公司(註 8)	
																現金金額	股票金額	現金金額	股票金額							
董事長	黃洲杰	-	-	-	-	2,798,323	2,798,323	188,600	279,600	0.51	0.52	5,408,452	5,408,452	91,776	91,776	-	-	-	-	-	-	-	-	1.44	1.46	35,000
董事(註 14)	海德威電子工業	-	-	-	-	6,334,831	6,334,831	1,804,567	2,030,567	1.38	1.42	-	-	-	-	-	-	-	-	-	-	-	-	1.38	1.42	3,116,674
	代表人：黃堃芳																									
董事	詹文雄																									
董事	遠見科技																									
	代表人：舒偉仁																									
董事	林維民																									

獨立董事	朱博湧																									
獨立董事	魏哲和																									
獨立董事	黃則仁																									
獨立董事	徐堯慶																									

酬金級距表

給付本公司各個董事酬金級距	董事姓名			
	前四項酬金總額(A+B+C+D)		前七項酬金總額(A+B+C+D+E+F+G)	
	本公司(註 9)	財務報告內所有公司(註 10) I	本公司(註 9)	所有轉投資事業(註 10)J
低於 2,000,000 元	詹文雄、海德威電子工業、黃堃芳、遠見科技、舒偉仁、林維民、朱博湧、魏哲和、黃則仁、徐堯慶	詹文雄、海德威電子工業、黃堃芳、遠見科技、舒偉仁、林維民、朱博湧、魏哲和、黃則仁、徐堯慶	詹文雄、海德威電子工業、黃堃芳、遠見科技、舒偉仁、林維民、朱博湧、魏哲和、黃則仁、徐堯慶	詹文雄、海德威電子工業、黃堃芳、遠見科技、林維民、朱博湧、魏哲和、黃則仁、徐堯慶
2,000,000 元（含）～5,000,000 元（不含）	黃洲杰	黃洲杰		舒偉仁
5,000,000 元（含）～10,000,000 元（不含）			黃洲杰	黃洲杰
10,000,000 元（含）～15,000,000 元（不含）				
15,000,000 元（含）～30,000,000 元（不含）				
30,000,000 元（含）～50,000,000 元（不含）				
50,000,000 元（含）～100,000,000 元（不含）				
100,000,000 元以上				
總計	11	11	11	11

註 1：董事姓名應分別列示(法人股東應將法人股東名稱及代表人分別列示)，以彙總方式揭露各項給付金額。若 董事兼任總經理或副總經理者應填列本表及下表(3-1)或(3-2)。

註 2：係指最近年度董事之報酬(包括董事薪資、職務加給、離職金、各種獎金、獎勵金等等)。

註 3：係填列最近年度經董事會通過分派之董事酬勞金額。

註 4：係指最近年度董事之相關業務執行費用(包括車馬費、特支費、各種津貼、宿舍、配車等實物提供等等)。如提供房屋、汽車及其他交通工具或專屬個人之支出時，應揭露所提供資產之性質及成本、實際或按公平市價設算之租金、油資及其他給付。另如配有司機者，請附註說明公司給付該司機之相關報酬，但不計入酬金。

註 5：係指最近年度董事兼任員工（包括兼任總經理、副總經理、其他經理人及員工）所領取包括薪資、職務加給、離職金、各種獎金、獎勵金、車馬費、特支費、各種津貼、宿舍、配車等實物提供等等。如提供房屋、汽車及其他交通工具或專屬個人之支出時，應揭露所提供資產之性質及成本、實際或按公平市價設算之租金、油資及其他給付。另如配有司機者，請附註說明公司給付該司機之相關報酬，但不計入酬金。

註 6：係指最近年度董事兼任員工（包括兼任總經理、副總經理、其他經理人及員工）取得員工酬勞（含股票及現金）者，應揭露最近年度經董事會通過分派員工酬勞金額，若無法預估者則按去年實際分派金額比例計算今年擬議分派金額，並另應填列附表一之三。

註 7：係指截至年報刊印日止董事兼任員工（包括兼任總經理、副總經理、其他經理人及員工）取得員工認股權憑證得認購股數(不包括已執行部分)，除填列本表外，尚應填列附表十五。

註 8：應揭露合併報告內所有公司(包括本公司)給付本公司董事各項酬金之總額。

註 9：本公司給付每位董事各項酬金總額，於所歸屬級距中揭露董事姓名。

註 10：應揭露合併報告內所有公司(包括本公司)給付本公司每位董事各項酬金總額，於所歸屬級距中揭露董事姓名。

註 11：稅後純益係指最近年度之稅後純益；已採用國際財務報導準則者，稅後純益係指最近年度個體或個別財務報告之稅後純益。

註 12：a.本欄應明確填列公司董事領取來自子公司以外轉投資事業相關酬金金額。

b.公司董事如有領取來自子公司以外轉投資事業相關酬金者，應將公司董事於子公司以外轉投資事業所領取之酬金，併入酬金級距表之J欄，並將欄位名稱改為「所有轉投資事業」。

c.酬金係指本公司董事擔任子公司以外轉投資事業之董事、監察人或經理人等身分所領取之報酬、酬勞（包括員工、董事及監察人酬勞）及業務執行費用等相關酬金。

註 13：係指截至年報刊印日止董事兼任員工（包括兼任總經理、副總經理、其他經理人及員工）取得限制員工權利新股股數，除填列本表外，尚應填列附表十五之一。

註 14：法人董事海德威電子工業股份有限公司、獨立董事朱博湧先生已於一〇四年六月十二日改選後解任。

＊本表所揭露酬金內容與所得稅法之所得概念不同，故本表目的係作為資訊揭露之用，不作課稅之用。

b)監察人之酬金

監察人之酬金（彙總配合級距揭露姓名方式）

單位：元/股

職稱	姓名	監察人酬金						A、B 及 C 等三項總額占稅後純益之比例(%) (註 8)		有無取自公司以外轉投資事業領酬金(註 9)
		報酬(A)(註 2)		酬勞(B)(註 3)		業務執行費用(C)(註 4)				
		本公司	財務報告內所有公司(註 5)	本公司	財務報告內所有公司(註 5)	本公司	財務報告內所有公司(註 5)	本公司	財務報告內所有公司(註 5)	
監察人	劉德忠(註 10)	-	-	-	-	263,667	263,667	0.05	0.05	-
監察人	林維民(註 10)									

酬金級距表

給付本公司各個監察人酬金級距	監察人姓名	
	前三項酬金總額(A+B+C)	
	本公司(註 6)	財務報告內所有公司(註 7)D
低於 2,000,000 元	劉德忠、林維民	劉德忠、林維民
2,000,000 元（含）～ 5,000,000 元（不含）		
5,000,000 元（含）～10,000,000 元（不含）		
10,000,000 元（含）～15,000,000 元（不含）		
15,000,000 元（含）～30,000,000 元（不含）		
30,000,000 元（含）～50,000,000 元（不含）		
50,000,000 元（含）～100,000,000 元（不含）		
100,000,000 元以上		
總計	2	2

註 1：監察人姓名應分別列示(法人股東應將法人股東名稱及代表人分別列示)，以彙總方式揭露各項給付金額。

註 2：係指最近年度監察人之報酬(包括監察人薪資、職務加給、離職金、各種獎金獎勵金等等)。

註 3：係填列最近年度經董事會通過分派之監察人酬勞金額。

註 4：係指最近年度給付監察人之相關業務執行費用(包括車馬費、特支費、各種津貼、宿舍、配車等實物提供等等)。如提供房屋、汽車及其他交通工具或專屬個人之支出時，應揭露所提供資產之性質及成本、實際或按公平市價設算之租金、油資及其他給付。另如配有司機者，請附註說明公司給付該司機之相關報酬，但不計入酬金。

註 5：應揭露合併報告內所有公司(包括本公司)給付本公司監察人各項酬金之總額。

註 6：本公司給付每位監察人各項酬金總額，於所歸屬級距中揭露監察人姓名。

註 7：應揭露合併報告內所有公司(包括本公司)給付本公司每位監察人各項酬金總額，於所歸屬級距中揭露監察人姓名。

註 8：稅後純益係指最近年度之稅後純益；已採用國際財務報導準則者，稅後純益係指最近年度個體或個別財務報告之稅後純益。

註 9：a.本欄應明確填列公司監察人領取來自子公司以外轉投資事業相關酬金金額。

b.公司監察人如有領取來自子公司以外轉投資事業相關酬金者，應將公司監察人於子公司以外轉投資事業別所領取之酬金，併入酬金級距表 D 欄，並將欄位名稱改為「所有轉投資事業」。

c.酬金係指本公司監察人擔任子公司以外轉投資事業之董事、監察人或經理人等身分所領取之報酬、酬勞（包括員工、董事及監察人酬勞）及業務執行費用等相關酬金。

註 10：監察人劉德忠先生及林維民先生已於一〇四年六月十二日改選並成立審計委員會後解任。

＊本表所揭露酬金內容與所得稅法之所得概念不同，故本表目的係作為資訊揭露之用，不作課稅之用。

c)總經理及副總經理之酬金

總經理及副總經理之酬金（個別及彙總配合級距揭露姓名方式）

單位：元/股

職稱	姓名	薪資(A)（註 2）		退職退休金(B)		獎金及特支費等等(C)（註 3）		員工酬勞金額(D)（註 4）				A、B、C 及 D 等四項總額占稅後純益之比例（%）（註 9）		取得員工認股權憑證數額（註 5）		取得限制員工權利新股股數 (註 11)		有無領取來自子公司以外轉投資事業酬金(註 10)
		本公司	財務報告內所有公司（註 6）	本公司	財務報告內所有公司（註 6）	本公司	財務報告內所有公司（註 6）	本公司		財務報告內所有公司（註 6）		本公司	財務報告內所有公司（註 6）	本公司	財務報告內所有公司（註 6）	本公司	財務報告內所有公司（註 6）	
								現金金額	股票金額	現金金額	股票金額							
執行長	黃洲杰	8,561,000	8,561,000	286,464	286,464	2,658,753	2,658,753	160,000	0	160,000	0	1.98	1.98	0	0	0	0	35,000
事業群總經理	葉垂奇（註 12）																	
副總經理	沈文義																	

酬金級距表

給付本公司各個總經理及副總經理酬金級距	總經理及副總經理姓名	
	本公司(註 7)	財務報告內所有公司(註 8) E
低於 2,000,000 元	葉垂奇	葉垂奇
2,000,000 元（含）～5,000,000 元（不含）	沈文義	沈文義
5,000,000 元（含）～10,000,000 元（不含）	黃洲杰	黃洲杰
10,000,000 元（含）～15,000,000 元（不含）		
15,000,000 元（含）～30,000,000 元（不含）		
30,000,000 元（含）～50,000,000 元（不含）		
50,000,000 元（含）～100,000,000 元（不含）		
100,000,000 元以上		
總計	3	3

註 1：總經理及副總經理姓名應分別列示，以彙總方式揭露各項給付金額。若 董事兼任總經理或副總經理者應填列本表及上表(1-1)或(1-2)。

註 2：係填列最近年度總經理及副總經理薪資、職務加給、離職金。

註 3：係填列最近年度總經理及副總經理各種獎金、獎勵金、車馬費、特支費、各種津貼、宿舍、配車等實物提供及其他報酬金額。如提供房屋、汽車及其他交通工具或專屬個人之支出時，應揭露所提供資產之性質及成本、實際或按公平市價設算之租金、油資及其他給付。另如配有司機者，請附註說明公司給付該司機之相關報酬，但不計入酬金。

註 4：係填列最近年度經董事會通過分派總經理及副總經理之員工酬勞金額（含股票及現金），若無法預估者則按去年實際分派金額比例計算今年擬議分派金額，並另應填列附表一之三。稅後純益係指最近年度之稅後純益；已採用國際財務報導準則者，稅後純益係最近年度個體或個別財務報告之稅後純益。

註 5：係指截至年報刊印日止總經理及副總經理取得員工認股權憑證得認購股數(不包括已執行部分)，除填列本表外，尚應填列附表十五。

註 6：應揭露合併報告內所有公司(包括本公司)給付本司總經理及副總經理各項酬金之總額。

註 7：本公司給付每位總經理及副總經理各項酬金總額，於所歸屬級距中揭露總經理及副總經理姓名。

註 8：應揭露合併報告內所有公司(包括本公司)給付本公司每位總經理及副總經理各項酬金總額，於所歸屬級距中揭露總經理及副總經理姓名。

註 9：稅後純益係指最近年度之稅後純益；已採用國際財務報導準則者，稅後純益係指最近年度個體或個別財務報告之稅後純益。

註 10：a.本欄應明確填列公司總經理及副總經理領取來自子公司以外轉投資事業相關酬金金額。

b.公司總經理及副總經理如有領取來自子公司以外轉投資事業相關酬金者，應將公司總經理及副總經理於子公司以外轉投資事業所領取之酬金，併入酬金級距表 E 欄，並將欄位名稱改為「所有轉投資事業」。

c.酬金係指本公司總經理及副總經理擔任子公司以外轉投資事業之董事、監察人或經理人等身分所領取之報酬、酬勞（包括員工、董事及監察人酬勞）及業務執行費用等相關酬金。

註 11：係指截至年報刊印日止董事兼任員工（包括兼任總經理、副總經理、其他經理人及員工）取得限制員工權利新股股數，除填列本表外，尚應填列附表十五之一。

註 12：葉垂奇先生已於一〇四年二月十六日辭任事業群總經理職。

d)配發員工紅利之經理人姓名及配發情形

	職稱	姓名	股票金額	現金金額	總計	總額占稅後純益之比例（%）
經理人	執行長	黃洲杰	-	760,000	760,000	0.13
	事業群總經理	葉垂奇(註)				
	副總經理	沈文義				
	協理	林至信				
	協理	張洋				
	處長	鄭淑貞				

註：葉垂奇先生已於一〇四年二月十六日辭任事業群總經理職。

(六) 說明本公司及財務報告內所有公司於最近二年度支付本公司董事、監察人、總經理及副總經理酬金總額占稅後純益比例之分析，並說明給付酬金之政策、標準與組合、訂定酬金之程序及與經營績效之關聯性

一、 本公司及財務報表內所有公司最近二年度支付本公司董事、監察人、總經理及副總經理酬金佔稅後純益(損)比例之分析：

職稱	103 年度		104 年度	
	金額	佔稅後純益(損)之比例	金額	佔稅後純益(損)之比例
董事 監察人 總經理及副總經理	18,703 仟元	4.42%	23,373 仟元	3.97%

二、 給付酬金之政策、標準與組合、訂定酬金之程序、與經營績效及未來風險之關聯性：

本公司依據公司章程規定，並參酌同業通常水準，支付董監事酬金。經營團隊之酬金政策，係依照該職等於同業市場之薪資水準，加以各職責領域對公司經營暨個人之績效達成率，給與合理報酬。

三、 公司治理運作情形

(一) 董事會運作情形

104 年度第九屆董事會開會 6 次、第十屆董事會開會 8 次(A)，董事出列席情形如下：

職稱	姓名	實際出(列)席次數 B	委託出席次數	實際出(列)席率(%)【B/A】	備註
董事長	黃洲杰	14	0	100	104.06.12 改選 104.06.12 連任
董事	詹文雄	10	3	71.43	104.06.12 改選 104.06.12 連任
董事	遠見科技(股)公司代表人舒偉仁	11	3	78.57	104.06.12 改選 104.06.12 連任
董事	海德威電子工業(股)公司代表人黃堃芳	6	0	100	104.06.12 改選 104.06.12 解任
董事	林維民	8	0	100	104.06.12 改選 104.06.12 新任
獨立董事	朱博湧	6	0	100	104.06.12 改選 104.06.12 解任
獨立董事	魏哲和	14	0	100	104.06.12 改選 104.06.12 連任
獨立董事	黃則仁	8	0	100	104.06.12 改選 104.06.12 新任
獨立董事	徐堯慶	8	0	100	104.06.12 改選 104.06.12 新任

其他應記載事項：

一、證交法第 14 條之 3 所列事項暨其他經獨立董事反對或保留意見且有紀錄或書面聲明之董事會議決事項，應敘明董事會日期、期別、議案內容、所有獨立董事意見及公司對獨立董事意見之處理—無。

二、 董事對利害關係議案迴避之執行情形，應敘明董事姓名、議案內容、應利益迴避原因以及參與表決情形--

一〇四年七月六日董事會討論本公司董事暨功能性委員會車馬費案，就一般董事之車馬費部份，一般董事依法迴避未參與討論及表決，經主席徵詢全體出席獨立董事無異議後照案通過。就獨立董事之車馬費部份，獨立董事依法迴避未參與討論及表決，經主席徵詢全體出席一般董事無異議後照案通過。

三、當年度及最近年度加強董事會職能之目標（例如設立審計委員會、提昇資訊透明度等）與執行情形評估—本公司於一〇四年六月十二日成立審計委員會。

(二)　監察人參與董事會運作情形

104 年度第九屆董事會開會 6 次(A)，監察人列席情形如下：

職稱	姓名	實際列席次數 (B)	實際列席率(%) (B/A) (註)	備註
監察人	劉德忠	5	83.33	104.06.12 改選 104.06.12 解任
監察人	林維民	5	83.33	104.06.12 改選 104.06.12 解任

其他應記載事項：

一、監察人之組成及職責：

（一）監察人與公司員工及股東之溝通情形：

本公司監察人透過參與股東會之方式，建立與股東間之溝通管道；並參與董事會開會，實際掌握公司營運狀況及經營方向。

（二）監察人與內部稽核主管及會計師之溝通情形（例如就公司財務、業務狀況進行溝通之事項、方式及結果等）：監察人與內部稽核主管與會計師間皆有直接聯繫的管道。

二、監察人列席董事會如有陳述意見，應敘明董事會日期、期別、議案內容、董事會決議結果以及公司對監察人陳述意見之處理：監察人列席董事會皆一致同意董事會之決議事項，無反對或保留意見。

＊本公司已於 104 年 6 月 12 日設置審計委員會。

(三)　審計委員會運作情形

104 年度審計委員會開會 5 次(A)，獨立董事出列席情形如下：

職稱	姓名	實際出(列)席次數(B)	委託出席次數	實際出(列)席率(%)【B/A】	備註
召集人	魏哲和	5	0	100.00	104.06.12 新任
審計委員	黃則仁	5	0	100.00	104.06.12 新任
審計委員	徐堯慶	5	0	100.00	104.06.12 新任

其他應記載事項：

一、證交法第 14 條之 5 所列事項暨其他未經審計委員會通過，而經全體董事三分之二以上同意之議決事項，應敘明董事會日期、期別、議案內容、審計委員會決議結果以及公司對審計委員會意見之處理：無

二、獨立董事對利害關係議案迴避之執行情形，應敘明獨立董事姓名、議案內容、應利益迴避原因以及參與表決情形：無

三、獨立董事與內部稽核主管及會計師之溝通情形（例如就公司財務、業務狀況進行溝通之事項、方式及結果等）：

1.本公司內部稽核主管定期與審計委員會委員報告內部稽核計劃執行情形及其追蹤報告執行情形，對於稽核業務執行情形及成效皆已充分溝通。

2.本公司獨立董事得隨時要求簽證會計師針對財務報表（含合併財務報表）查核結果及其他相關法令要求事項，向獨立董事進行報告與溝通。

(四) 公司治理運作情形及其與上市上櫃治理實務守則差異情形及原因

評估項目	運作情形(註1)			與上市上櫃公司治理實務守則差異情形及原因
	是	否	摘要說明	
一、公司是否依據「上市上櫃公司治理實務守則」訂定並揭露公司治理實務守則？	V		本公司目前已擬訂公司治理實務守則，將提報董事會通過。 子公司目前雖尚未訂定公司治理實務守則，但管理辦法之制定按照公司治理精神並依循主管機關等單位頒佈之法規，定期檢討修訂。	無重大差異情形
二、公司股權結構及股東權益				
（一）公司是否訂定內部作業程序處理股東建議、疑義、糾紛及訴訟事宜，並依程序實施？	V		（一）本公司及各子公司已設有股務專責人員妥善處理股東建議、疑義及糾紛事項。	無重大差異情形
（二）公司是否掌握實際控制公司之主要股東及主要股東之最終控制者名單？	V		(二) 本公司及子公司凌通科技、宏陽科技、凌陽創新科技定期揭露持有股份超過百分之十之股東及董事、監察人，有關質押、增加或減少公司股份，或發生其他可能引起股份變動之重要事項，以掌握主要股東及主要股東之最終控制者。未公開發行之子公司每月底定期檢視股東名冊，以掌握主要股東及主要股東之最終控制者。	無重大差異情形
（三）公司是否建立、執行與關係企業間之風險控管及防火牆機制？	V		（三）本公司及各子公司均訂定各項管理辦法，對於與關係企業之交易往來均有明確規範，以達風險控管機制。	無重大差異情形
（四）公司是否訂定內部規範，禁止公司內部人利用市場上未公開資訊買賣有價證券？	V		(四) 本公司及子公司凌通科技、宏陽科技均已訂定『內部重大資訊揭露處理暨防範內線交易管理作業程序』。	無重大差異情形

評估項目	運作情形(註1)			與上市上櫃公司治理實務守則差異情形及原因
	是	否	摘要說明	
三、董事會之組成及職責				
（一）董事會是否就成員組成擬訂多元化方針及落實執行？	V		(一)本公司及子公司董事均在各領域具備不同專長，確實落實董事會成員多元化方針。	無重大差異情形
（二）公司除依法設置薪資報酬委員會及審計委員會外，是否自願設置其他各類功能性委員會？	V		(二)本公司及凌通科技依法設置薪資報酬委員會及審計委員會，宏陽科技依法設置薪資報酬委員會，餘公司治理運作，均由各部門依其職掌負責，其他功能性委員會之設置，未來將視實際需要設置之。 其他子公司目前未設置薪資報酬委員會、審計委員會及其他功能性委員會，未來將視公司實際需要設置之。	無重大差異情形
（三）公司是否訂定董事會績效評估辦法及其評估方式，每年並定期進行績效評估？	V		(三)本公司及子公司不定期檢討董事會功能，依董事個人表現及公司經營績效評估，逐期提高公司治理程度。	無重大差異情形
（四）公司是否定期評估簽證會計師獨立性？	V		(四)本公司及各子公司於年度終了均會評估簽證會計師之獨立性，並於董事會決議簽證會計師之聘任。	無重大差異情形

評估項目	運作情形(註1)			與上市上櫃公司治理實務守則差異情形及原因
	是	否	摘要說明	
四、公司是否建立與利害關係人溝通管道，及於公司網站設置利害關係人專區，並妥適回應利害關係人所關切之重要企業社會責任議題？	V		本公司及各子公司與往來銀行、供應商、及其他本公司之利害關係人皆保持良好之關係，秉持誠信原則，提供充足之經營資訊，適當維護其應有之合法權益。 本公司已於公司網站設置利害關係人專區，凌通科技、宏陽科技、凌陽創新科技及芯鼎科技亦於公司網站上提供詳細聯絡資料，利害關係人如有需要得隨時以電話、書信、傳真及電子郵件等方式與本公司聯繫。	無重大差異情形
五、公司是否委任專業股務代辦機構辦理股東會事務？	V		本公司、凌通科技及凌陽創新科技委任中國信託商業銀行股務代理部辦理公司股東會事務。 宏陽科技委任永豐金證券股份有限公司股務代理部辦理股東會事務。 其他子公司設有股務專責人員妥善處理股東會各項事務。	無重大差異情形
六、資訊公開 （一）公司是否架設網站，揭露財務業務及公司治理資訊？	V		(一)本公司、凌通科技、宏陽科技及凌陽創新科技架設中、英文網站設置專區揭露財務業務及公司治理資訊之情形。芯鼎科技已架設英文網站，並設置專區揭露業務資訊，有關財務及公司治理資訊將視公司規模再行揭露。	無重大差異情形
（二）公司是否採行其他資訊揭露之方式（如架設英文網站、指定專人負責公司資訊之蒐集及揭露、落實發言人制度、法人說明會過程	V		(二)本公司、凌通科技、宏陽科技及凌陽創新科技指定專人負責相關資訊之蒐集及揭露，並設有發言人及代理發言人。 其他子公司設有指定專人負責公司資訊之蒐	無重大差異情形

評估項目	運作情形(註1)			與上市上櫃公司治理實務守則差異情形及原因
	是	否	摘要說明	
放置公司網站等）？			集及揭露，目前尚未設有發言人。	
七、公司是否有其他有助於瞭解公司治理運作情形之重要資訊（包括但不限於員工權益、僱員關懷、投資者關係、供應商關係、利害關係人之權利、董事及監察人進修之情形、風險管理政策及風險衡量標準之執行情形、客戶政策之執行情形、公司為董事及監察人購買責任保險之情形等）？	V		(一)員工權益：本公司及各子公司在勞基法及兩性工作平等法之規範及精神下，針對員工權益訂有各類管理辦法並遵循之。 (二)員工關懷：本公司及各子公司各項管理規章均以員工利益為主，關心員工生活、福利，並訂定合理之薪資待遇。 (三)投資者關係：本公司及各子公司均設有專責人員負責公司資訊蒐集、揭露及投資人之答詢，與投資者維持良好關係。 (四)供應商關係：本公司及各子公司與供應商均有良好的供應鏈關係，達到整體生產成本最佳化。 (五)利害關係人之權利：本公司及各子公司與利害關係人保持良好之溝通管道，並尊重且維護其合法之權益。 (六)董事及監察人進修之情形：本公司及各子公司鼓勵董事及監察人參加持續進修之課程。本公司並將董事取得課程證書公告於公開資訊觀測站。 (七)風險管理政策及風險衡量標準之執行情形：本公司及各子公司依法訂定內部規章，進行各種風險管理及評估。 (八)客戶政策之執行情形：本公司及各子公司與客	無重大差異情形

評估項目	運作情形(註1)			與上市上櫃公司治理實務守則差異情形及原因
	是	否	摘要說明	
			戶均維持良好關係，並依據各內部管理辦法以提供客戶服務，並以”為客戶提供最好的服務”為公司重要之經營理念。 (九)公司為董事及監察人購買責任保險之情形：本公司及凌通科技已為董事購買責任保險，本公司保單承保範圍並涵蓋各子公司之董事監察人。	
八、公司是否有公司治理自評報告或委託其他專業機構之公司治理評鑑報告？(若有，請敘明其董事會意見、自評或委外評鑑結果、主要缺失或建議事項及改善情形) (註2)		V	本公司及各子公司尚無委託其他專業機構進行評價，本公司董事會、內部控制、內部稽核及資訊揭露等事宜，已按照公司治理之精神運作及執行。	無重大差異情形

註1：運作情形不論勾選「是」或「否」，均應於摘要說明欄位敘明。

註2：所稱公司治理自評報告，係指依據公司治理自評項目，由公司自行評估並說明，各自評項目中目前公司運作及執行情形之報告。

(五)　公司薪酬委員會之組成、職責及運作情形：

(1)薪資報酬委員會成員資料

身份別（註1）	條件 / 姓名	是否具有五年以上工作經驗及下列專業資格			符合獨立性情形（註2）								兼任其他公開發行公司薪資報酬委員會成員家數	備註（註3）
		商務、法務、財務、會計或公司業務所需相關科系之公私立大專院校講師以上	法官、檢察官、律師、會計師或其他與公司業務所需之國家考試及格領有證書之專門職業及技術人員	具有商務、法務、財務、會計或公司業務所需之工作經驗	1	2	3	4	5	6	7	8		
獨立董事	魏哲和	V		V	V	V	V	V	V	V	V	V	2	
獨立董事	黃則仁		V	V	V	V	V	V	V	V	V	V	4	
獨立董事	徐堯慶		V	V	V	V	V	V	V	V	V	V	2	

註1：身分別請填列係為董事、獨立董事或其他。

註2：各成員於選任前二年及任職期間符合下述各條件者，請於各條件代號下方空格中打“✓”。

(1)非為公司或其關係企業之受僱人。

(2)非公司或其關係企業之董事、監察人。但如為公司或其母公司、公司直接及間接持有表決權之股份超過百分之五十之子公司之獨立董事者，不在此限。

(3)非本人及其配偶、未成年子女或以他人名義持有公司已發行股份總額百分之一以上或持股前十名之自然人股東。

(4)非前三款所列人員之配偶、二親等以內親屬或三親等以內直系血親。

(5)非直接持有公司已發行股份總額百分之五以上法人股東之董事、監察人或受僱人，或持股前五名法人股東之董事、監察人或受僱人。
(6)非與公司有財務或業務往來之特定公司或機構之董事（理事）、監察人（監事）、經理人或持股百分之五以上股東。
(7)非為公司或其關係企業提供商務、法務、財務、會計等服務或諮詢之專業人士、獨資、合夥、公司或機構之企業主、合夥人、董事（理事）、監察人（監事）、經理人及其配偶。
(8)未有公司法第 30 條各款情事之一。

註 3：若成員身分別係為董事，請說明是否符合「股票上市或於證券商營業處所買賣公司薪資委員會設置及行使職權辦法」第 6 條第 5 項之規定。

(2)薪資報酬委員會運作情形資訊

一、 本公司之薪資報酬委員會委員計 3 人。

二、 本屆委員任期：104 年 06 月 12 日至 107 年 06 月 11 日，104 年度第二屆薪資報酬委員會開會 2 次、第三屆薪資報酬委員會開會 4 次(A)，委員資格及出席情形如下：

職稱	姓名	實際出席次數(B)	委託出席次數	實際出席率(%) (B/A)(註)	備註
召集人	魏哲和	6	0	100	104.06.12 連任
委員	朱博湧	2	0	100	104.06.12 解任
委員	黃則仁	6	0	100	104.06.12 連任
委員	徐堯慶	4	0	100	104.06.12 新任

其他應記載事項：

一、 董事會如不採納或修正薪資報酬委員會之建議，應敘明董事會日期、期別、議案內容、董事會決議結果以及公司對薪資報酬委員會意見之處理(如董事會通過之薪資報酬優於薪資報酬委員會之建議，應敘明其差異情形及原因)：董事會採納且未修正薪資報酬委員會之建議。

二、 薪資報酬委員會之議決事項，如成員有反對或保留意見且有紀錄或書面聲明者，應敘明薪資報酬委員會日期、期別、議案內容、所有成員意見及對成員意見之處理：薪酬委員會之成員皆一致同意薪酬委員會之決議事項，無反對或保留意見。

註：

(1)年度終了日前有薪資報酬委員會成員離職者，應於備註欄註明離職日期，實際出席率(%)則以其在職期間薪資報酬

委員會開會次數及其實際出席次數計算之。

(2)年度終了日前，有薪資報酬委員會改選者，應將新、舊任薪資報酬委員會成員均予以填列，並於備註欄註明該成員為舊任、新任或連任及改選日期。實際出席率(%)則以其在職期間薪資報酬委員會開會次數及其實際出席次數計算之。

(六) 履行社會責任情形(公司對環保、社區參與、社會貢獻、社會服務、社會公益、消費者權益、人權、安全衛生與其他社會責任活動所採行之制度與措施及履行情形)：

評估項目	運作情形(註1)			與上市上櫃公司企業社會責任實務守則差異情形及原因
	是	否	摘要說明(註2)	
一、落實公司治理				
（一）公司是否訂定企業社會責任政策或制度，以及檢討實施成效？		V	(一)本公司及各子公司雖未訂定企業社會責任政策，但本公司仍會持續實踐企業社會責任，未來亦會視情況訂定相關政策。	將視公司未來發展及規模，並考量法令或實際必要之需求，依「上市上櫃企業社會責任實務守則」及相關法令訂定之。
（二）公司是否定期舉辦社會責任教育訓練？		V	(二)本公司及各子公司尚無定期舉辦員工社會責任教育訓練，惟日常業務中已嚴格要求員工遵守相關規定及道德規範，以期達到企業社會責任落實之目標。	無重大差異情形
（三）公司是否設置推動企業社會責任專（兼）職單位，並由董事會授權高階管理階層處理，及向董事會報告處理情形？		V	(三)本公司及各子公司雖未設置推動社會責任專(兼)職單位，但在環保上及相關社會責任活動皆不遺餘力。	無重大差異情形
（四）公司是否訂定合理薪資報酬政策，並將員工績效考核制度與企業社會責任政策	V		(四)本公司及各子公司已訂定「工作規則」，要求員工恪守相關規定及道德規範，並訂定合	無重大差異情形

評估項目	運作情形(註1)			與上市上櫃公司企業社會責任實務守則差異情形及原因
	是	否	摘要說明(註2)	
結合，及設立明確有效之獎勵與懲戒制度？			理薪資報酬政策，配合績效考核制度以明確有效落實獎勵及懲戒制度。	
二、發展永續環境 （一）公司是否致力於提升各項資源之利用效率，並使用對環境負荷衝擊低之再生物料？	V		(一)本公司及各子公司遵守相關環保法令，積極響應資源回收並分類，並採購各種高效能設備以提升各項能、資源使用效率，另推動使用各項再生物料，以減少對環境之衝擊。同時也傳達給員工節能減碳相關的觀念，並實施教育訓練以達到全員環保的目標。	無重大差異情形
（二）公司是否依其產業特性建立合適之環境管理制度？	V		(二)本公司及各子公司重視環境管理，並以優於法令規定之標準雇用合格之管理專責人員，本公司及凌通科技現有二位合格甲種勞工安全衛生業務主管，一位合格勞工安全衛生管理師。本公司及各子公司均宣導無紙化作業及使用省電燈具及省水用具，並積極推動各項減廢活動，減少對環境之影響，並使用環保新冷媒，避免臭氧層破壞，同時執行隨手關燈、節約用水的政策。	無重大差異情形

評估項目	運作情形(註1)			與上市上櫃公司企業社會責任實務守則差異情形及原因
	是	否	摘要說明(註2)	
（三）公司是否注意氣候變遷對營運活動之影響，並執行溫室氣體盤查、制定公司節能減碳及溫室氣體減量策略？	V		(三)本公司及各子公司中央空調由專人管控，在溫度未達一定高溫前減量使用，並使用智能控制系統及變頻裝置以有效管控空調用量，能即時偵測環境需求並自動調整空調用量，避免不必要浪費。另裝設電力效率自動控制設備，隨時監測電能使用狀況，以提升電能使用效率，減少電能耗用，以達到節能減碳及溫室氣體減量的策略目標。	無重大差異情形
三、維護社會公益 （一）公司是否依照相關法規及國際人權公約，制定相關之管理政策與程序？	V		(一)本公司及各子公司遵守勞動相關法令，並訂定相關工作規則，從優保障員工權益，並提供資訊使員工了解其權益。	無重大差異情形
（二）公司是否建置員工申訴機制及管道，並妥適處理？	V		(二)本公司及各子公司透過勞資會議召開、員工溝通會協調，並設立線上的意見交流管道，瞭解勞資雙方想法，創造雙贏局面。	無重大差異情形
（三）公司是否提供員工安全與健康之工作環境，並對員工定期實施安全與健康教育？	V		(三)本公司及各子公司提供優於勞工安全衛生法令規範之設施及環境。 依法設置專責組織及人員，實施 環境安全衛生管 理相關事宜。作業場所定期自動 檢查，確保員工、環境及設備之安全。並提供優於法令規定之 定期健康檢查。 提供員工職涯發展良好環境，提供多種教育訓練與培訓計	無重大差異情形

評估項目	運作情形(註1)			與上市上櫃公司企業社會責任實務守則差異情形及原因
	是	否	摘要說明(註2)	
			畫。	
（四）公司是否建立員工定期溝通之機制，並以合理方式通知對員工可能造成重大影響之營運變動？	V		(四)本公司及各子公司定期辦理各項員工滿意度調查及員工溝通會，了解同仁對公司政策的認同與理解程度。	無重大差異情形
（五）公司是否為員工建立有效之職涯能力發展培訓計畫？	V		(五)本公司及各子公司人資部針對同仁職涯發展訂有完整的培訓計畫，務求同仁能在既有的崗位上執行勤務，同時進修取得晉升時必要之技能。	無重大差異情形
（六）公司是否就研發、採購、生產、作業及服務流程等制定相關保護消費者權益政策及申訴程序？	V		(六)本公司及各子公司訂有客戶服務管理程序及客戶訴願相關處理辦法，有效處理客戶抱怨及提供時之服務。	無重大差異情形
（七）對產品與服務之行銷及標示，公司是否遵循相關法規及國際準則？	V		(七)本公司及各子公司對產品與服務之行銷及標示，均遵循本公司客戶及供應商當地之相關法規及國際準則。	無重大差異情形
（八）公司與供應商來往前，是否評估供應商過去有無影響環境與社會之紀錄？	V		(八)本公司及各子公司優先選擇具有環境責任的供應商，並訂有相關管理辦法。	無重大差異情形

評估項目	運作情形(註1)			與上市上櫃公司企業社會責任實務守則差異情形及原因
	是	否	摘要說明(註2)	
（九）公司與其主要供應商之契約是否包含供應商如涉及違反其企業社會責任政策，且對環境與社會有顯著影響時，得隨時終止或解除契約之條款？			(九)本公司所有供應商均應遵守本公司誠實政策，不收禮金、回扣，並禁止不合常規之關係人交易，若有違背即斷絕往來，以求最合理報價、最佳品質，及最好的服務，達到公司與供應商達到共同致力提升企業責任的目的。 凌通科技與供應商所簽署之合約中，並未明訂若發現有違反社會責任，或是其他對社會有顯著不良影響之情形時，本公司可終止或解除合約之條款，但明訂本公司有需要時，供應商應配合簽署環保及社會責任承諾書之條款。 宏陽科技、凌陽創新科技及芯鼎科技未來與主要供應商簽訂或更新契約時，會視實際需要將內容包含遵守雙方之企業社會責任政策，及供應商如涉及違反政策，且對供應來源社區之環境與社會造成顯著影響時，得隨時終止或解除契約之條款。	無重大差異情形
四、加強資訊揭露 （一）公司是否於其網站及公開資訊觀測站等處揭露具攸關性及可靠性之企業社會責任相關資訊？	V		本公司、凌通科技、宏陽科技及凌陽創新於股東會年報中揭露履行社會責任之資訊，並將年報上傳於公開資訊觀測站；另可透過公司網站	無重大差異情形

評估項目	運作情形(註1)			與上市上櫃公司企業社會責任實務守則差異情形及原因
	是	否	摘要說明(註2)	
			連結至公開資訊觀測站查詢相關資訊。	

五、公司如依據「上市上櫃公司企業社會責任實務守則」訂有本身之企業社會責任守則者，請敘明其運作與所訂守則之差異情形：

本公司及各子公司尚未明訂企業社會責任政策，但相關議題如永續經營、環境保護、員工權益、社會公益以及相關資訊揭露，皆有內部制度規範之。

為履行企業社會責任，本公司及各子公司將不定期對環保、社會貢獻、社會服務、社會公益、消費者權益、人權、安全衛生與其他社會責任活動盡一份心力。

六、其他有助於瞭解企業社會責任運作情形之重要資訊：

1.本公司及各子公司為專業 IC 設計公司，以 IC 研發及設計為主，係屬無污染產業，未有環境汙染之情事。

2.本公司及各子公司不定期積極參與有關社會公益之相關活動。

3.基於專業服務之理念，本公司及各子公司已訂定相關客訴之執行方針，以力求最快速解決客戶提出之問題。

4.本公司及各子公司係依據「勞動基準法」等勞工相關法令管理公司員工，並由專人處理員工之工作事宜，以保障其基本權益。

5.本公司及各子公司係參照勞工安全衛生有關法令，辦理安全衛生工作，以保障勞工衛生安全。

七、公司企業社會責任報告書如有通過相關驗證機構之查證標準，應加以敘明：無

註 1：運作情形不論勾選「是」或「否」，均應於摘要說明欄位敘明。

註 2：公司已編製企業社會責任報告書者，摘要說明得以註明查閱企業社會責任報告書方式及索引頁次替代之。

(七)　公司履行誠信經營情形及採行措施：

落實誠信經營情形

評　估　項　目	運作情形(註1)			與上市上櫃公司誠信經營守則差異情形及原因
	是	否	摘要說明	
一、訂定誠信經營政策及方案 （一）公司是否於規章及對外文件中明示誠信經營之政策、作法，以及董事會與管理階層積極落實經營政策之承諾？	V		（一）本公司訂有『誠信經營作業程序及行為指南』，以作為明示誠信經營之政策、作法，以及董事會及管理階層積極落實經營政策之承諾。 子公司秉持著「誠信」、「創意」、「品質」、「服務」的經營理念，制定公司內部各項管理制度及辦法，落實執行並不定期檢討。	無重大差異情形
（二）公司是否訂定防範不誠信行為方案，並於各方案內明定作業程序、行為指南、違規之懲戒及申訴制度，且落實執行？	V		（二）本公司訂有『誠信經營作業程序及行為指南』，明定作業程序、行為指南、違規之懲戒及申訴制度，並將此規範放置公司文件查詢系統中。 子公司之「工作規則」訂有禁止不誠信行為，對於違反規定之懲處及申訴制度。	無重大差異情形
（三）公司是否對「上市上櫃公司誠信經營守則」第七條第二項各款或其他營業範圍內具較高不誠信行為風險之營業活動，採行防範措施？	V		（三）本公司及各子公司皆不得直接或間接與公司往來之廠商、行號或顧客，借用其財務或收餽贈及邀宴，以致影響公司信譽及正常事務之執行。另全體員工負有保密公司或他人之營業秘密之義務。	無重大差異情形
二、落實誠信經營 （一）公司是否評估往來對象之誠信紀錄，並於其	V		（一）本公司及各子公司藉由客戶信用額度評核	無重大差異情形

評　估　項　目	運作情形(註1)			與上市上櫃公司誠信經營守則差異情形及原因
	是	否	摘要說明	
與往來交易對象簽訂之契約中明訂誠信行為條款？			及供應商管理作業，審慎評估往來對象之合法性，以避免不誠信的商業活動。	
（二）公司是否設置隸屬董事會之推動企業誠信經營專（兼）職單位，並定期向董事會報告其執行情形？	V		（二）本公司及凌通科技推動企業誠信經營相關宣導由董事長室負責。各部門依其職務所及範疇盡力履行。 子公司積極由上而下推動企業誠信經營理念，未來將視公司實際狀況設置推動單位，並定期報告董事會。	無重大差異情形
（三）公司是否制定防止利益衝突政策、提供適當陳述管道，並落實執行？	V		（三）本公司及各子公司員工與管理階層之溝通管道暢通，如有發現任何問題，皆能向管理階層反應。除此之外，負責誠信經營相關事務之部門皆依其職責依法辦理相關事務，防止利益衝突及提供適當陳述管道運作情形。	無重大差異情形
（四）公司是否為落實誠信經營已建立有效的會計制度、內部控制制度，並由內部稽核單位定期查核，或委託會計師執行查核？	V		（四）本公司及各子公司訂定有內部稽核計劃，內部稽核單位均依稽核計劃執行各項查核作業。	無重大差異情形
（五）公司是否定期舉辦誠信經營之內、外部之教育訓練？	V		（五）本公司訂有『誠信經營作業程序及行為指南』，內建誠信經營於企業文化中，並不時於各會議中宣導，以求落實。 各子公司則於日常業務中即注意所有員工落實誠信原則。	無重大差異情形
三、公司檢舉制度之運作情形 （一）公司是否訂定具體檢舉及獎勵制度，並建立便利檢舉管道，及針對被檢舉對象指派適當之	V		（一）本公司及各子公司訂有『員工申訴辦法』，並指派適當之受理負責人處理，作為員工檢	無重大差異情形

評　估　項　目	運作情形(註1)			與上市上櫃公司誠信經營守則差異情形及原因
	是	否	摘要說明	
受理專責人員？ （二）公司是否訂定受理檢舉事項之調查標準作業程序及相關保密機制？ （三）公司是否採取保護檢舉人不因檢舉而遭受不當處置之措施？	 V V		舉時的便利檢舉管道。 (二) 本公司及各子公司已制定『員工申訴辦法』，內容說明處理方式及相關保密原則。 (三) 本公司及各子公司之員工申訴辦法中明訂投訴的原則及其義務有提及及採取保護檢舉人不因檢舉而遭受不當處置之措施	 無重大差異情形 無重大差異情形
四、加強資訊揭露 （一）公司是否於其網站及公開資訊觀測站，揭露其所訂誠信經營守則內容及推動成效？	V		本公司已於公司網站及公開資訊觀測站，揭露『誠信經營作業程序及行為指南』內容條文，推動成效尚未揭露。 各子公司於公司網站及對外公司簡介揭露誠信經營的理念，公開發行公司並皆於公開資訊觀測站依法令規定揭露相關訊息。	無重大差異情形
五、公司如依據「上市上櫃公司誠信經營守則」訂有本身之誠信經營守則者，請敘明其運作與所訂守則之差異情形： 本公司及各子公司與各廠商及組織合作皆秉持誠信經營原則辦理。				
六、其他有助於瞭解公司誠信經營運作情形之重要資訊：(如公司檢討修正其訂定之誠信經營守則等情形) 本公司及各子公司以誠信為根本，務求全體員工秉持誠信精神，對投資人、客戶和社會負責。本公司設有申訴、檢舉信箱，員工如發現任何違反誠信原則或 危害公司聲譽之事，可透過網路申訴或檢舉。此外，本公司及各子公司與相關廠商及合作對象多為長期合作，並明訂契約，設置相關專職人員參與，維繫長期穩健合作關係。				

註1：運作情形不論勾選「是」或「否」，均應於摘要說明欄位敘明。

(八)　訂定公司治理守則及相關規章：

本公司目前已擬訂公司治理實務守則，將提報董事會通過，實務上亦依照公司治理實務守則之精神進行公司治理。

(九)　其他足以增進對公司治理運作之情形：無。

(十)　內部控制制度執行狀況應揭露事項

內部控制聲明書

凌陽科技股份有限公司

內部控制制度聲明書

日期：105 年3 月23日

本公司民國 104 年度之內部控制制度，依據自行評估的結果，謹聲明如下：

一、本公司確知建立、實施和維護內部控制制度係本公司董事會及經理人之責任，本公司業已建立此一制度。其目的係在對營運之效果及效率(含獲利、績效及保障資產安全等)、報導具可靠性、及時性、透明性及符合相關規範暨相關法令規章之遵循等目標的達成，提供合理的確保。

二、內部控制制度有其先天限制，不論設計如何完善，有效之內部控制制度亦僅能對上述三項目標之達成提供合理的確保；而且，由於環境、情況之改變，內部控制制度之有效性可能隨之改變。惟本公司之內部控制制度設有自我監督之機制，缺失一經辨認，本公司即採取更正之行動。

三、本公司係依據「公開發行公司建立內部控制制度處理準則」(以下簡稱「處理準則」) 規定之內部控制制度有效性之判斷項目，判斷內部控制制度之設計及執行是否有效。該「處理準則」所採用之內部控制制度判斷項目，係為依管理控制之過程，將內部控制制度劃分為五個組成要素：1.控制環境，2.風險評估，3.控制作業，4.資訊與溝通，及5.監督作業。每個組成要素又包括若干項目。前述項目請參見「處理準則」之規定。

四、本公司業已採用上述內部控制制度判斷項目，檢查內部控制制度之設計及執行的有效性。

五、本公司基於前項評估結果，認為本公司於民國104年12月31日的內部控制制度(含對子公司之監督與管理)，包括瞭解營運之效果及效率目標達成之程度、報導係屬可靠、及時、透明及符合相關規範暨相關法令規章之遵循有關的內部控制制度等之設計及執行係屬有效，其能合理確保上述目標之達成。

六、本聲明書將成為本公司年報及公開說明書之主要內容，並對外公開。上述公開之內容如有虛偽、隱匿等不法情事，將涉及證券交易法第二十條、第三十二條、第一百七十一條及第一百七十四條等之法律責任。

七、本聲明書業經本公司民國 105 年 3 月 23 日董事會通過，出席董事七人中，無反對意見，均同意本聲明書之內容，併此聲明。

董事長兼執行長　黃洲杰

委託會計師專案審查內部控制制度者，應揭露會計師審查報告：不適用。

(十一) 最近年度及截至年報刊印日止公司及其內部人員依法被處罰、公司對其內部人員違反內部控制制度規定之處罰、主要缺失與改善情形：無。

(十二) 最近年度及截至年報刊印日止，股東會及董事會之重要決議

日期	決議單位	案由	決議結果
104.06.12	股東會	1. 本公司一〇三年度營業報告。 2. 監察人查核報告。 3. 修訂本公司『誠信經營作業程序及行為指南』報告。 4. 本公司一〇三年度營業報告書及財務報表。 5. 本公司一〇三年度盈餘分派案 6. 本公司章程修訂案。 7. 本公司『董事及監察人選舉辦法』修訂案。 8. 本公司『背書保證作業程序』修訂案。 9. 本公司『資金貸與他人作業辦法』修訂案。 10. 本公司『取得或處分資產處理程序』修訂案。 11. 本公司『從事衍生性商品交易處理程序』修訂案。 12. 本公司第十屆董事(含獨立董事)改選案。 13. 解除本公司董事競業之限制案。	經主席徵詢全體出席股東無異議後照案通過。
104.06.12	董事會	1. 董事長推選案。 2. 本公司第三屆『薪資報酬委員會委員』委任討論案。	經主席徵詢全體出席董事無異議後照案通過。
104.07.06	董事會	1. 本公司董事暨功能性委員會車馬費討論案。	1.除依法迴避未參與討論及表決之一般董事外，經主席徵詢全體出席獨立董事，就一般董事之車馬費無異議照案

			通過。 2.除依法迴避未參與討論及表決之獨立董事外，經主席徵詢全體出席之一般董事，就董事暨功能性委員會之車馬費無異議照案通過。
104.08.12	董事會	2. 一〇四年第二季合併財務報表討論案。	經主席徵詢全體出席董事無異議後照案通過。
104.08.25	董事會	1. 一〇四年第一次庫藏股買回後註銷討論案。	經主席提修正案並徵詢全體出席董事無異議後照案通過。
104.10.13	董事會	1. 金融資產減損情形討論案。	經主席徵詢全體出席董事無異議後照案通過。
104.11.11	董事會	1. 一〇四年第三季合併財務報表討論案。	經主席徵詢全體出席董事無異議後照案通過。
104.12.25	董事會	1. 本公司章程修訂討論案。	經主席徵詢全體出席董事無異議後照案通過。
105.03.23	董事會	1. 本公司一〇四年度員工酬勞及董事酬勞分派情形討論案。 2. 一〇四年度合併財務報表暨關係企業合併財務報表討論案。 3. 一〇四年度營業報告書討論案。 4. 本公司一〇四年度盈餘分派討論案。 5. 解除本公司董事競業之限制討論案。 6. 買回本公司股份執行情形報告案。 7. 一〇五年股東常會召開事宜及受理股東提案權討論案。	經主席徵詢全體出席董事無異議後照案通過。
105.05.11	董事會	1. 一〇五年第一季合併財務報表討論案。	經主席徵詢全體出席董事無異議後照案通過。

(十三) 最近年度及截至年報刊印日止董事或監察人對董事會通過重要決議有不同意見且有紀錄或書面聲明者，其主要內容：無。

(十四) 最近年度及截至年報刊印日止，與財務報告有關人士辭職解任情形之彙總：無。

四、 會計師公費資訊：

會計師公費資訊級距表

會計師事務所名稱	會計師姓名		查核期間	備 註
勤業眾信聯合會計師事務所	葉東煇	林鴻鵬	104.01.01~104.06.30	內部業務調動
	葉東煇	黃樹傑	104.07.01~104.12.31	

金額單位：新臺幣千元

金額級距 ＼ 公費項目		審計公費	非審計公費	合 計
1	低於 2,000 千元		✓	
2	2,000 千元(含)～4,000 千元			
3	4,000 千元(含)～6,000 千元	✓		✓
4	6,000 千元(含)～8,000 千元			
5	8,000 千元(含)～10,000 千元			
6	10,000 千元(含)以上			

(一) 給付簽證會計師、簽證會計師所屬事務所及其關係企業之非審計公費占審計公費之比例達四分之一以上者，應揭露審計與非審計公費金額及非審計服務內容：不適用。

(二) 更換會計師事務所且更換年度所支付之審計公費較更換前一年度之審計公費減少者，應揭露更換前後審計公費減少金額、比例及原因：不適用。

(三) 審計公費較前一年度減少達百分之十五以上者，應揭露審計公費減少金額、比例及原因：不適用。

五、 更換會計師資訊：

(一) 關於前任會計師

更 換 日 期	104 年 10 月 13 日		
更換原因及說明	勤業眾信聯合會計師事務所內部業務調動		
說明係委任人或會計師終止或不接受委任	當事人 ＼ 情 況	會計師	委任人
	主動終止委任	不適用	
	不再接受(繼續)委任		

<table>
<tr><td>最新兩年內簽發無保留意見以外之查核報告書意見及原因</td><td colspan="3">104 年及 103 年度期中核閱報告出具保留意見，主係列入合併財務報表中非屬重要子公司之財務報表及採權益法之被投資公司相關資訊係依據同期間未經會計師核閱之財務報告認列與揭露。</td></tr>
<tr><td rowspan="7">與發行人有無不同意見</td><td rowspan="5">有</td><td></td><td>會計原則或實務</td></tr>
<tr><td></td><td>財務報告之揭露</td></tr>
<tr><td></td><td>查核範圍或步驟</td></tr>
<tr><td></td><td>其　　他</td></tr>
<tr><td></td><td></td></tr>
<tr><td>無</td><td colspan="2">✓</td></tr>
<tr><td colspan="3">說明</td></tr>
<tr><td>其他揭露事項
(本準則第十條第五款第一目第四點應加以揭露者)</td><td colspan="3">無</td></tr>
</table>

(二)　　關於繼任會計師

事務所名稱	勤業眾信聯合會計師事務所
會計師姓名	葉東煇、黃樹傑
委任之日期	104 年 10 月 13 日
委任前就特定交易之會計處理方法或會計原則及對財務報告可能簽發之意見諮詢事項及結果	無
繼任會計師對前任會計師不同意見事項之書面意見	無

(三)　　前任會計師對本準則第十條第五款第一目及第二目之三事項之復函：無。

六、　公司之董事長、總經理、負責財務或會計事務之經理人，最近一年內曾任職於簽證會計師所屬事務所及其關係企業者：無。

七、 最近年度及截至年報刊印日止，董事、監察人、經理人及持股比例超過百分之十之股東股權移轉及股權質押變動情形

(一) 董事、監察人、經理人及大股東股權變動情形

單位：股

職稱	姓名	104 年度		105 年度 截至 4 月 15 日止	
		持有股數增(減)數	質押股數增(減)數	持有股數增(減)數	質押股數增(減)數
董事長兼執行長	黃洲杰	0	0	0	242,962
董事	遠見科技(股)公司	0	0	0	0
董事	詹文雄	0	0	0	0
董事	林維民	0	0	0	0
獨立董事	魏哲和	0	0	0	0
獨立董事	黃則仁 (104.06.12 就任)	0	0	0	0
獨立董事	徐堯慶 (104.06.12 就任)	0	0	0	0
副總經理	沈文義	(98,900)	0	0	0
財務會計處長	鄭淑貞	0	0	0	0
協理	張洋	0	0	0	0
協理	林至信	0	0	0	0
董事	海德威電子工業(股)公司代表人：黃堃芳 (104.06.12 解任)	0	0	0	0
獨立董事	朱博湧 (104.06.12 解任)	0	0	0	0
監察人	劉德忠 (104.06.12 解任)	0	0	0	0

(二) 股權移轉資訊

姓名	股權移轉原因	交易日期	交易相對人	交易相對人與公司、董事、監察人及持股比例超過百分之十股東之關係	股數	交易價格
無	無	無	無	無	無	無

(三)　　股權質押資訊

105年4月15日；單位：股

姓名(註 1)	質押變動原因(註 2)	變動日期	交易相對人	交易相對人與公司、董事、監察 人及持股比例超過百分之十股東之關係	股數	持股比率	質押比率	質借(贖回)金額
黃洲杰	質押	105.01.07	遠東國際商銀科園分行	無	5,000,000	15.67%	55.22%	-
黃洲杰	贖回	105.02.25	瑞士商瑞士銀行股份有限公司台北分公司	無	4,757,038	15.67%	50.09%	-

註1：係填列公司董事、監察人、經理人及持股比例超過百分之十股東姓名。
註2：係填列質押或贖回。

八、 股權比例占前十名之股東，其相互間之關係資料：

姓名	本人持有股份		配偶、未成年子女持有股份		利用他人名義合計持有股份		前十大股東相互間具有關係人或為配偶、二親等以內之親屬關係者，其名稱或姓名及關係。	
	股數	持股比率	股數	持股比率	股數	持股比率	姓名	關係
黃洲杰	92,737,817	15.67%	1,370,993	0.23%	-	-	凌旭投資、遠見科技	董事長
劉德忠	13,045,795	2.20%	2,006,943	0.34%	-	-	-	-
遠見科技股份有限公司	10,038,049	1.70%	-	-	-	-	黃洲杰	遠見科技之法人董事
代表人：黃洲杰	92,737,817	15.67%	1,370,993	0.23%	-	-	-	-
龔執豪	8,697,160	1.46%	771,433	0.13%	-	-	-	-
李文欽	7,000,000	1.18%	1,647,542	0.28%	-	-	-	-
大通託管先進星光先進總合國際股票指數	5,294,000	0.89%	-	-	-	-	-	-
凌旭投資股份有限公司	3,559,996	0.60%	-	-	-	-	黃洲杰	董事長
代表人：黃洲杰	92,737,817	15.67%	1,370,993	0.23%	-	-	-	-
銖德科技股份有限公司	2,904,036	0.49%	-	-	-	-	-	-
保富投資顧問(香港)有限公司投資專戶	2,866,000	0.48%	-	-	-	-	-	-
渣打託管梵加德新興市場股票指數基金專戶	2,716,000	0.46%	-	-	-	-	-	-

九、 綜合持股比例

104 年 12 月 31 日；單位：仟股/%

轉投資事業名稱(註)	本公司投資		董事、監察人、經理人及直接或間接控制事業之投資		綜合投資	
	股數	持股比例	股數	持股比例	股數	持股比例
宏陽科技(股)公司	38,836	61	8,251	13	47,087	74
凌通科技(股)公司	37,324	34	19,301	18	56,625	52
凌陽創新科技(股)公司	31,450	62	3,979	8	35,429	70
凌陽多媒體(股)公司	17,441	87	2,559	13	20,000	100
芯鼎科技(股)公司	20,735	38	4,197	8	24,932	46
傳芯科技(股)公司	908	2	19,592	49	20,500	51
遠見科技(股)公司	8,229	13	314	-	8,543	13
敦泰電子(股)公司	29,271	10	606	-	29,877	10
鋐德科技(股)公司	5,000	-	1,667	-	6,667	-
大同(股)公司	46,094	2	1,013	-	47,107	2

註：除上表所列公司外，其餘本公司直接持有之長期投資均由本公司單一持股，無綜合持股情形。

肆、 公司資本及股份

一、 股本來源

105 年 04 月 15 日

年月	發行價格	核定股本		實收股本		備註		
		股數(仟股)	金額(仟元)	股數(仟股)	金額(仟元)	股本來源(仟元)	以現金以外之財產抵充股款者	其他
79/08	10	2,300	23,000	620	6,200	現金增資 6,200	無	尚未公開發行
79/08	10	2,300	23,000	1,150	11,500	現金增資 5,300	無	尚未公開發行
81/03	10	2,300	23,000	2,300	23,000	現金增資 11,500	無	尚未公開發行
82/12	10	6,000	60,000	6,000	60,000	現金增資 20,900 盈餘轉增資 16,100	無	尚未公開發行
83/09	10	19,800	198,000	19,800	198,000	現金增資 60,000 盈餘轉增資 78,000	無	尚未公開發行
84/06	10	39,600	396,000	39,600	396,000	盈餘轉增資 198,000	無	84 年 6 月 28 日台財證第 37335 號函
85/06	10	64,360	643,600	64,360	643,600	盈餘轉增資 247,600	無	85 年 6 月 26 日台財證第 40155 號函
86/06	10	105,500	1,055,000	105,500	1,055,000	盈餘轉增資 411,400	無	86 年 6 月 10 日台財證第 46641 號函
87/06	10	184,000	1,840,000	184,000	1,840,000	盈餘轉增資	無	87 年 6 月 8 日台財證

年月	發行價格	核定股本		實收股本		備註		
		股數(仟股)	金額(仟元)	股數(仟股)	金額(仟元)	股本來源(仟元)	以現金以外之財產抵充股款者	其他
						785,000		第 49408 號函
88/06	10	269,120	2,691,200	269,120	2,691,200	盈餘轉增資 851,200	無	88 年 6 月 23 日台財證第 57760 號函
89/06	10	600,000	6,000,000	370,000	3,700,000	盈餘轉增資 1,008,800	無	89 年 6 月 03 日台財證第 48003 號
89/09	10	600,000	6,000,000	390,000	3,900,000	參與發行海外存託憑證 200,000	無	89 年 9 月 18 日台財證第 72620 號函
90/06	10	700,000	7,000,000	534,000	5,340,000	盈餘轉增資 1,440,000	無	90 年 6 月 27 日台財證第 140791 號函
90/12	10	700,000	7,000,000	544,742	5,447,424	合併轉增資 10,742	無	90 年 12 月 12 日台財證第 173137 號函
91/06	10	1,000,000	10,000,000	694,950	6,949,500	盈餘轉增資 957,334 資本公積轉增資 544,742	無	91 年 5 月 30 日台財證第 129546 號函
92/07	10	1,000,000	10,000,000	777,504	7,775,040	盈餘轉增資 130,590 資本公積轉增資 694,950	無	92 年 5 月 22 日台財證一字第 0920122560 號
93/06	10	1,000,000	10,000,000	875,254	8,752,544	盈餘轉增資 355,500 資本公積轉增資 622,004	無	93 年 6 月 15 日台財證一字第 0930126644 號
94/07	10	1,050,000	10,500,000	945,570	9,455,700	盈餘轉增資	無	94 年 7 月 11 日金管

年月	發行價格	核定股本		實收股本		備註		
		股數(仟股)	金額(仟元)	股數(仟股)	金額(仟元)	股本來源(仟元)	以現金以外之財產抵充股款者	其他
						487,576 資本公積轉增資 175,051 員工認股權 40,529		證一字第 0940127940 號 台證上字第 09400288741 號
94/11	10	1,050,000	10,500,000	948,147	9,481,472	員工認股權 25,772	無	台證上字第 09400340711 號
95/03	10	1,050,000	10,500,000	948,730	9,487,297	員工認股權 5,825	無	台證上字第 09500052761 號
95/06	10	1,050,000	10,500,000	949,784	9,497,844	員工認股權 10,547	無	台證上字第 09500116511 號
95/06	10	1,200,000	12,000,000	1,021,358	10,213,578	盈餘轉增資 508,844 資本公積轉增資 189,230 員工認股權 17,660	無	金管證一字第 0950126238 號
95/11	10	1,200,000	12,000,000	1,022,777	10,227,773	員工認股權 14,195	無	台證上字第 0950030505 號
96/01	10	1,200,000	12,000,000	512,212	5,122,119	減資 5,114,358 員工認股權 8,703	無	金管證一字第 0950159014 號
96/03	10	1,200,000	12,000,000	512,954	5,129,537	員工認股權 7,418	無	台證上字第 0960005441 號
96/09	10	1,200,000	12,000,000	554,240	5,542,399	盈餘轉增資	無	金管證一字第

年月	發行價格	核定股本		實收股本		備註		
		股數(仟股)	金額(仟元)	股數(仟股)	金額(仟元)	股本來源(仟元)	以現金以外之財產抵充股款者	其他
						288,622 資本公積轉增資 102,415 員工認股權 21,825		0960038299 號
96/11	10	1,200,000	12,000,000	556,051	5,560,514	員工認股權 18,115	無	台證上字第 0960037136 號
97/03	10	1,200,000	12,000,000	556,750	5,567,504	員工認股權 6,990	無	台證上字第 09700075761 號
97/05	10	1,200,000	12,000,000	556,893	5,568,931	員工認股權 1,427	無	台證上字第 09700142371 號
97/09	10	1,200,000	12,000,000	598,203	5,982,028	盈餘轉增資 301,637 資本公積轉增資 111,092 員工認股權 368	無	金管證一字第 0970036239 號
98/02	10	1,200,000	12,000,000	596,910	5,969,099	註銷庫藏股 -12,929	無	台證上字第 0980003591 號
103/03	10	1,200,000	12,000,000	591,995	5,919,949	註銷庫藏股 -4,915	無	台證上字第 10300058351 號

105 年 04 月 15 日；單位：股

股份種類	核定股本				備註
	流通在外股份(上市公司股票)	庫藏股股份	未發行股份	合計	
上市記名式普通股	591,994,919	0	608,005,081	1,200,000,000	

總括申報制度相關資訊

有價證券種類	預定發行數額		已發行數額		已發行部分之發行目的及預期效益	未發行部分預定發行期間	備註
	總股數	核准金額	股數	價格			
無	無	無	無	無	無	無	無

(一) 股東結構

105 年 04 月 15 日單位：人/股/%

股東結構數量	政府機構	金融機構	其他法人	外國機構及外人	個人	庫藏股	合計
人數	0	5	96	136	63,508	0	63,745
持有股數	0	89,046	27,753,448	32,272,882	531,879,543	0	591,994,919
持股比例	0.00%	0.02%	4.69%	5.45%	89.84%	0.00%	100.00%

註：第一上市（櫃）公司及興櫃公司應揭露其陸資持股比例；陸資係指大陸地區人民來臺投資許可辦法第 3 條所規定之大陸地區人民、法人、團體、其他機構或其於第三地區投資之公司。

(二) 股權分散情形

105 年 04 月 15 日

持股分級	股東人數(人)	持有股數(股)	持股比例(%)
1 至 999	26,531	2,964,585	0.50%
1,000 至 5,000	24,516	56,013,716	9.47%
5,001 至 10,000	6,128	49,081,746	8.29%
10,001 至 15,000	1,780	22,268,158	3.76%
15,001 至 20,000	1,421	26,717,183	4.51%
20,001 至 30,000	1,130	29,302,594	4.95%
30,001 至 40,000	547	19,777,457	3.34%
40,001 至 50,000	400	18,814,184	3.18%
50,001 至 100,000	719	52,000,950	8.78%
100,001 至 200,000	317	44,658,320	7.54%
200,001 至 400,000	143	39,615,188	6.69%
400,001 至 600,000	55	26,871,692	4.54%
600,001 至 800,000	17	12,211,363	2.06%
800,001 至 1,000,000	11	10,141,221	1.71%
1,000,001 以上	30	181,556,562	30.68%
合計	63,745	591,994,919	100.00%

(三) 特別股之股權分散：不適用

(四) 主要股東名單

105 年 04 月 15 日

股份 名稱	持有股數	持股比例
黃洲杰	92,737,817	15.67%
劉德忠	13,045,795	2.20%
遠見科技股份有限公司	10,038,049	1.70%
龔執豪	8,697,160	1.46%
李文欽	7,000,000	1.18%
大通託管先進星光先進總合國際股票指數	5,294,000	0.89%
凌旭投資股份有限公司	3,559,996	0.60%
錸德科技股份有限公司	2,904,036	0.49%
保富投資顧問(香港)有限公司投資專戶	2,866,000	0.48%
渣打託管梵加德新興市場股票指數基金專戶	2,716,000	0.46%

(五) 每股市價、淨值、盈餘及股利資料

項目		年度	103 年	104 年	105 年度 截至 3 月 31 日
每股市價	最高		14.45	19.95	13.55
	最低		10.60	9.61	9.87
	平均		12.29	13.70	11.58
每股淨值	分配前		15.75	16.10	15.82
	分配後		15.15	(註 1)	(註 1)
每股盈餘	加權平均股數		588,434,923	588,434,923	588,434,923
	每股盈餘(註 2)	調整前	0.72	1.00	0.00
		調整後	0.72	(註 1)	-
每股股利	現金股利		0.60	(註 1)	-
	無償配股	盈餘配股	-	(註 1)	-
		資本公積配股	-	(註 1)	-
	累積未付股利		-	(註 1)	-
投資報酬分析	本益比(註 3)		17.07	13.70	-
	本利比(註 4)		20.48	(註 1)	-
	現金股利殖利率(註 5)		0.05	(註 1)	-

註 1：俟股東會決議後定案。
註 2：按盈轉增資比率及員工紅利配股比率追溯調整後之每股盈餘。
註 3：本益比＝當年度每股平均收盤價／每股盈餘。
註 4：本利比＝當年度每股平均收盤價／每股現金股利。
註 5：現金股利殖利率＝每股現金股利／當年度每股平均收盤價。

(六) 公司股利政策、執行狀況及預期有重大變動之說明

公司章程所訂之股利政策

公司股利政策係按公司法及本公司章程規定,並依本公司資本及財務結構、營運狀況、盈餘及產業景氣狀況等因素決定就可分配盈餘中，以現金股利或股票股利等方式分派之。

本次股東會擬議股利分配之情形：

本公司 104 年度盈餘分派案，業經 105 年 3 月 23 日董事會決議通過，104 年度之決議配發分配項目如下(尚未經股東會決議通過)：

(1)提列法定盈餘公積 58,934,802 元。

(2)提列特別盈餘公積 4,094,000 元

(3)股東現金股息 526,875,478 元，依截至 105 年 4 月 15 日實際流通在外總股數 591,994,919 股計算，每股配發 0.89 元現金股利。

預期有重大變動之說明：無。

(七) 本次股東會擬議之無償配股對公司營業績效及每股盈餘之影響

本公司未編製並公告一〇五年度財務預測，無須揭露此資訊。

(八) 員工分紅及董監酬勞

公司章程所載員工分紅及董監酬勞

本公司每年決算後如有盈餘,除依法繳納營利事業所得稅及彌補以往年度虧損外，應先提撥百分之十法定盈餘公積，但法定盈餘公積已達資本總額時,不在此限。次依法令或主管機關規定提撥或回轉特別盈餘公積，所餘盈餘按下列方式分派之,惟盈餘提供分派之比率及股東現金股利之比率，得視當年度實際獲利及資金狀況，經股東會決議調整之:

一、股東股息提存股本之百分之六。

二、次就餘額提撥董事、監察人酬勞金百分之一．五；及員工紅利不低於百分之一，員工紅利以股票發放時，其對象得包括符合一定條件之從屬公司員工，該一定條件由董事會訂定之。

三、前項所餘，連同前期累積未分配盈餘為股東股利，由股東會決議股利分配數額。

四、上述現金股利不得低於股利總數(股東股息及股東股利)之百分之十，但現金股利每股若低於〇．五元得不予發放。

如有前一年度累積或當年度發生但當年度稅後盈餘不足提列之股東權益減項,應自前一年度累積未分配盈餘提列相同數額之特別盈餘公積，並於擬撥供分派前先行扣除。

董事會通過之擬議配發一〇四年度員工酬勞及董事酬勞等資訊

本公司於一〇五年三月二十三日召開董事會通過有關員工酬勞及董事酬勞之配發情形如下：

	金額(元)
員工酬勞－以現金方式發放	$6,088,770
董事酬勞－以現金方式發放	9,133,154
合計	$15,221,924

上年度盈餘用以配發員工分紅及董監酬勞之情形

本公司於一〇四年六月十二日召開股東會通過有關員工紅利及董監事酬勞之配發情形如下：

	金額(元)
員工紅利－以現金方式發放	$191,451
董監事酬勞－以現金方式發放	287,176
合計	$478,627

上述之分配情形與本公司一〇四年四月二十二日之董事會決議並無差異。

(九)　公司買回本公司股份情形：無。

二、　公司債辦理情形應包括未償還及辦理中之公司債，並參照公司法第二百四十八條之規定，揭露有關事項及對股東權益之影響：無。

三、　特別股辦理情形應包括流通在外及辦理中之特別股，並揭露相關發行條件、對股東權益影響及公司法第一百五十七條規定之事項：無。

四、 海外存託憑證辦理情形：

105 年 03 月 31 日

項目 \ 發行(辦理)日期		90 年 03 月 16 日	
發行(辦理)日期		90 年 03 月 16 日	
發行及交易地點		上市地點：歐、亞及美洲 發行地點：倫敦證券交易所	
發行總金額		美金 191,400,000 元	
單位發行價格		美金 9.57 元	
發行單位總數		14,737,222.5 單位	
表彰有價證券之來源		現金增資新台幣 200,000,000 元發行新股，每股面額 10 元。	
表彰有價證券之數額		普通股 29,474,445 股	
存託憑證持有人之權利與義務		1.表決權： 除法令另有規定外，海外存託憑證持有人得依據存託契約及中華民國法令規定行使海外存託憑證所表彰凌陽普通股之表決權。 2.股利分配、新股優先認購權及其他權益： 除存託契約或海外存託憑證所載之條件另有規定外，海外存託憑證持有人與普通股股東有同等之股利分配、其他配股權利及新股優先認購權。	
受託人		無	
存託機構		美國紐約梅隆銀行	
保管機構		兆豐國際商業銀行	
未兌回餘額		176,225 單位	
發行及存續期間相關費用之分攤方式		1.發行期間； 海外存託憑證發行相關費用由發行公司及售股股東按比例共同負擔。 2.存續期間： 海外存託憑證存續期間之相關費用(包括倫敦證券交易所掛牌費用、資訊揭露及其他支出)均由發行公司負擔。	
存託契約及保管契約之重要約定事項		略	
每單位市價	104 年度	最 高	US$1.28
		最 低	US$0.61
		平 均	US$0.87
	105 年 03 月 31 日	最 高	US$0.82
		最 低	US$0.60
		平 均	US$0.70

五、 員工認股權憑證辦理情形：

(一) 員工認股權憑證辦理情形及對股東權益之影響：無。

(二) 取得員工認股權憑證之經理人及前十大員工之認購情形：無。

六、 限制員工權利新股辦理情形

(一) 凡尚未全數達既得條件之限制員工權利新股應揭露截至年報刊印日止辦理情形及對股東權益之影響：無。

(二) 累積至年報刊印日止取得限制員工權利新股之經理人及取得股數前十大之員工姓名及取得情形：無。

七、 併購辦理情形

(一) 最近年度及截至年報刊印日止已完成併購者應揭露：
揭露最近一季併購增資發行新股之主辦證券承銷商所出具之評估意見：無。
揭露最近一季執行情形(執行進度或效益未達預計目標者，應具體說明對股東權益之影響及改進計畫)：無。

(二) 最近年度及截至年報刊印日止已經董事會決議通過併購者，應揭露執行情形及被併購公司之基本資料。辦理中之併購應揭露執執行情形及對股東權益之影響：無。

伍、 資金運用計劃、執行情形：不適用。

陸、 營運概況

一、 業務內容

(一) 業務範圍

所營業務之主要內容：

CC01080 電子零組件製造業。
I 5 01010 產品設計業。
F 401010 國際貿易業。
I 3 01010 資訊軟體服務業。
I 3 01020 資訊處理服務業。
研究、開發、製造、銷售下列產品：
1.各種積體電路之設計、製造、測試及銷售。
2.各種積體電路模組之設計、製造、測試及銷售。
3.各種應用軟體之研究、開發及銷售。
4.各種矽智財之研究、開發及銷售。
5.各種積體電路之貿易及代理業務。

現有產品種類及營業比重

單位：新台幣仟元；%

主要產品	104 年度	
	銷值	比例(%)
多媒體 IC	7,950,773	93.92
其他	515,060	6.08
合計	8,465,833	100.00

(二) 產業概況

產業上、中、下游之關聯性

本公司負責規格制定、IC 設計及系統設計、晶圓針測及售後服務等業務。光罩製作、晶圓製造、晶圓切割、IC 封裝及最終測試等則委託專業廠商代工。台灣半導體製造供應鍊十分完整，上下游製造廠座落新竹科學園區或周邊，形成半導體聚落效應，可有效提高製造生產效率。

產品發展趨勢及競爭情形

公司別	主要產品	產品發展趨勢與競爭情形
凌陽科技	IC 產品應用於 DVD 播放機、車用之影音播放機，並授權高速介面 IP、高效能資料轉換器 IP 與類比 IP	本公司 IC 產品的主要硬體技術是以 DSP 及 RISC 處理器為核心，配合各種不同的影像處理和聲音處理演算法，可處理需要繁複數學運算的應用，可應用於 DVD 播放機、車用影音娛樂產品等。目前產品大量應用於前後裝車載娛樂系統。目前開發先進行車輔助系統(ADAS)平台控制晶片。國外歐美日半導體大廠與國內聯發科為主要競爭者。
凌通科技	A. 消費性 IC (a) 8/16-bit 液晶控制 IC (b) 8/16/32-bit 語音/音樂控制 IC (c) 16-bit SMS/caller ID 通訊 IC B. 多媒體 IC 16/32-bit MCU/DSP JPEG/MPEG/H.263/H.264 Decoder/Encoder C. MCU IC (a)遙控器 IC (b)馬達控制 IC (c)工業控制 IC	在智慧行互動玩具與教育學習平台產品與競爭對手相較，本公司的特殊智慧互動技術及完整的 total solution 深獲客戶青睞，並以技術領先及反應快速見長，將競爭門檻拉高，且領先業界推出 16/32 位元平台，並提供客戶完整開發工具及程式庫，很容易的開發製作內容(Content)，達到競爭對手不易做到的互動功能，居業界領先之地位。另外本公司是國內從事無線充電 IC 的領導廠商。領先取得 WPC Qi 的認證外，量產數量僅次於領導廠商 TI。 行車記錄器市場本以高整合度、高穩定度及高性價比的優勢，協助客戶提升生產良率並降低成本，以持續提升我們的競爭力及市場佔有率。
凌陽創新	微控產品系列，應用於電腦與家電週邊如鍵盤、滑鼠、與遙控器； 影像產品系列，應用於外掛網路攝影機、NB 筆電內建之網	光學滑鼠影像感測器主要供應商以原相科技為主，MCU 主要供應商則以盛群、松翰、義隆及本公司為主。公司領先業界推出高整合的有線光

	路攝影機	學滑鼠單晶片，提供客戶有線及無線滑鼠之 Total solution，並成為光學滑鼠光學晶片主要供應商之一。 NB Camera IC 領導廠商係為國內松翰科技(Sonix)以及瑞昱(Realtek)，本公司於外掛式 Webcam 之產品競爭方面，已獲得國際主要大廠包括羅技(Logitech)等之品質認可，成為其長期配合的供應商。
芯鼎科技	(1)H.264 FHD SoC 晶片產品：應用於配備 H.264 視訊壓縮、高解析度與高幀率的高階數位相機 (FHD DSC)、穿戴式 cameras、行車紀錄器 (Car Cameras) 、IP Security Cameras 及運動攝錄影機(Sport Cameras) (2)Mjpeg HD SoC 晶片產品：應用於低價 HD DSC、Sport Cameras、Car Cameras、IP Security Cameras (3)ISP SoC 晶片產品：應用於 Tablet PC、Smart Phone 所需之攝錄影功能	中低階數位相機受到行行動裝置排擠效應持續發酵，致使全球數位相機的銷售量繼續呈現下滑趨勢。但大眾對於高性能視訊及影像產品的需求不斷推陳出新，配備 H.264/H.265 視訊壓縮、高解析度與高幀率的高階數位相機、穿戴式 cameras、運動攝錄影機、行車紀錄器及 IP camera 五大應用的成長可期。因數位視訊及影像系統單晶片核心技術門檻高，主要競爭對手僅有 Ambarella。
宏陽科技	光儲存控制晶片 多渠道數位化馬達驅動晶片	隨著超高清藍光（Ultra HD BD）標準規範的確定，配合 4K 電視強力推廣和逐步普及，超高清藍光播放器將會是 4K 影視內容播放的主要媒介。超高清藍光播放器的伺服控制晶片已經正式量產，將成為宏陽營收成長的機會。另外宏陽並積極開發多渠道數位化馬達驅動晶片產品，正進入最後商品化系統整合與客戶承認階段，該核心技術將為宏陽發展基礎，並期許成為自動化產業整合方案的最佳供應夥伴。

(三)　技術及研發概況

最近年度及截至年報刊印日止投入之研發費用

單位：新台幣仟元

項目＼年度	104 年度	105 年第一季
研發費用	1,934,765	461,980
佔當年度營業收入比率	23%	26%

開發成功之技術及產品

公司別	成功開發之技術	計畫開發之新產品
凌陽科技	(1) H.264 解碼技術 (2) MPEG2//MPEG4 解碼技術 (3) Servo 控制技術 (4) HDMI DVD 晶片產品 (5) JPEG 解碼技術 (6) Video 編解碼技術	(1) 車用娛樂系統晶片 (2) Andorid 平台產品 (3) 車用導航與行車輔助系統平台 (4) 高速介面 IP (5) 高效能資料轉換器 IP (6) 類比 IP
凌通科技	(1) 4 通道之語音及音效控制 IC (2) 1500 點 LCD 控制晶片 SoC (3) 8 通道音效合成器及推挽式音頻放大器 (4) USB audio 控制 IC (5) HD 720P 行車紀錄器系列 SoC (6) HD 1080P 行車紀錄器系列 SoC (7) 高整合度帶LCD控制之遙控器 IC (8) 高抗干擾之觸控 IC (9) 無線充電 IC。	(1)消費性產品線 自行研發的RISC CPU為核心的80秒以下4通道語音及音效合成OTP微控制器/16位元DSP音效合成控制晶片/全新16位元內建GPU、APU、USB傳輸介面等並且支援彩色LCM的新一代LCD微控制器 (2)多媒體產品線 ARM Cortex-M4 32位元CPU、內建影像處理器ISP(Image Signal Processor)，具備720P/1080P H.264影像壓縮格式之高畫質攝影及回放功能的SoC及軟體應用平台 (3) MCU產品線 家電控制器、手持裝置、PC等週邊應用相關之微控制器、充電類微控制器、高效能無刷馬達微控制器等相關產品
創新科技	(1)無線滑鼠,鍵盤,智能遙控器	(1)高整合、多功能微控器

	(2)低功耗高整合 NB Camera 控制 IC (3)低耗電高整合微控器 (4)含語音輸入以及 3D 導航之無線傳輸技術 (5)USB2.0 to SATAII 橋接器 (6)人臉以及手勢辨識 IC	(2)高整合、多功能之光學滑鼠系統整合晶片 (3)無線滑鼠、無線鍵盤以及智能遙控器整體解決方案 (4) USB3.0 Advanced 8Mp NB/Web Cam Controller IC (5) USB3.0 3D NB/Web Cam Controller IC (6) USB2.0 Low Power NB Cam Controller IC
芯鼎科技	(1) JPEG 編解碼技術 (2) MPEG4 編解碼技術 (3) H.264 編解碼技術 (4) H.265 編解碼技術	(1)H.265 UHD (4K)/SHV(8K) SoC 晶片產品：應用於超高畫質、高壓縮、高性能、低功耗之影像處理產品。 (2)高速介面 IC：提供高速，高品質之傳輸介面，用以連結多個攝錄影機。應用於 360 度全景攝錄影的車用與監控市場需求。
宏陽科技	(1)USB 介面 DVD-RW SoC (2)CD/DVD/BD 讀寫控制技術	(1)先進高端製程超高畫質藍光唯讀儲存控 制晶片 (2)多渠道光儲存伺服馬達驅動控制晶片

(四) 長、短期業務發展計畫

短期業務計畫：

凌陽目前專注發展車用晶片產品與系統平台，已陸續推出具先進駕駛輔助系統功能(ADAS)之晶片平台產品，並成功開發包含應用於車用影音系統、Boombox、Soundbar 等音響產品、可攜式影音娛樂系統之單晶片產品與系統方案。目前亦提供高速介面、資料轉換器與類比等 IP 授權。隨著先進駕駛輔助系統（ADAS）相關系統陸續列入各國立法實施的規範，一線車廠也紛紛導入 ADAS 應用，市調機構預估 ADAS 的年複合成長率可達 35%，巴克萊證券更預估至 2020 年 ADAS 普及率將超過 25%，未來相關應用將更普及，將成為凌陽科技營收與獲利的主要成長動力。

凌通科技專注於消費性電子晶片，產品線包括語音、多媒體、與微控器晶片，產品研發居該市場領導地位。主要應用產品包括多媒體互動式玩具、教育學習、語音與液晶控制、MP3、消費性數位攝錄影機及 MCU 等相關應用。在消費性產品線，可望維持穩定的成長及獲利；在多媒體產品線，聚焦在智慧型互動機器人、穿戴式裝置、IoT 新創產品、行車紀錄器、航拍記錄器及運動 DV 等，預期在產品的開發及市場的擴展上將繼續成長；在 MCU 產品線，2016 年將更著重在新產品線的規劃、開發及新客戶的建立，投入更多的資源，加快產品線的擴展。

凌陽創新科技專注電腦周邊應用晶片開發，產品包括 PC 人機介面裝置晶片、網路攝影機晶片、光學感知器、RF 無線傳輸晶片、遙控器控制 IC 等等。2015 年銷售金額大部分來自 PC 相關的滑鼠鍵盤與相機晶片方案，少部分%來自高拍儀與遙控器控制晶片。因為 PC 與筆電市場萎縮，同業競爭劇烈，使凌陽創新科技 2015 年業績獲利衰退。經過資源調整與拓展新產品線後，寄望 2016 年可提高非 PC 相關產品如高拍儀無線遙控與車載攝像頭等之營收比重，並重回穩健成長的軌道。

芯鼎科技產品研發方向著重於低功耗、高效能、優越的 HD 視訊壓縮及影像品質、並兼具低成本結構。研發之晶片廣泛應用於智慧型手機、平板電腦、穿戴式 camera、行車紀錄器、無人機（Drones）、數位相機及數位監控錄影機(IP cameras)等產品。目前正積極研發採用 28nm 低功耗先進製程，可支援 4K UHD 超高解析度、H.265 視訊壓縮並提供即時電腦視覺的 OpenCV。消費大眾對於高性能視訊及影像產品的需求不斷推陳出新，高解析度與高幀率的相關影像處理晶片市場將有非常大的成長空間，這也是芯鼎未來主要的聚焦市場及營運成長之動力。並以成為數位視訊及影像系統晶片解決方案之世界級領導廠商為目標。

宏陽科技逐步進行產品線調整，致力於新技術與新產品開發，並努力提升營運效能，目前 2015 年營運已近損益兩平。超高清藍光播放器的伺服控制晶片已經正式量產，隨著超高清藍光（Ultra HD BD）標準規範的確定，消費者對於 4K 超高清內容的需求，將成為宏陽營收成長的機會。另外宏陽並積極開發多渠道數位化馬達驅動晶片產品，正進入最後商品化系統整合與客戶承認階段，該核心技術將為宏陽發展基礎，並期許成為自動化產業整合方案的最佳供應夥伴。

長期發展：

凌陽科技包含集團旗下所有合併個體，將持續深耕各領域之核心競爭力，努力拓展市場以增加市占率，發展高附加價值產品以提升毛利率，觀察景氣與市場趨勢，調整並優化產品線與轉投資，改善本業與業外投資績效，同時積極投入開發先進技術與產品，拓展營運規模，充實經營團隊與提昇公司知名度及形象，以期為所有股東創造更多獲利。

二、 市場及產銷概況

(一) 市場分析

主要產品之銷售地區

單位：新台幣仟元；%

銷售地區	104 年度	
	金額	比例(%)
亞洲	5,650,767	66.75
台灣	2,538,834	29.99
其他	276,232	3.26
合計	8,465,833	100

市場佔有率

TrendForce 旗下拓墣產業研究所預估，2015 年全球無晶圓廠 IC 設計產值衰退 8.5%，約 805.2 億美元，台灣無晶圓廠 IC 設計產值年成長率衰退 9.5%，約 154.6 億美元。本公司 2015 年合併營收新台幣 84.7 億元，市佔率約為 1.7%。

市場未來供需狀況與成長性

拓墣半導體分析師陳穎書表示，2016 年終端需求將較 2015 年稍有起色，然而智慧型手機、筆電需求成長有限、平板電腦持續衰退，新興應用如物聯網等又尚在發展初期，產值貢獻度仍低，因此 IC 設計產業的營運仍然艱困，年產值依舊難脫離衰退。

而根據資策會產業情報研究所（MIC）統計，2016 年成長率將回穩，預估整體產值會達到 22,135 億元台幣，較 2015 年成長 2.4%，預期整體表現將相對優於全球。預估 2016 年與 2015 年相比較，將可能衰退約 2.2%，僅達到 3,324 億美元。

但半導體的各項應用中，汽車電子市場未來機會備受期待。據 IC Insights、工研院 IEK 預估，2014 年至 2019 年的均成長率約 6%，2019 年汽車電子市場規模達 1,680 億美元，車用半導體約 400 億美元。IEK 半導體資深分析師范哲豪指出，汽車電子占一台新車的成本比重越來越高，在 2010 年為 35%，在 2030 年將上看 50%，預估平均每台汽車的半導體內含量金額越來越高，到 2019 年約達 610 美元。

據 IDC 預估，直至 2019 年，汽車用半導體產值每年平均將以兩位數，也就是 11%成長，就 2015 年而言，成長率預估達 23.1%，總銷售額達到 320 億美元。

公司別	產品應用市場	供需狀況與成長性
凌陽科技	車用影音系統 車用 ADAS 等	隨著先進駕駛輔助系統（ADAS）相關系統陸續列入各國立法實施的規範，一線車廠也紛紛導入 ADAS 應用，市調機

		構預估 ADAS 的年複合成長率可達 35%，巴克萊證券更預估至 2020 年 ADAS 普及率將超過 25%，未來相關應用將更普及
凌通科技	教育學習玩具	電子教育玩具已有十幾年的歷史，因其極佳之互動性及聲光效果，能幫助兒童有系統的學習從形狀、名稱、數字到文字等內容，透過有趣的遊戲及互動過程，由於智慧型手機及平板電腦的盛行，針對學齡兒童及青少年，在電子化潮流下，廠商也開始推出如平板電腦的學習平台，孩童在潛移默化中快速學習，也因為學習效果較傳統書籍等佳，因此市場不斷快速成長。
	智慧型互動玩具	近年來電子晶片的高度發展及各種感應器的大量運用，讓玩具不再只是呆板而被動的遊樂器具，而是具備大量聲光效果與互動功能的有趣產品，同時在智慧手機、平板上的 Apps 遊戲盛行，玩具商也順應趨勢推出跟 Apps 互動的玩具，更造成另一股風潮。目前玩具廠商莫不卯足全力發展各項互動的電子玩具，同時又搭配了各種強勢電影、電視動漫，讓每年電子玩具有著高度的成長。目前本公司每年智慧型互動玩具的出貨量可達數億顆，為市場佔有率最高的 IC 設計公司。
	無線充電	無線充電技術的發展，目前已經逐漸走向標準化。根據市調機構 IHS iSuppli 預測 2015 年將突破 1 億台電子裝置搭載無線充電功能。IHS 也統計，全球無線充電接收器及發送器市場，可望從 2013 年的 2,500 萬個成長到 2023 年的 17 億個。多家手機大廠相繼導入無線充電，市場將持續看好。
	行車記錄器市場	行車紀錄器總量 720P 市場規模在 2014 年已突破 1,000 萬台，而 1080P 的部分則呈現翻倍成長，2014 年已突破 800 萬台，加上雙攝影鏡頭的需求漸漸興起，預計未來幾年行車紀錄器的市場仍有很大的成長空間。
凌陽創新科技	鍵盤、滑鼠、與遙控器 PC/NB cam	PC筆電市場萎縮了近10%，同業競爭更加劇烈，造成以PC週邊應用為主的HID人機介面裝置市場，呈衰退的狀態。在平板電腦與智慧家電將是非常有潛力的市場方向。5Mp及8Mp的平板電腦用網路攝影機是一個新的需求及技術能力之提升，公司已在此高階影像產品方向投入研發，打造適用於平板電腦的新產品與應用。另外也積極增加非PC相關產

		品線如高拍儀無線遙控與車載攝像頭等，降低對PC市場的依賴程度。
芯鼎科技	高階數位相機 穿戴式 camera 行車紀錄器 IP camera	大眾對於高性能視訊及影像產品的需求提高，配備 H.264/H.265 視訊壓縮、高解析度與高幀率的高階數位相機、穿戴式 camera、行車紀錄器及 IP camera 四大應用的成長可期，此四大應用市場從 2013 到 2017 的年複成長率將超過 35%
宏陽科技	超高清藍光播放機	主要電視廠商對於 4K 電視的推廣不遺餘力，為了保持 4K 影視內容的播放品質和消費者的觀賞效果，超高清藍光播放器（UHD BD Player）將會是 4K 影視內容播放的主要媒介。因此超高清藍光伺服控制晶片未來將有機會逐漸成長。

競爭利基及發展遠景之有利及不利因素

(1) 競爭利基：

(a)研發團隊經驗累積與傳承完整

本公司 1990 年創立以來即定位為 IC 設計公司，經營團隊已經建立了完整的產品開發、技術管理、市場行銷等制度，並傳承給後進的員工，讓技術無斷層、客戶少埋怨、員工個人成長有成就。此外，凌陽並積極建立專利佈局，讓所研發的核心 IP 可創造更多價值。

(b)專注於消費性 IC 市場，經營與維護核心能力

IC 市場競爭激烈不進則退，本公司持續投入大量研發資源，積極建立與維護核心能力，勇於面對國際競爭，具經濟規模，比較容易爭取晶圓供應商的支持。本集團旗下產品線眾多，對產能的需求不因少數產品的汰換而大幅波動，是晶圓代工廠積極爭取的客戶，因此容易取得充沛的晶圓供應，且成本具競爭力。

(c)與上、下游廠商策略合作，專業分工，各展所長

本公司積極與上、下游廠商策略合作，掌握核心技術，專注於消費性產品開發，對長期發展有正面貢獻。

(d)與客戶維持長期穩定的合作關係

由於消費性電子終端產品須仰賴 IC 來提高其附加價值，故消費性電子終端產品廠商對 IC 設計業者之選擇格外謹慎；自產品開發流程來看，舉凡規格、產品的功能需求、產品交期、品質良率、及售後服務等等，皆為終端產品廠商所重視，凡此皆須經雙方長期配合、培養默契，於評估合格後，始建立雙方長久之合作關係。本公司一向致力於研究發展，並累積多年經驗，不斷開發新市場及通路，並採用代理商制度提供下游客戶更完備之服務，一直與

全球各大成品製造商維持長久良好之合作關係。

(2) 有利因素：

(a)陸續推出高階多媒體電子產品用 IC，提供客戶獲利的機會。

(b)產品開發複雜化，SoC 產業進入障礙升高，有利於凌陽這種資源充足、具有規模的 IC 公司。

(c)設計能力強及研發設備完整，開發新產品及降低產品成本的速度快，因應景氣變化的能力強。

(d)與晶圓代工廠長期合作，需求量已達相當經濟規模，利於取得晶圓代工產能。

(e)以車用娛樂系統平台控制晶片切入高端先進之車用 ADAS 系統，相對其他新進入者容易進入車廠供應鏈。

(3) 不利因素：

(a)消費性 IC 市場前景看好，競爭者眾。

(b)PC 需求衰退，相關營收受影響。

(c)晶片功能趨向高度整合，設計日漸複雜，開發費用增加。

(d)消費性產業受景氣波動影響較大

(e)車用半導體市場供應鏈封閉，進入障礙高。

(4) 因應對策：

(a)積極研發新產品，提昇附加價值。

(b)使用更高階製程，降低晶片單位成本，提高單位晶圓產出率。

(c)與客戶建立策略性夥伴關係，相互依存，達成雙贏。

(d)持續建立 IP 策略夥伴，擴大與加速 IP 來源。

(二) 主要產品產製過程：

產製過程

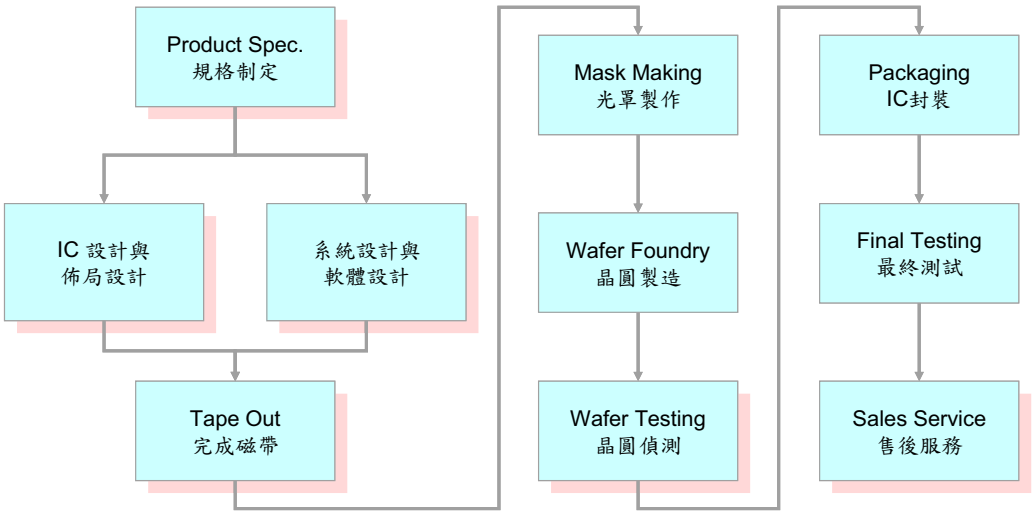

在上述晶粒產製過程中，本公司負責規格制定、IC 設計及系統設計、晶圓針測及售後服務等業務。光罩製作、晶圓製造、晶圓切割、IC 封

裝及最終測試等則委託專業廠商代工。

(三) 主要原料之供應狀況：

本公司主要原料為晶圓，目前主要供應商為台積電(TSMC)、聯電(UMC)、Dongbu 等國內外晶圓代工大廠，供料情形穩定而準時。

(四) 最近二年度主要進銷貨客戶名單

主要銷貨客戶名單

單位：新台幣仟元

103 年度				104 年度				105 年度截至第一季止			
客戶名稱	金額	佔全年度銷貨淨額比例(%)	與本公司之關係	客戶名稱	金額	佔全年度銷貨淨額比例(%)	與本公司之關係	客戶名稱	金額	佔全年度銷貨淨額比例(%)	與本公司之關係
B 公司	798,343	10.14	無	B 公司	1,198,755	14.16	無	B 公司	266,411	14.78	無
A 公司	786,001	9.99	無	A 公司	771,782	9.12	無	D 公司	197,659	10.97	無
D 公司	740,629	9.41	無	D 公司	697,688	8.24	無	E 公司	187,524	10.41	無
其他	5,546,542	70.46		其他	5,797,608	68.48		其他	1,150,577	63.84	
銷貨淨額	7,871,515	100.00		銷貨淨額	8,465,833	100.00		銷貨淨額	1,802,171	100.00	

主要進貨廠商名單

單位：新台幣仟元

103 年度				104 年度				105 年度截至第一季止			
廠商名稱	金額	佔全年度進貨淨額比例(%)	與本公司之關係	廠商名稱	金額	佔全年度進貨淨額比例(%)	與本公司之關係	廠商名稱	金額	佔全年度進貨淨額比例(%)	與本公司之關係
A 公司	1,883,682	49.93	無	A 公司	2,040,135	48.57	無	A 公司	402,569	54.68	無
B 公司	368,347	9.76	無	D 公司	314,178	7.48	無	D 公司	53,864	7.32	無
C 公司	337,516	8.95	無	C 公司	304,073	7.24	無	C 公司	47,002	6.38	無
其他	1,183,155	31.36		其他	1,541,980	36.71		其他	232,761	31.62	
進貨淨額	3,772,700	100.00		進貨淨額	4,200,366	100.00		進貨淨額	736,196	100.00	

(五) 最近二年生產量值表

單位：千顆；新台幣仟元

年度生產量值	103 年度			104 年度		
主要商品	產能	產量	產值	產能	產量	產值
多媒體 IC	-	788,636	4,706,191	-	678,461	5,109,791
其他	-	-	-	-	41	1,655
合計	-	788,636	4,706,191	-	678,502	5,111,446

註：本公司產品的主要原料是晶圓，主要委託知名半導體大廠加工製造，再自行或委外測試、包裝及出貨，無產能限制。

(六) 近二年銷售量值表

單位：千顆；新台幣仟元

年度銷售量值主要商品	103 年度				104 年度			
	內銷		外銷		內銷		外銷	
	銷量	銷值	銷量	銷值	銷量	銷值	銷量	銷值
多媒體 IC	288,176	2,154,975	495,794	5,233,659	220,622	2,467,957	461,770	5,482,816
其他	-	16,563	-	466,318	-	70,877	-	444,183
合計	288,176	2,171,538	495,794	5,699,977	220,622	2,538,834	461,770	5,926,999

三、 從業員工資料

年度		103 年	104 年	105 年 3 月 31 日
員工人數	研究發展單位	1,322	990	1,018
	生產單位	108	107	118
	管理單位	425	420	388
	合計	1,855	1,517	1,524
平均年齡		32.7	30.1	31.3
平均服務年資		5.14	5.42	5.78
學歷分佈比率	博士	1%	1%	1%
	碩士	48%	38%	38%
	大學	40%	48%	49%
	專科	8%	9%	8%
	高中職	3%	4%	4%
	合計	100%	100%	100%

四、 環保支出資訊

(一) 環保資訊

本公司為一高科技積體電路專業IC設計廠商，在新竹科學工業園區內從事半導體之研究開發，產品全數委託國內外各知名積體電路製造廠商生產製造晶圓片，無觸及各環保規定之有害污染源及未有違反環保規定所產生的損失之相關情事。

基於實現環境保護的理念及展現對社會的關懷和責任，本公司已建立環境保護體系並承諾及宣告且已通過ISO 14001認證；另，為減少電子廢棄物對生態環境的影響，凌陽科技提供客戶不含危害物質且滿意的產品，目前所有凌陽科技產品均符合法規的規定及客戶要求，並已通過IECQ QC080000認證。

(二) 從業員工之工作環境

優於勞工安全衛生法令規範之設施及環境。

依法設置專責組織及人員，實施環境安全衛生管理相關事宜。

作業場所定期自動檢查，確保員工、環境及設備之安全。

新進員工體格檢查及優於法令規定之在職員工定期健康檢查。

五、 勞資關係

(一) 員工福利措施

依照相關法令規定，辦理勞、健保、社會保險、同仁與眷屬團體保險，使同仁本身與家庭皆能蒙受保障福利。依法成立職工福利委員會，按每月銷貨收入及下腳收入提撥福利金，提供年節禮品、補助婚喪喜慶、辦理旅遊、社團活動及尾牙等活動，促進同仁工作與生活之平衡。定期舉辦勞資溝通協調會議，促進勞資合作，改善勞動條件及勞工生活與工作環境，以維護勞資雙方互助依存，兩蒙其利與和諧。

(二) 退休制度

依勞動基準法相關規定，設立勞工退休準備金監督委員會，每月為選擇勞動基準法之退休金及屬保留年資之員工薪資百分之二提存退休準備金至台灣銀行專戶。自九十四年七月一日起，員工選擇適用勞工退休金條例之退休金制度者，按其每月薪資6%提撥至勞工保險局之個人退休金專戶。

(三) 其他重要協議

公司運作以勞基法為遵循基準，勞資雙方依據聘僱合約、工作規則及各項管理規章執行。平時即重視員工各項福利及與員工之雙向溝通的暢通，廣徵員工各項意見，以做為公司各項措施改善之參考。因此勞資關係十分和諧，惟本公司仍將加強勞資雙方之溝通協調，並盡力做好福利措施，促使勞資關係更加和諧，以期消弭勞資糾紛發生之可能。

(四) 員工教育訓練

依據公司發展以及個人訓練需求，公司結合內部以及外部訓練資源，規劃多元化的訓練課程，公司並鼓勵員工自我學習，茲就本公司之訓練重點列示如下：

-管理職能訓練
-專業職能訓練
-通識職能訓練
-特定職能訓練
-自我發展訓練

(五) 最近年度及截至年報刊印日止，因勞資糾紛所受損失：無。

六、 重要契約

契約性質	當事人	契約起迄日期	主要內容	限制條款
土地租賃	新竹科學園區管理局	84/08/01~110/12/31	租賃自建廠房用土地	限自建廠房用
租賃契約	科學園區管理局	101.1.1-107.12.31	辦公室租賃	—
技術授權合約	KPENV 公司	95.02 至今	智慧財產權授權	需依約定使用
技術授權合約	Broadcom International Ltd.	97.02 至今	智慧財產權授權	需依約定使用
授權契約	ARM LIMITED	2007.12.27~無限期	ARM7TDMI-S 技術授權	凌通公司不得再授權予他人
授權契約	ARM LIMITED	2010.06.01~無限期	CORTEX-A8S CORE 技術授權	凌通公司不得再授權予他人
授權契約	ARM LIMITED	2008.03.09~無限期	ARM926EJ-S CORE 技術授權	凌通公司不得再授權予他人

柒、 財務概況

一、 簡明資產負債表及綜合損益表資料

(一) 簡明資產負債表資料(合併資料)

單位：新台幣仟元

項目＼年度		最近五年度財務資料(註1)					105年度截至3月31日之財務資料（註4）
		年	101年	102年	103年（註3）	104年	
流動資產			9,038,348	8,275,040	8,037,727	8,705,229	8,364,249
不動產、廠房及設備			1,943,786	2,154,641	3,490,672	3,563,095	3,527,767
無形資產			442,646	335,098	278,188	193,481	211,080
其他資產			3,138,650	3,436,833	3,012,857	3,137,202	2,947,034
資產總額			14,563,430	14,201,612	14,819,444	15,599,007	15,050,130
流動負債	分配前		2,697,452	2,709,677	2,826,174	2,740,858	2,704,946
	分配後		2,697,452	2,709,677	3,181,372	(註2)	(註2)
非流動負債			1,738,161	1,126,423	1,070,564	1,632,909	1,253,355
負債總額	分配前		4,435,613	3,836,100	3,896,738	4,373,767	3,958,301
	分配後		4,435,613	3,836,100	4,251,936	(註2)	(註2)
歸屬於母公司業主之權益			8,570,655	8,776,889	9,324,318	9,530,012	9,364,075
股本			5,969,099	5,969,099	5,919,949	5,919,949	5,919,949
資本公積			939,124	950,179	936,051	897,317	897,317
保留盈餘	分配前		1,714,020	1,813,177	2,221,787	2,444,655	2,446,963
	分配後		1,714,020	1,813,177	1,866,589	(註2)	(註2)
其他權益			103,648	199,670	309,932	331,492	163,247
庫藏股票			(155,236)	(155,236)	(63,401)	(63,401)	(63,401)
非控制權益			1,557,162	1,588,623	1,598,388	1,695,228	1,727,754
權益總額	分配前		10,127,817	10,365,512	10,922,706	11,225,240	11,091,829
	分配後		10,127,817	10,365,512	10,567,508	(註2)	(註2)

註1：上列各年度資料均經會計師查核簽證(採用國際財務報導準則)

註2：104年盈餘分派案尚待股東會通過

註3：依104年度財務報告揭露之首次適用修訂後 IAS 19，重編103年金額

註4：105年第一季財務資料已經會計師核閱 (採用國際財務報導準則)

(二) 簡明資產負債表資料(個體資料)

單位：新台幣仟元

項目＼年度		最近五年度財務資料（註1）				
		年	101 年	102 年	103 年（註3）	104 年
流動資產			4,129,502	3,021,678	3,213,839	3,273,115
不動產、廠房及設備（註2）			829,572	815,874	775,098	744,937
無形資產			268,059	225,196	200,631	67,742
其他資產（註2）			6,333,581	6,800,274	7,055,589	7,279,247
資產總額			11,560,714	10,863,022	11,245,157	11,365,041
流動負債	分配前		1,624,269	1,348,302	1,154,078	836,984
	分配後		1,624,269	1,348,302	1,509,276	（註2）
非流動負債			1,365,790	737,831	766,761	998,045
負債總額	分配前		2,990,059	2,086,133	1,920,839	1,835,029
	分配後		2,990,059	2,086,133	2,276,037	（註2）
歸屬於母公司業主之權益						
股本			5,969,099	5,969,099	5,919,949	5,919,949
資本公積			939,124	950,179	936,051	897,317
保留盈餘	分配前		1,714,020	1,813,177	2,221,787	2,444,655
	分配後		1,714,020	1,813,177	1,866,589	（註2）
其他權益			103,648	199,670	309,932	331,492
庫藏股票			(155,236)	(155,236)	(63,401)	(63,401)
非控制權益			-	-	-	-
權益總額	分配前		8,570,655	8,776,889	9,324,318	9,530,012
	分配後		8,570,655	8,776,889	8,969,120	（註2）

註1：上列各年度資料均經會計師查核簽證(採用國際財務報導準則)。

註2：104 年盈餘分派案尚待股東會通過。

註3：依 104 年度財務報告揭露之首次適用修訂後 IAS 19，重編 103 年金額。

(三)　簡明綜合損益表資料(合併資料)

單位：新台幣仟元

年度 項目	最近五年度財務資料(註1)					105年度截至3月31日之財務資料（註4）
	年	101年	102年	103年 (註2及3)	104年	
營業收入		8,615,264	8,521,868	7,871,515	8,465,833	1,802,171
營業毛利		3,269,420	3,391,968	3,314,401	3,522,625	777,371
營業損益		(435,426)	(14,260)	552,876	566,540	75,695
營業外收入及支出		(460,228)	180,004	390,694	371,467	(24,786)
稅前淨利		(895,654)	165,744	943,570	938,007	50,909
繼續營業單位本期淨利（損）		(916,235)	128,547	886,956	856,125	36,388
停業單位損失		-	-	(332,841)	(27,845)	-
本期淨利（損）		(916,235)	128,547	554,115	828,280	36,388
本期其他綜合損益（稅後淨額）		456,145	162,015	124,871	18,282	(169,824)
本期綜合損益總額		(460,090)	290,562	678,986	846,562	(133,436)
淨（損）利歸屬於母公司業主		(933,609)	52,785	422,852	589,348	2,331
淨利歸屬於非控制權益		17,374	75,762	131,263	238,932	34,057
綜合損益總額歸屬於母公司業主		(472,162)	195,179	536,619	609,203	(165,914)
綜合損益總額歸屬於非控制權益		12,072	95,383	142,367	237,359	32,478
每股（損失）盈餘		(1.59)	0.09	0.72	1.00	0.00

註1：上列各年度資料均經會計師查核簽證(採用國際財務報導準則)。

註2：依104年度財務報告揭露之首次適用修訂後 IAS 19，重編103年金額。

註3：本公司於104年1月20日董事會決議將 STB 產品中心之資產售予 Availink Inc.，故將相關之收入費損重分類至停業單位損益。

註4：105年第一季財務資料已經會計師核閱 (採用國際財務報導準則)。

(四) 簡明綜合損益表資料(個體資料)

單位：新台幣仟元

年度 項目	最近五年度財務資料（註1）				
	年	101 年	102 年	103 年 （註2及3）	104 年
營業收入		3,141,160	3,112,736	2,577,171	2,671,392
營業毛利		1,094,491	1,076,054	944,754	1,011,207
營業損益		(375,271)	(54,374)	178,340	167,996
營業外收入及支出		(558,338)	84,323	582,468	453,504
稅前淨利		(933,609)	29,949	760,808	621,500
繼續營業單位本期淨利（損）		(933,609)	52,785	755,693	617,193
停業單位損失		-	-	(332,841)	(27,845)
本期淨利（損）		(933,609)	52,785	422,852	589,348
本期其他綜合損益（稅後淨額）		461,447	142,394	113,767	19,855
本期綜合損益總額		(472,162)	195,179	536,619	609,203
淨利（損）歸屬於母公司業主		(933,609)	52,785	422,852	589,348
淨利歸屬於非控制權益		-	-	-	-
綜合損益總額歸屬於母公司業主		(472,162)	195,179	536,619	609,203
綜合損益總額歸屬於非控制權益		-	-	-	-
每股盈餘（損失）		(1.59)	0.09	0.72	1.00

註 1：上列各年度資料均經會計師查核簽證(採用國際財務報導準則)。

註2：依104年度財務報告揭露之首次適用修訂後 IAS 19，重編103年金額。

註3：本公司於104年1月20日董事會決議將 STB 產品中心之資產售予 Availink Inc.，故將相關之收入費損重分類至停業單位損益。

二、 簡明資產負債表及損益表資料-我國財務會計準則

(一) 簡明資產負債表資料(合併資料)-我國財務會計準則

單位：新台幣仟元

項目＼年度		最近五年度財務資料（註1）				
		97 年	98 年	99 年	100 年	101 年
流動資產		9,796,714	10,822,015	11,486,582	8,682,455	9,053,872
基金及投資		3,207,420	4,840,639	4,239,553	2,394,980	3,598,655
固定資產		1,612,190	1,226,172	1,173,773	1,649,559	1,943,055
無形資產		1,632,022	1,121,928	891,766	676,915	558,783
其他資產		1,343,542	1,126,403	718,363	694,064	404,271
資產總額		17,591,888	19,137,157	18,510,037	14,097,973	15,558,636
流動負債	分配前	4,514,455	4,241,446	3,752,814	3,069,081	2,654,495
	分配後	4,514,455	4,241,446	4,230,342	3,069,081	2,654,495
長期負債		-	1,470,500	132,500	-	1,368,398
其他負債		538,134	365,182	349,169	363,997	308,144
負債總額	分配前	5,052,589	6,077,128	4,234,483	3,433,078	4,331,037
	分配後	5,052,589	6,077,128	4,712,011	3,433,078	4,331,037
股本		5,982,028	5,969,099	5,969,099	5,969,099	5,969,099
資本公積		1,587,558	1,871,301	1,969,595	1,730,465	1,716,655
保留盈餘	分配前	3,924,634	4,306,149	5,079,860	2,617,410	1,940,440
	分配後	3,924,634	4,306,149	4,602,332	2,617,410	1,940,440
金融商品未實現損益		(561,966)	116,449	(172,567)	(1,190,315)	188,110
累積換算調整數		149,639	110,973	(18,662)	90,505	3,155
未認列為退休金成本之淨損失		-	-	-	-	-
股東權益總額	分配前	12,539,299	13,060,029	14,275,554	10,664,895	11,227,599
	分配後	12,539,299	13,060,029	13,798,026	10,664,895	11,227,599

註1：上列各年度資料均經會計師查核簽證

(二) 簡明資產負債表資料(個體資料)-我國財務會計準則

單位：新台幣仟元

項目＼年度		最近五年度財務資料（註1）				
		97 年	98 年	99 年	100 年	101 年
流動資產		2,837,092	6,227,432	5,609,370	3,422,494	4,102,736
基金及投資		7,445,768	8,161,338	8,544,972	6,445,698	7,343,777
固定資產		836,326	843,627	784,822	721,693	764,855
無形資產		551,787	318,756	216,747	269,542	253,732
其他資產		1,260,233	849,309	443,536	407,443	169,124
資產總額		12,931,206	16,400,462	15,599,447	11,266,870	12,634,224
流動負債	分配前	1,731,341	2,592,439	2,547,924	2,012,399	1,615,699
	分配後	1,731,341	2,592,439	3,025,452	2,012,399	1,615,699
長期負債		-	1,257,500	75,500	-	1,223,194
其他負債		249,443	239,953	212,099	192,543	133,108
負債總額	分配前	1,980,784	4,089,892	2,835,523	2,204,942	2,972,001
	分配後	1,980,784	4,089,892	3,313,051	2,204,942	2,972,001
股本		5,982,028	5,969,099	5,969,099	5,969,099	5,969,099
資本公積		1,587,558	1,871,301	1,969,595	1,730,465	1,716,655
保留盈餘	分配前	3,924,634	4,306,149	5,079,860	2,617,410	1,940,440
	分配後	3,924,634	4,306,149	4,602,332	2,617,410	1,940,440
金融商品未實現損益		(561,966)	116,449	(172,567)	(1,190,315)	188,110
累積換算調整數		149,639	110,973	(18,662)	90,505	3,155
未認列為退休金成本之淨損失		-	-	-	-	-
股東權益總額	分配前	10,950,422	12,310,570	12,763,924	9,061,928	9,662,223
	分配後	10,950,422	12,310,570	12,286,396	9,061,928	9,662,223

註1：上列各年度資料均經會計師查核簽證。

(三)　簡明損益表資料(合併資料)-我國財務會計準則

單位：新台幣仟元

年度 項目	最近五年度財務資料(註1)				
	97年	98年	99年	100年	101年
營業收入	16,177,800	17,891,157	12,765,140	9,251,963	8,615,264
營業毛利	4,713,417	5,624,097	4,992,470	3,097,921	3,269,420
營業損益	(943,667)	549,993	749,647	(803,383)	(433,457)
營業外收入	1,254,017	724,991	1,000,274	508,290	231,526
營業外支出	174,219	361,069	396,860	1,415,653	435,483
繼續營業部門稅前損益	136,131	913,915	1,353,061	(1,710,746)	(637,414)
繼續營業部門損益	77,630	496,977	921,992	(2,005,564)	(657,995)
停業部門損益	-	-	-	-	-
非常損益	-	-	-	-	-
會計原則變動之累積影響數	-	-	-	-	-
本期損益	77,630	496,977	921,992	(2,005,564)	(657,995)
每股(損失)盈餘	0.01	0.64	1.3	(3.37)	(1.15)

註1：上列各年度資料均經會計師查核簽證

(四)　簡明損益表資料(個體資料)-我國財務會計準則

單位：新台幣仟元

年度 項目	最近五年度財務資料（註1）				
	97 年	98 年	99 年	100 年	101 年
營業收入	6,093,179	7,349,600	6,129,584	3,599,747	3,141,160
營業毛利	2,357,964	2,434,607	2,255,319	958,074	1,094,491
營業損益	516,709	586,440	336,416	(554,981)	(377,320)
營業外收入及利益	727,781	665,689	849,816	343,330	103,710
營業外費用及損失	1,084,466	554,466	40,159	1,557,724	403,360
繼續營業部門稅前損益	160,024	697,663	1,146,073	(1,769,375)	(676,970)
繼續營業部門損益	8,383	381,515	773,711	(1,984,922)	(676,970)
停業部門損益	-	-	-	-	-
非常損益	-	-	-	-	-
會計原則變動之累積影響數	-	-	-	-	-
本期損益	8,383	381,515	773,711	(1,984,922)	(676,970)
每股盈餘（損失）	0.01	0.64	1.30	(3.37)	(1.15)

註1：上列各年度資料均經會計師查核簽證。

(五)　　最近五年度會計師簽證意見

簽證年度	會計師姓名	查核意見
100 年	葉東煇會計師 林鴻鵬會計師	無保留意見
101 年	葉東煇會計師 林鴻鵬會計師	無保留意見
102 年	葉東煇會計師 林鴻鵬會計師	無保留意見
103 年	葉東煇會計師 林鴻鵬會計師	無保留意見
104 年	葉東煇會計師 黃樹傑會計師	無保留意見

三、 最近五年度財務分析

(一) 財務分析(合併資訊)

年度 / 分析項目		最近五年度財務分析（註1）					105年度截至3月31日之財務分析（註2）
		年	101年	102年	103年（註9及10）	104年	
財務結構%	負債占資產比率	-	30.45	27.01	26.29	28.03	26.30
	長期資金占不動產、廠房及設備比率	-	591.43	513.78	331.73	350.30	339.33
償債能力%	流動比率	-	335.06	305.38	284.40	317.60	309.22
	速動比率	-	262.11	262.76	228.76	257.15	250.38
	利息保障倍數	-	註4	541.79	1,853.70	2,518.77	607.56
經營能力	應收款項週轉率（次）	-	6.29	5.81	4.82	5.13	4.95
	平均收現日數	-	58	63	76	71	74
	存貨週轉率（次）	-	3.83	3.88	4.02	3.84	3.45
	應付款項週轉率（次）	-	7.00	6.48	5.87	7.09	6.16
	平均銷貨日數	-	95	94	91	95	106
	不動產、廠房及設備週轉率（次）	-	4.43	3.96	2.79	2.40	2.03
	總資產週轉率（次）	-	0.59	0.60	0.54	0.56	0.47
獲利能力	資產報酬率（%）	-	(6.16)	1.11	4.01	5.65	0.29
	權益報酬率（%）	-	(8.82)	1.25	5.20	7.47	0.32
	稅前純益占實收資本額比率(%)(註8)	-	(15.00)	2.78	10.32	15.37	0.86
	純益率（%）	-	(10.63)	1.50	7.03	9.78	2.01
	每股盈餘（元）	-	(1.59)	0.09	0.72	1.00	0.00
現金流量	現金流量比率（%）	-	註5	49.23	10.64	36.73	8.87
	現金流量允當比率（%）(註3)	-	63.37	96.14	49.41	46.54	43.62
	現金再投資比率（%）	-	註6	10.35	1.30	3.64	1.78
槓桿度	營運槓桿度	-	註7	註7	6.07	5.54	9.17
	財務槓桿度	-	註7	註7	1.07	1.07	1.15
最近二年度各項財務比率變動原因說明（若增減變動未達20% 者可免分析）							

1. 長利息保障倍數增加，主要係本年度所得稅及利息費用稅前純益增加所致。
2. 資產報酬率、股東權益報酬率增加，主要係本年度營業收入增加以及採用權益法認列之關聯企業及合資利益增加，致稅後淨利增加所致。
3. 應付帳款週轉率增加，主要係本年度營業收入增加，銷貨成本隨之增加所致。
4. 純益率及稅前純益占實收資本比率增加，主要係本年度營業收入增加以及採用權益法認列之關聯企業及合資利益增加所致。
5. 每股盈餘增加，主要係本年度稅後淨利增加所致。
6. 現金流量比率及現金再投資比率增加，主要係本年度營業活動淨現金流入增加所致。

1.財務結構
(1)負債占資產比率＝負債總額／資產總額。
(2)長期資金占不動產、廠房及設備比率＝（權益總額＋非流動負債）／ 不動產、廠房及設備淨額。
2.償債能力
(1)流動比率＝流動資產／流動負債。
(2)速動比率＝（流動資產－存貨－預付費用）／流動負債。
(3)利息保障倍數＝所得稅及利息費用前純益／本期利息支出。
3.經營能力
(1)應收款項(包括應收帳款與因營業而產生之應收票據)週轉率＝ 銷貨淨額／各期平均應收款項(包括應收帳款與因營業而產生之應收票據)餘額。
(2)平均收現日數＝365／應收款項週轉率。
(3)存貨週轉率＝銷貨成本／平均存貨額。
(4)應付款項(包括應付帳款與因營業而產生之應付票據)週轉率＝ 銷貨成本／各期平均應付款項(包括應付帳款與因營業而產生之應付票據)餘額。
(5)平均銷貨日數＝365／存貨週轉率。
(6) 不動產、廠房及設備週轉率＝銷貨淨額／平均不動產、廠房及設備淨額。
(7)總資產週轉率＝銷貨淨額／平均資產總額。
4.獲利能力
(1)資產報酬率＝〔稅後損益＋利息費用×（１－稅率）〕／ 平均資產總額。
(2)權益報酬率＝稅後損益／平均權益總額。
(3)純益率＝稅後損益／銷貨淨額。
(4)每股盈餘＝（歸屬於母公司業主之損益－特別股股利）／加權平均已發行股數。
5.現金流量
(1)現金流量比率＝營業活動淨現金流量／流動負債。
(2)淨現金流量允當比率＝最近五年度營業活動淨現金流量／最近五年度(資本支出＋存貨增加額＋現金股利)。
(3)現金再投資比率＝(營業活動淨現金流量－現金股利)／(不動產、廠房及設備毛額＋長期投資＋其他非流動資產＋營運資金)。
6.槓桿度：
(1)營運槓桿度＝(營業收入淨額－變動營業成本及費用) ／ 營業利益。
(2)財務槓桿度＝營業利益 ／ (營業利益－利息費用)。
註 1：上述各年度資料均經會計師查核簽證(採用國際財務報導準則)。
註 2：105 年第一季財務資料已經會計師核閱 (採用國際財務報導準則)。
註 3：現金流量允當比率計算，係採用過去年度 ROC 合併資訊計算。
註 4：所得稅及利息費用前損益係純損，故未列示 。
註 5：營業活動淨現金流量為負數，故未列示。
註 6：營業活動淨現金流量少於現金股利發放數，故未列示。
註 7：係營業淨損，故未列示。
註 8：公司股票為無面額或每股面額非屬新臺幣十元者，前開有關占實收資本比率計算，則改以資產負債表歸屬於母公司業主之權益比率計算之。

註 9：依 104 年度財務報告揭露之首次適用修訂後 IAS 19，重編 103 年金額。

註10：本公司於104年1月20日董事會決議將 STB 產品中心之資產售予 Availink Inc.，故將相關之收入費損重分類至停業單位損益。

(二)　財務分析(個體資料)

分析項目＼年度		最近五年度財務分析(註1)				
		年	101 年	102 年	103 年（註7及8）	104 年
財務結構（%）	負債占資產比率		25.86	19.20	17.08	16.14
	長期資金占不動產、廠房及設備比率		1,180.59	1,153.30	1,287.75	1,400.06
償債能力%	流動比率		254.24	224.11	278.47	391.06
	速動比率		139.46	186.24	212.16	334.88
	利息保障倍數		註 2	196.76	3,120.87	2,662.46
經營能力	應收款項週轉率（次）		6.00	4.90	3.30	4.00
	平均收現日數		61	74	111	91
	存貨週轉率（次）		2.47	2.60	2.84	2.86
	應付款項週轉率（次）		6.66	6.25	4.54	7.26
	平均銷貨日數		148	140	129	128
	不動產、廠房及設備週轉率（次）		3.72	3.78	3.23	3.51
	總資產週轉率(次)		0.28	0.28	0.23	0.23
獲利能力	資產報酬率（%）		(7.98)	0.69	4.01	5.39
	權益報酬率（%）		(10.60)	0.60	4.67	6.25
	稅前純益占實收資本比率（%）(註6)		(15.64)	0.50	7.22	10.02
	純益率（%）		(29.72)	1.69	16.40	22.06
	每股盈餘（元）		(1.59)	0.09	0.72	1.00
現金流量	現金流量比率(%)(註3)		註 4	57.72	24.04	70.01
	現金流量允當比率（%）		126.64	150.42	100.10	97.84
	現金再投資比率（%）		註 4	7.86	2.63	2.10
槓桿度	營運槓桿度		註 5	註 5	4.48	5.42
	財務槓桿度		註 5	註 5	1.16	1.17

請說明最近二年度各項財務比率變動原因。
(1)流動比率及速動比率增加，主要係本年度應付帳款減少所致。
(2)應收帳款週轉率增加及平均收現日數減少，主要係本年度應收帳款減少所致。
(3)應付帳款週轉率增加，主要係本年度應付帳款減少所致。
(4)資產報酬率及股東權益報酬率增加，主要係本年度出售虧損部門，本年度稅後淨利金額較上年度增加所致。
(5)純益率及每股盈餘增加，主要係本年度出售虧損部門，本年度稅後淨利金額較上年度增加所致。
(6)現金流量比率增加，主要係本年度出售虧損部門，本年度稅後淨利金額較上年度增加，營業活動淨流現入亦隨之增加所致。
(7)現金再投資比率減少，主要係本年度應付帳款減少所致。
(8)營運槓桿度增加，主要係本年度營業收入增加所致。

註 1：上列各年度資料均經會計師查核簽證(採用國際財務報導準則)。
註 2：所得稅及利息費用前損益係純損，故未列示。
註 3：現金流量允當比率計算，係採用過去年度 ROC 合併資訊計算。
註 4：營業活動為淨現金流出，故未列示。
註 5：係營業淨損，故未列示。
註 6：公司股票為無面額或每股面額非屬新台幣十元者前開有關占實收資本比率計算，則改以資產負債表歸屬於母公司業主之權益比率計算之。
註 7：依 104 年度財務報告揭露之首次適用修訂後 IAS 19，重編 103 年金額。
註 8 ：本公司於 104 年 1 月 20 日董事會決議將 STB 產品中心之資產售予 Availink Inc.，故將相關之收入費損重分類至停業單位損益。

(三)　財務分析(合併資料)-我國財務會計準則

分析項目 ＼ 年度			最近五年度財務分析(註1)				
			97 年	98 年	99 年	100 年	101 年
財務結構%	負債占資產比率		28.72	31.76	22.88	24.35	27.84
	長期資金占固定資產比率		777.78	1185.03	1227.50	646.53	648.26
償債能力%	流動比率		217.01	255.15	306.08	282.82	341.08
	速動比率		142.50	216.20	245.51	242.46	268.52
	利息保障倍數		2.49	12.89	31.25	註 4	註 4
經營能力	應收款項週轉率（次）		5.21	7.68	6.12	5.95	6.37
	平均收現日數		70	48	60	61	57
	存貨週轉率（次）		3.90	5.9	4.62	3.98	3.84
	應付款項週轉率（次）		7.34	11.92	6.91	5.93	5.95
	平均銷貨日數		94	62	79	92	95
	固定資產週轉率（次）		10.03	14.56	10.88	5.61	4.43
	總資產週轉率（次）		0.92	0.93	0.69	0.66	0.55
獲利能力	資產報酬率（%）		0.76	3.04	5.08	(0.12)	(0.04)
	股東權益報酬率（%）		0.58	3.88	6.75	(0.16)	(0.06)
	占實收資本%比率	營業利益	(10.77)	8.58	12.56	(13.46)	(0.07)
		稅前純益	2.28	15.31	22.67	(28.66)	(0.11)
	純益率（%）		0.48	2.78	7.22	(21.68)	(0.08)
	每股盈餘（元）		0.01	0.64	1.30	(3.37)	(1.15)
現金流量	現金流量比率（%）		18.07	46.25	34.01	34.19	註 5
	現金流量允當比率（%）		125.30	124.87	97.31	95.41	63.48
	現金再投資比率（%）		註 2	11.29	7.55	3.80	註 2
槓桿度	營運槓桿度		註 3	8.73	5.55	註 3	註 3
	財務槓桿度		註 3	1.00	1.00	註 3	註 3
最近二年度各項財務比率變動原因說明（若增減變動未達 20% 者可免分析）：不適用							

註 1：上列各年度資料均經會計師查核簽證。
註 2：營業活動淨現金流量少於現金股利發放數，故未列示。
註 3：係營業淨損，故未列示。
註 4：所得稅及利息費用前損益係純損，故未列示。
註 5：營業活動淨現金流量為負數，故未列示。

(四)　財務分析(個體資料)-我國財務會計準則

分析項目＼年度			最近五年度財務分析（註1）				
			97 年	98 年	99 年	100 年	101 年
財務結構（%）	負債占資產比率		15.32	24.94	18.18	19.57	23.52
	長期資金占固定資產比率		1,309.35	1,608.3	1,635.97	1,255.65	1,423.20
償債能力%	流動比率		163.87	240.22	220.15	170.07	253.93
	速動比率		100.11	205.98	162.22	141.17	179.62
	利息保障倍數		8.20	21.45	61.34	註 3	註 3
經營能力	應收款項週轉率（次）		6.12	7.42	5.14	5.07	6.18
	平均收現日數		60	49	71	72	59
	存貨週轉率（次）		3.69	5.89	3.64	2.83	2.47
	應付款項週轉率（次）		5.85	8.38	5.51	6.01	6.66
	平均銷貨日數		99	62	100	129	148
	固定資產週轉率（次）		7.29	8.71	7.81	4.99	4.11
	總資產週轉率（次）		0.59	0.47	0.39	0.32	0.25
獲利能力	資產報酬率（%）		0.18	2.78	4.93	(14.71)	(5.47)
	股東權益報酬率（%）		0.07	3.28	6.17	(18.19)	(7.23)
	占實收資本比率（%）	營業利益	8.64	9.82	5.64	(9.30)	(6.32)
		稅前純益	2.68	11.69	19.20	(29.64)	(11.34)
	純益率（%）		0.14	5.19	12.62	(55.14)	(21.55)
	每股盈餘（元）		0.01	0.64	1.3	(3.37)	(1.15)
現金流量	現金流量比率（%）		120.99	35.9	33.08	48.75	註 4
	現金流量允當比率（%）		129.07	167.84	158.44	151.87	126.64
	現金再投資比率（%）		5.81	6.27	6.00	5.21	註 4
槓桿度	營運槓桿度		4.05	3.73	5.37	註 2	註 2
	財務槓桿度		1.04	1.06	1.06	註 2	註 2
最近二年度各項財務比率變動原因說明:不適用							

註1：上列各年度資訊均經會計師查核簽證。
註2：係營業淨損，故未列示。
註3：所得稅及利息費用前損益係純損，故未列示。
註4：營業活動為淨現金流出，故未列示。

四、　審計委員會查核報告書

凌陽科技股份有限公司

審計委員會查核報告書

董事會造具本公司民國一〇四年度營業報告書、財務報表及盈餘分派議案等，其中財務報表業經委託勤業眾信聯合會計師事務所查核完竣，並出具查核報告。上述營業報告書、財務報表及盈餘分派議案經本審計委員會查核，認為尚無不合，爰依證券交易法第十四條之四及公司法第二百一十九條之規定報告如上。

敬請 鑒核。

此　致

凌陽科技股份有限公司一〇五年股東常會

審計委員會召集人：魏哲和

中　華　民　國　一　〇　五　年　三　月　二　十　三　日

五、 合併財務報表暨會計師查核報告書

會計師查核報告

凌陽科技股份有限公司 公鑒：

凌陽科技股份有限公司及子公司民國 104 年及 103 年 12 月 31 日之合併資產負債表，暨民國 104 年及 103 年 1 月 1 日至 12 月 31 日之合併綜合損益表、合併權益變動表與合併現金流量表，業經本會計師查核竣事。上開合併財務報表之編製係管理階層之責任，本會計師之責任則為根據查核結果對上開合併財務報表表示意見。

本會計師係依照會計師查核簽證財務報表規則及一般公認審計準則規劃並執行查核工作，以合理確信合併財務報表有無重大不實表達。此項查核工作包括以抽查方式獲取合併財務報表所列金額及所揭露事項之查核證據、評估管理階層編製合併財務報表所採用之會計原則及所作之重大會計估計，暨評估合併財務報表整體之表達。本會計師相信此項查核工作可對所表示之意見提供合理之依據。

依本會計師之意見，第一段所述合併財務報表在所有重大方面係依照證券發行人財務報告編製準則、經金融監督管理委員會認可之國際財務報導準則、國際會計準則、解釋及解釋公告編製，足以允當表達凌陽科技股份有限公司及子公司民國 104 年及 103 年 12 月 31 日之合併財務狀況，暨民國 104 年及 103 年 1 月 1 日至 12 月 31 日之合併財務績效及合併現金流量。

凌陽科技股份有限公司業已編製民國 104 及 103 年度之個體財務報表，並經本會計師出具無保留意見之查核報告在案，備供參考。

勤業眾信聯合會計師事務所

會計師 葉東煇 會計師 黃樹傑

行政院金融監督管理委員會核准文號 金管證審字第 0980032818 號

財政部證券暨期貨管理委員會核准文號 台財證六字第 0920123784 號

中華民國 105 年 3 月 23 日

凌陽科技股份有限公司及子公司

合併資產負債表

民國 104 年及 103 年 12 月 31 日

單位：新台幣仟元

代碼	資產	104 年 12 月 31 日 金額	%	103 年 12 月 31 日（重編後）金額	%
	流動資產				
1100	現金及約當現金（附註四及六）	$ 4,442,810	29	$ 3,576,732	24
1110	透過損益按公允價值衡量之金融資產－流動（附註四及七）	24,200	-	14,830	-
1125	備供出售金融資產－流動（附註四及八）	961,646	6	984,307	7
1147	無活絡市場之債務工具投資－流動（附註四及九）	15,389	-	14,903	-
1170	應收票據及帳款淨額（附註四、五、十一及三六）	1,569,460	10	1,729,796	12
1200	其他應收款項（附註三六）	34,731	-	144,819	1
130X	存貨（附註四、五及十二）	1,225,022	8	1,347,742	9
1470	其他流動資產（附註十九）	431,971	3	224,598	1
11XX	流動資產總計	8,705,229	56	8,037,727	54
	非流動資產				
1523	備供出售金融資產－非流動（附註四及八）	1,518,898	10	731,787	5
1543	以成本衡量之金融資產－非流動（附註四及十）	528,590	3	241,005	2
1550	採用權益法之投資（附註四、五、十五及三七）	639,017	4	1,409,239	9
1600	不動產、廠房及設備（附註四、五、十六及三七）	3,563,095	23	3,490,672	24
1760	投資性不動產（附註四、五及十七）	257,070	2	282,663	2
1780	無形資產（附註四、五及十八）	193,481	1	278,188	2
1840	遞延所得稅資產（附註四、五及二八）	39,485	-	42,126	-
1990	其他非流動資產（附註十九）	154,142	1	306,037	2
15XX	非流動資產合計	6,893,778	44	6,781,717	46
1XXX	資產總計	$ 15,599,007	100	$ 14,819,444	100

代碼	負債及權益	104 年 12 月 31 日 金額	%	103 年 12 月 31 日（重編後）金額	%
	流動負債				
2100	短期借款（附註二十）	$ 646,093	4	$ 304,085	2
2170	應付票據及帳款（附註二一）	665,304	4	728,569	5
2230	本期所得稅負債（附註四及二八）	54,096	1	26,005	-
2250	負債準備－流動（附註四及二二）	15,339	-	21,849	-
2320	一年內到期之長期借款（附註四、二十及三七）	619,678	4	905,296	6
2313	遞延收入（附註四、二三及三一）	1,819	-	3,375	-
2399	其他流動負債－其他（附註二三）	738,529	5	836,995	6
21XX	流動負債總計	2,740,858	18	2,826,174	19
	非流動負債				
2540	長期借款（附註四、二十及三七）	1,256,373	8	657,082	4
2640	淨確定福利負債－非流動（附註四及二四）	98,425	1	108,105	1
2645	存入保證金（附註三三）	202,181	1	221,747	1
2630	遞延收入－非流動（附註四、二三及三一）	74,591	-	81,311	1
2670	其他負債（附註二三）	1,339	-	2,319	-
25XX	非流動負債總計	1,632,909	10	1,070,564	7
2XXX	負債總計	4,373,767	28	3,896,738	26
	歸屬於本公司業主之權益				
	股本（附註二五）				
3110	普通股股本	5,919,949	38	5,919,949	40
3200	資本公積（附註四及二五）	897,317	6	936,051	6
	保留盈餘（附註二五）				
3310	法定盈餘公積	1,831,596	12	1,790,538	12
3320	特別盈餘公積	17,833	-	22,639	-
3350	未分配盈餘	595,226	4	408,610	3
3400	其他權益項目（附註四及二五）	331,492	2	309,932	2
3500	庫藏股票（附註四、二五及三七）	(63,401)	(1)	(63,401)	-
31XX	本公司業主之權益合計	9,530,012	61	9,324,318	63
36XX	非控制權益（附註四及二五）	1,695,228	11	1,598,388	11
3XXX	權益總計	11,225,240	72	10,922,706	74
	負債與權益總計	$ 15,599,007	100	$ 14,819,444	100

後附之附註係本合併財務報告之一部分。

董事長：黃洲杰　　經理人：黃洲杰　　會計主管：鄭淑貞

凌陽科技股份有限公司及子公司

合併綜合損益表

民國 104 年及 103 年 1 月 1 日至 12 月 31 日

單位：新台幣仟元，惟
每股盈餘為元

代碼		104年度 金額	104年度 %	103年度（重編後） 金額	103年度（重編後） %
4000	營業收入淨額（附註四、二六及三六）	$ 8,465,833	100	$ 7,871,515	100
5000	營業成本（附註十二、二四、二七及三六）	4,943,208	58	4,557,114	58
5900	營業毛利	3,522,625	42	3,314,401	42
	營業費用（附註二四、二七及三六）				
6100	銷售費用	375,719	4	404,217	5
6200	管理費用	644,724	8	524,170	7
6300	研究發展費用	1,934,765	23	1,832,904	23
6000	合　計	2,955,208	35	2,761,291	35
6500	其他收益及費損淨額	(877)	-	(234)	-
6900	營業淨利	566,540	7	552,876	7
	營業外收入及支出（附註四、二七及三六）				
7010	其他收入	125,905	1	130,951	2
7020	其他利益及損失	28,812	-	277,909	3
7050	財務成本	(37,629)	-	(34,825)	-
7060	採用權益法認列之關聯企業及合資損益份額（附註十五）	254,379	3	16,659	-
7000	合　計	371,467	4	390,694	5

（接次頁）

（承前頁）

代　碼		104年度 金　額	%	103年度（重編後） 金　額	%
7900	稅前淨利	$ 938,007	11	$ 943,570	12
7950	所得稅費用（附註四及二八）	81,882	1	56,614	1
8000	繼續營業單位本期淨利	856,125	10	886,956	11
8100	停業單位損失（附註十三）	(27,845)	-	(332,841)	(4)
8200	本年度淨利	828,280	10	554,115	7
	其他綜合損益（附註四及二五）				
8310	不重分類至損益之項目：				
8311	確定福利計畫之再衡量數	(3,686)	-	8,684	-
8360	後續可能重分類至損益之項目：				
8361	國外營運機構財務報表換算之兌換差額	(26,801)	-	102,578	2
8362	備供出售金融資產未實現損益	53,414	-	7,497	-
8370	採用權益法認列之關聯企業及合資之其他綜合損益份額	(4,645)	-	6,112	-
8300	本年度其他綜合損益稅後淨額	18,282	-	124,871	2
8500	本年度綜合損益總額	$ 846,562	10	$ 678,986	9
	淨利歸屬於：				
8610	本公司業主	$ 589,348	7	$ 422,852	5
8620	非控制權益	238,932	3	131,263	2
8600		$ 828,280	10	$ 554,115	7
	綜合損益總額歸屬於：				
8710	本公司業主	$ 609,203	7	$ 536,619	7
8720	非控制權益	237,359	3	142,367	2
8700		$ 846,562	10	$ 678,986	9

（接次頁）

（承前頁）

代　碼		104年度 金　額	104年度 %	103年度（重編後） 金　額	103年度（重編後） %
	每股盈餘（附註二九）				
	來自繼續營業單位及停業單位				
9750	基　本	$ 1.00		$ 0.72	
9850	稀　釋	$ 1.00		$ 0.72	
	來自繼續營業單位				
9710	基　本	$ 1.05		$ 1.28	
9810	稀　釋	$ 1.05		$ 1.28	

後附之附註係本合併財務報告之一部分。

董事長：黃洲杰　　經理人：黃洲杰　　會計主管：鄭淑貞

凌陽科技股份有限公司及子公司

合併權益變動表

民國 104 年及 103 年 1 月 1 日至 12 月 31 日

單位：新台幣仟元

代碼		股本（附註二五）股數（仟股）	股本（附註二五）普通股金額	資本公積（附註四及二五）	保留盈餘（附註二五）法定盈餘公積	保留盈餘（附註二五）特別盈餘公積	保留盈餘（附註二五）未分配盈餘（待彌補虧損）	其他權益項目（附註四及二五）國外營運機構財務報表換算之兌換差額	其他權益項目（附註四及二五）備供出售金融商品未實現（損）益	庫藏股票（附註四、二五及三七）	歸屬於本公司業主權益總計	非控制權益（附註四及二五）	權益總計
A1	103 年 1 月 1 日餘額	596,910	$ 5,969,099	$ 950,179	$ 1,909,685	$ 30,755	($ 127,263)	$ 27,108	$ 172,562	($ 155,236)	$ 8,776,889	$ 1,588,623	$ 10,365,512
A3	追溯適用及追溯重編後餘額	-	-	-	-	-	(1,965)	-	-	-	(1,965)	(269)	(2,234)
A5	103 年 1 月 1 日重編後餘額	596,910	5,969,099	950,179	1,909,685	30,755	(129,228)	27,108	172,562	(155,236)	8,774,924	1,588,354	10,363,278
	102 年度虧損撥補：												
B1	法定盈餘公積	-	-	-	(119,147)	-	119,147	-	-	-	-	-	-
B17	特別盈餘公積迴轉	-	-	-	-	(8,116)	8,116	-	-	-	-	-	-
C7	採用權益法認列關聯企業及合資權益之資本公積變動數	-	-	17,350	-	-	-	-	-	-	17,350	-	17,350
M5	取得子公司部分權益	-	-	-	-	-	(13,666)	-	-	-	(13,666)	-	(13,666)
M7	對子公司所有權權益變動	-	-	11,207	-	-	(2,116)	-	-	-	9,091	-	9,091
D1	103 年度淨利	-	-	-	-	-	422,852	-	-	-	422,852	131,263	554,115
D3	103 年度稅後其他綜合損益	-	-	-	-	-	3,505	101,150	9,112	-	113,767	11,104	124,871
D5	103 年度綜合損益總額	-	-	-	-	-	426,357	101,150	9,112	-	536,619	142,367	678,986
L1	處分庫藏股股票	(4,915)	(49,150)	(42,685)	-	-	-	-	-	91,835	-	-	-
O1	非控制權益減少	-	-	-	-	-	-	-	-	-	-	(132,333)	(132,333)
Z1	103 年 12 月 31 日餘額	591,995	5,919,949	936,051	1,790,538	22,639	408,610	128,258	181,674	(63,401)	9,324,318	1,598,388	10,922,706
	103 年度盈餘分配：												
B1	法定盈餘公積	-	-	-	41,058	-	(41,058)	-	-	-	-	-	-
B5	普通股現金股利	-	-	-	-	-	(355,198)	-	-	-	(355,198)	-	(355,198)
B17	特別盈餘公積迴轉	-	-	-	-	(4,806)	4,806	-	-	-	-	-	-
C7	採用權益法認列之關聯企業及合資之變動數	-	-	-	-	-	(753)		-	-	(753)	-	(753)
M3	處分採用權益法之投資	-	-	(40,863)	-	-	-	-	(41)	-	(40,904)	-	(40,904)
M5	實際取得或處分子公司股權價格與帳面價值差額	-	-	-	-	-	(8,783)	-	-	-	(8,783)	-	(8,783)
M7	對子公司所有權權益變動	-	-	(7)	-	-	-	-	-	-	(7)	-	(7)
D1	104 年度淨利	-	-	-	-	-	589,348	-	-	-	589,348	238,932	828,280
D3	104 年度稅後其他綜合損益	-	-	-	-	-	(1,746)	(30,749)	52,350	-	19,855	(1,573)	18,282
D5	104 年度綜合損益總額	-	-	-	-	-	587,602	(30,749)	52,350	-	609,203	237,359	846,562
M1	發放予子公司股利調整資本公積	-	-	2,136	-	-	-	-	-	-	2,136	-	2,136
O1	非控制權益減少	-	-	-	-	-	-	-	-	-	-	(140,519)	(140,519)
Z1	104 年 12 月 31 日餘額	591,995	$ 5,919,949	$ 897,317	$ 1,831,596	$ 17,833	$ 595,226	$ 97,509	$ 233,983	($ 63,401)	$ 9,530,012	$ 1,695,228	$ 11,225,240

後附之附註係本合併財務報告之一部分。

董事長：黃洲杰　　經理人：黃洲杰　　會計主管：鄭淑貞

凌陽科技股份有限公司及子公司

合併現金流量表

民國 104 年及 103 年 1 月 1 日至 12 月 31 日

單位：新台幣仟元

代　碼		104年度	103年度（重編後）
	營業活動之現金流量		
A00010	繼續營業單位稅前淨利	$ 938,007	$ 943,570
A00020	停業單位稅前損失	(27,845)	(332,841)
A10000	本年度稅前淨利	910,162	610,729
A20000	調整項目：		
A20100	折舊費用	265,097	287,246
A20200	攤銷費用	99,923	153,509
A20300	呆帳費用	1,823	1,565
A20400	透過損益按公允價值衡量之金融資產淨損失	191	165
A20900	財務成本	37,629	34,825
A21200	利息收入	(37,908)	(41,855)
A21300	股利收入	(32,026)	(31,119)
A22300	採用權益法之關聯企業及合資損益份額	(254,379)	(16,659)
A22500	處分及報廢不動產、廠房及設備（利益）損失	(6,389)	234
A22800	處分無形資產利益	(279,900)	-
A23100	處分投資利益	(89,496)	(325,034)
A22900	處分關聯企業利益	(906,358)	-
A23500	金融資產減損損失	986,550	112,914
A23700	非金融資產減損損失	94,123	17,013
A24000	聯屬公司間已實現利益	(1,098)	(2,619)
A24100	外幣兌換淨損失（利益）	13,395	(30,166)
A29900	預付租賃款攤銷	3,085	3,033
A30000	營業資產與負債之淨變動數		
A31110	持有供交易之金融資產增加	(8,460)	(6,248)
A31150	應收帳款及票據減少（增加）	154,863	(163,482)
A31180	其他應收款減少（增加）	79,588	(14,007)
A31200	存貨減少（增加）	122,720	(425,525)
A31240	其他流動資產減少	40,107	7,079
A32150	應付票據及帳款減少	(63,232)	(88,820)
A32200	負債準備減少	(6,510)	(2,066)
A32210	遞延收入減少	(4,573)	(1,792)
A32230	其他流動負債（減少）增加	(105,976)	154,407
A32240	淨確定福利負債減少	(13,366)	(1,716)
A33000	營運產生之現金流入	999,585	231,611
A33100	收取之利息	33,991	40,440
A33200	收取之股利	56,714	139,281
A33300	支付之利息	(38,011)	(38,957)
A33500	支付之所得稅	(45,422)	(71,580)
AAAA	營業活動之淨現金流入	1,006,857	300,795

（接次頁）

（承前頁）

代　碼		104年度	103年度（重編後）
	投資活動之現金流量		
B00300	取得備供出售金融資產	($ 1,555,020)	($ 194,290)
B00400	出售備供出售金融資產價款	1,801,694	582,753
B00500	備供出售金融資產減資退回股款	163,721	768
B00600	取得無活絡市場之債券投資	(15,389)	(14,903)
B00700	出售無活絡市場之債券投資價款	16,256	-
B01200	取得以成本衡量之金融資產	(394,900)	(107,096)
B01300	出售以成本衡量之金融資產價款	-	92,052
B01400	以成本衡量之金融資產減資退回股款	9,486	8,891
B02400	採用權益法之關聯企業減資退回股款	35,269	-
B02700	取得不動產、廠房及設備	(380,807)	(1,184,097)
B02800	處分不動產、廠房及設備價款	23,904	334
B03800	存出保證金減少	1,653	105
B04500	購置無形資產	(127,979)	(121,104)
B04600	處分無形資產價款	299,971	-
B05400	取得投資性不動產	(922)	(852)
B06700	其他非流動資產增加	(165,013)	(34,582)
BBBB	投資活動之淨現金流出	(288,076)	(972,021)
	籌資活動之現金流量		
C00200	短期借款增加	342,008	138,934
C01600	舉借長期借款	700,000	720,728
C01700	償還長期借款	(406,710)	(820,134)
C03000	存入保證金增加	14,501	79,047
C03100	存入保證金減少	(32,783)	(84,803)
C04600	支付非控制權益現金股利	(499,195)	(130,475)
C05800	非控制權益減少數	1,097	(6,433)
CCCC	籌資活動之淨現金流入（出）	118,918	(103,136)
DDDD	匯率變動對現金及約當現金之影響	28,379	19,699
EEEE	現金及約當現金淨增加（減少）數	866,078	(754,663)
E00100	年初現金及約當現金餘額	3,576,732	4,331,395
E00200	年底現金及約當現金餘額	$ 4,442,810	$ 3,576,732

後附之附註係本合併財務報告之一部分。

董事長：黃洲杰　　經理人：黃洲杰　　會計主管：鄭淑貞

凌陽科技股份有限公司及子公司

合併財務報表附註

民國 104 年及 103 年 1 月 1 日至 12 月 31 日

（除另註明外，金額以新台幣仟元為單位）

一、公司沿革

凌陽科技股份有限公司（以下簡稱凌陽公司）於 79 年 8 月設立，並於 82 年 10 月遷入新竹科學工業園區，主要營業項目為各種積體電路及模組之設計、製造、測試及銷售，各種應用軟體及矽智財之研究、開發、銷售及各種積體電路之貿易及代理業務。凌陽公司股票自 89 年 1 月起於台灣證券交易所上市買賣。另凌陽公司部分普通股股票業已參與發行海外存託憑證，自 90 年 3 月起於倫敦證券交易所掛牌上市（參閱附註二五）。

截至 104 年 12 月底止，凌陽公司與子公司（以下合稱本公司）之投資關係及持股比例如下：

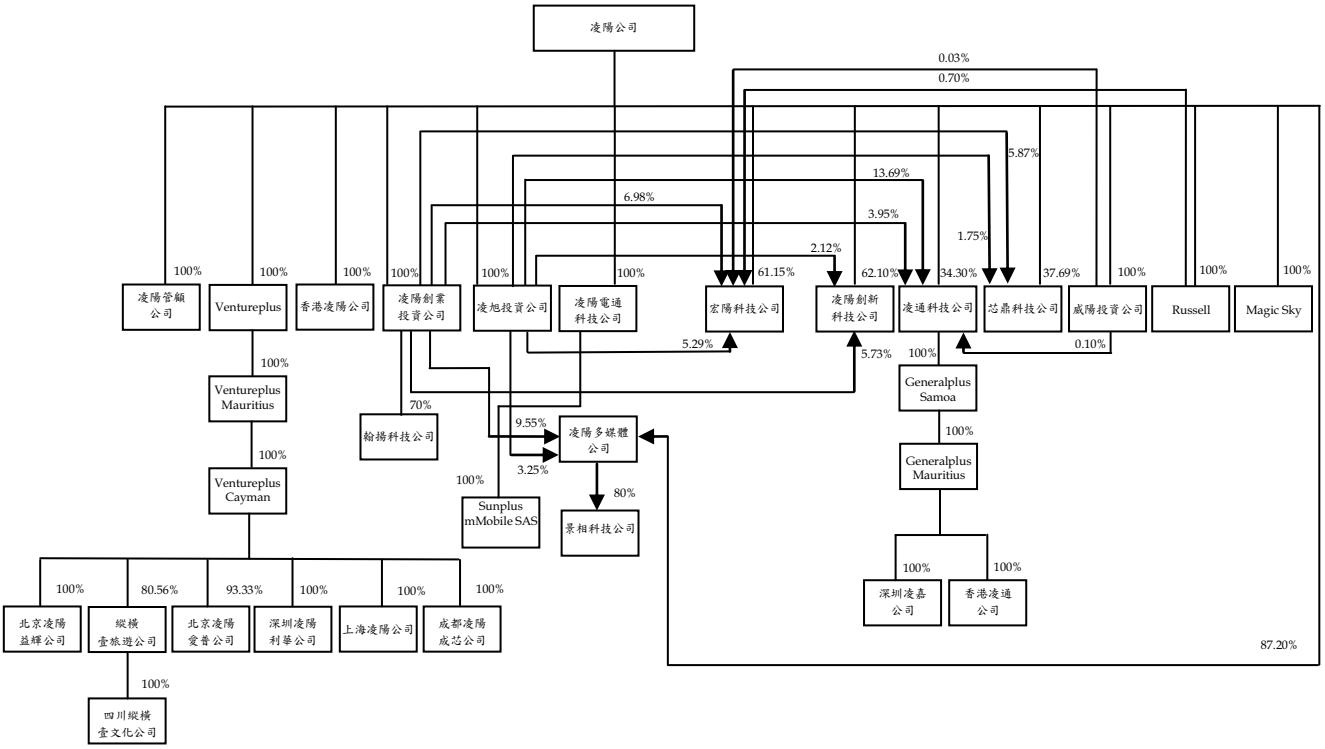

凌陽公司之子公司中，凌陽電通科技公司、芯鼎科技公司、凌陽多媒體公司、凌陽創新科技公司及 Sunplus mMobile SAS 主要從事於各種積體電路、積體電路模組、應用軟體、矽智財及數位相機晶片等產品之研究、開發、設計、製造及銷售；上海凌陽公司主要從事軟件開發、客戶技術服務及出租業務；深圳凌陽利華公司、成都凌陽成芯公司及北京凌陽益輝公司主要從事軟件開發及客戶技術服務；北京凌陽愛普公司主要從事電子零組件銷售及資訊管理教育服務業務；縱橫壹旅遊公司主要從事系統服務及網站經營業務；四川縱橫壹文化公司主要事從事網站業務開發；翰揚科技公司主要從事電子資訊供應服務、產品設計之研發、銷售及代理業務；景相科技公司主要從事影像傳輸及顯示積體電路、影像傳輸及顯示積體電路模組、影像傳輸及顯示商用應用軟體之研發、開發、製造及銷售；宏陽科技公司主要從事光儲存晶片及系統晶片之產品研發、應用服務及銷售；凌通科技公司主要從事高階積體電路產品之研發、開發、設計、製造及銷售；深圳凌嘉公司主要從事 IC 產品應用開發、售後服務及市場研究調查；香港凌通公司主要從事 IC 產品銷售及服務業務；香港凌陽公司主要從事國際貿易業務，其餘子公司均主要從事於投資業務。

本合併財務報告係以本公司之功能性貨幣新台幣表達。

二、通過財務報告之日期及程序

本合併財務報告於 105 年 3 月 23 日經董事會核准並通過發布。

三、新發布及修訂準則及解釋之適用

(一) 首次適用修正後之證券發行人財務報告編製準則及經金管會認可之 2013 年版國際財務報導準則（IFRS）、國際會計準則（IAS）、解釋（IFRIC）及解釋公告（SIC）

依據金融監督管理委員會（以下稱「金管會」）發布之金管證審字第 1030029342 號及金管證審字第 1030010325 號函，凌陽公司及由凌陽公司所控制個體（以下稱「本公司」）自 104 年起開始適用業經國際會計準則理事會（IASB）發布且經金管會認可之 2013 年版 IFRS、IAS、IFRIC 及 SIC（以下稱「IFRSs」）及相關證券發行人財務報告編製準則修正規定。

除下列說明外，適用修正後之證券發行人財務報告編製準則修正規定將不致造成本公司會計政策之重大變動：

1. IFRS 10「合併財務報表」

   此準則取代 IAS 27「合併及單獨財務報表」，同時亦取代 SIC 12「合併：特殊目的個體」。本公司考量對其他個體是否具控制，據以決定應納入合併之個體。當本公司有(i)對被投資者之權力、(ii)因對被投資者之參與而產生變動報酬之暴險或權利，且(iii)使用其對被投資者之權力以影響該等報酬金額之能力時，則本公司對被投資者具控制。此外，針對較為複雜之情況下投資者是否具控制之判斷，新準則提供較多指引。

2. IFRS 11「聯合協議」

   此準則取代 IAS 31「合資權益」及 SIC 13「聯合控制個體－合資控制者之非貨幣性投入」。本公司依照協議中各方之權利及義務，將聯合協議區分為聯合營運或合資。本公司對合資係採權益法。適用新準則前，本公司係將聯合協議區分為聯合控制個體、聯合控制資產及聯合控制營運，對聯合控制個體之權益係以權益法處理。

3. IFRS 12「對其他個體之權益之揭露」

   IFRS 12 針對子公司、聯合協議、關聯企業及未納入合併報表之結構型個體之權益規定較為廣泛之揭露內容。本公司適用 IFRS 12 之揭露，請參閱附註十四及十五。

4. IAS 28「投資關聯企業及合資」之修訂

   依修訂之準則規定，本公司僅將符合分類為待出售條件之投資關聯企業轉列為待出售，未分類為待出售之任何股權繼續採權益法。適用該修訂前，當投資關聯企業符合分類為待出售條件時，本公司係將投資關聯企業全數轉列待出售，並全數停止採用權益法。

依照修訂之準則規定，當對合資之投資成為對關聯企業之投資時，本公司應持續適用權益法而不對剩餘之權益作再衡量。適用該修訂前，當本公司喪失聯合控制時，應以公允價值衡量其對原聯合控制個體之剩餘投資，剩餘投資公允價值及處分聯合控制個體所得之價款合計數與喪失控制當日之投資帳面金額兩者之差額應計入損益。

5. IFRS 13「公允價值衡量」

IFRS 13 提供公允價值衡量指引，該準則定義公允價值、建立衡量公允價值之架構，並規定公允價值衡量之揭露。此外，該準則規定之揭露內容較為廣泛，例如，適用 IFRS 13 前，準則僅要求以公允價值衡量之金融工具須按公允價值三層級揭露，而依照 IFRS 13 規定，適用該準則之所有資產及負債皆須提供前述揭露。

IFRS 13 之衡量規定係自 104 年起推延適用。相關揭露請參閱附註三五。

6. IAS 1 之修正「其他綜合損益項目之表達」

依修正之準則規定，其他綜合損益項目須按性質分類且分組為(1)不重分類至損益之項目及(2)後續可能重分類至損益之項目。相關所得稅亦應按相同基礎分組。適用該修正規定前，並無上述分組之強制規定。

本公司於 104 年追溯適用上述修正規定，不重分類至損益之項目包含確定福利計畫之精算損益及採權益法認列之關聯企業（與合資）精算損益份額。後續可能重分類至損益之項目包含國外營運機構財務報表換算之兌換差額及備供出售金融資產未實現利益（損失）暨採用權益法之關聯企業及合資之其他綜合損益份額（除確定福利之精算損益份額外）。惟適用上述修正並不影響本年度淨利、本年度稅後其他綜合損益及本年度綜合損益總額。

7. IAS 19 之修正「員工福利」

該修訂準則規定確定福利義務變動及計畫資產公允價值變動係於發生時認列，因而排除過去得按「緩衝區法」處理之選擇，並加速前期服務成本之認列。該修訂規定所有確定福利計畫再衡量數將立即認列於其他綜合損益，俾使已認列之淨退休金資產或負債反映計畫短絀或剩餘之整體價值。

此外，「淨利息」取代適用修訂準則前之利息成本及計畫資產之預期報酬，並以淨確定福利負債（資產）乘以折現率決定淨利息。修訂後 IAS 19 除了改變確定福利成本之表達，並規定更廣泛之揭露。

首次適用修訂後 IAS 19 時，因追溯適用產生 102 年 12 月 31 日（含）以前之累積員工福利成本變動數係調整 103 年 1 月 1 日淨確定福利負債及保留盈餘。此外，本公司選擇不揭露 103 年比較期間之確定福利義務敏感度分析。

104 年度影響彙總如下：

資產、負債及權益之影響	104年12月31日
淨確定福利負債增加	$ 28
未分配盈餘減少	($ 36)
非控制權益增加	8
權益減少	($ 28)

綜合損益之影響	104年度
營業費用增加	$ 28
本年度淨利減少	$ 28
淨利減少歸屬於：	
本公司業主	($ 36)
非控制權益	8
	($ 28)

103 年度影響彙總如下：

	重編前金額	首次適用之調整	重編後金額
資產、負債及權益之影響			
103 年 12 月 31 日			
其他流動資產	$ 224,616	($ 18)	$ 224,598
資產影響	$ 14,819,462	($ 18)	$ 14,819,444
淨確定福利負債	$ 105,889	$ 2,216	$ 108,105
負債影響	$ 3,894,522	$ 2,216	$ 3,896,738
未分配盈餘	$ 410,595	($ 1,985)	$ 408,610
資本公積	936,044	7	936,051
非控制權益	1,598,644	(256)	1,598,388
	$ 2,945,283	($ 2,234)	$ 2,943,049
權益影響	$ 10,924,940	($ 2,234)	$ 10,922,706
103 年 1 月 1 日			
其他流動資產	$ 232,700	($ 18)	$ 232,682
資產影響	$ 14,201,612	($ 18)	$ 14,201,594
淨確定福利負債	$ 116,289	$ 2,216	$ 118,505
負債影響	$ 3,836,100	$ 2,216	$ 3,838,316
待彌補虧損	($ 127,263)	($ 1,965)	($ 129,228)
非控制權益	1,588,623	(269)	1,588,354
	$ 1,461,360	($ 2,234)	$ 1,459,126
權益影響	$ 10,365,512	($ 2,234)	$ 10,363,278
103 年度綜合損益之影響			
營業成本	$ 5,164,262	($ 62)	$ 5,164,200
營業費用	3,325,573	(103)	3,325,470
不重分類至損益之項目：			
確定福利計畫再衡量數	8,849	(165)	8,684
淨利影響歸屬於：			
本公司業主	422,681	171	422,852
非控制權益	131,269	(6)	131,263
	$ 553,950	$ 165	$ 554,115

（接次頁）

（承前頁）

	重編前金額	首次適用之調整	重編後金額
綜合損益總額影響			
歸屬於：			
本公司業主	$ 536,639	($ 20)	$ 536,619
非控制權益	142,347	20	142,367
	$ 678,986	$ -	$ 678,986

8. IFRS 7 之修正「揭露－金融資產及金融負債之互抵」

該修正規定須揭露關於受可執行淨額交割總約定或類似協議規範之金融工具之抵銷權及相關協議（例如提供擔保之協議）之資訊。相關揭露請參閱附註三五。

9. IAS 32 之修正「金融資產及金融負債之互抵」

該修正闡明關於金融資產與金融負債互抵之規定，特別說明「目前有法律上可執行之權利將所認列之金額互抵」及「意圖以淨額基礎交割或同時實現資產及清償負債」之條件。

10. 「2009-2011 週期之年度改善」

2009-2011 週期之年度改善修正 IFRS 1「首次採用 IFRSs」、IAS 1「財務報表之表達」、IAS 16「不動產、廠房及設備」、IAS 32「金融工具：表達」及 IAS 34「期中財務報導」等準則。

IAS 1 之修正係闡明，於追溯適用會計政策、追溯重編財務報表之項目，或重分類其財務報表之項目，且前述事項對前一期期初之資產負債表資訊具重大影響時，本公司應列報前一期期初之資產負債表，但無須提供前一期期初之附註資訊。

IAS 16 之修正係闡明，符合不動產、廠房及設備定義之備用零件、備用設備及維修設備應依 IAS 16 認列，其餘不符合不動產、廠房及設備定義者，係認列為存貨。

IAS 32 之修正闡明，分配予業主及權益交易之交易成本之相關所得稅係按 IAS 12「所得稅」處理。

IAS 34 之修正闡明，若部門負債總額之衡量金額係定期提供予本公司主要營運決策者且前一年度財務報表對該應報導部

門揭露之金額間存有重大變動，應於期中財務報告揭露該衡量金額。

(二) IASB 已發布但尚未經金管會認可之 IFRSs

本公司未適用下列業經 IASB 發布但未經金管會認可之 IFRSs。金管會於 105 年 3 月 10 日公布自 106 年起開始適用之認可 IFRSs 公報範圍，為 IASB 於 105 年 1 月 1 日前發布，並於 106 年 1 月 1 日生效之 IFRSs（不含 IFRS 9「金融工具」及 IFRS 15「客戶合約之收入」等尚未生效或尚未確定生效日期之 IFRSs）。此外，金管會並宣布我國公開發行公司應自 107 年起開始適用 IFRS 15。截至本合併財務報告通過發布日止，金管會尚未發布前述新發布／修正／修訂準則及解釋以外之其他準則生效日。

新發布／修正／修訂準則及解釋	IASB 發布之生效日(註1)
「2010-2012 週期之年度改善」	2014 年 7 月 1 日（註 2）
「2011-2013 週期之年度改善」	2014 年 7 月 1 日
「2012-2014 週期之年度改善」	2016 年 1 月 1 日（註 3）
IFRS 9「金融工具」	2018 年 1 月 1 日
IFRS 9 及 IFRS 7 之修正「強制生效日及過渡揭露」	2018 年 1 月 1 日
IFRS 10 及 IAS 28 之修正「投資者與其關聯企業或合資間之資產出售或投入」	未　　定
IFRS 10、IFRS 12 及 IAS 28 之修正「投資個體：合併報表例外規定之適用」	2016 年 1 月 1 日
IFRS 11 之修正「聯合營運權益之取得」	2016 年 1 月 1 日
IFRS 14「管制遞延帳戶」	2016 年 1 月 1 日
IFRS 15「客戶合約之收入」	2018 年 1 月 1 日
IFRS 16「租賃」	2019 年 1 月 1 日
IAS 1 之修正「揭露倡議」	2016 年 1 月 1 日
IAS 7 之修正「揭露倡議」	2017 年 1 月 1 日
IAS 12 之修正「未實現損失之遞延所得稅資產之認列」	2017 年 1 月 1 日
IAS 16 及 IAS 38 之修正「可接受之折舊及攤銷方法之闡釋」	2016 年 1 月 1 日
IAS 16 及 IAS 41 之修正「農業：生產性植物」	2016 年 1 月 1 日
IAS 19 之修正「確定福利計畫：員工提撥金」	2014 年 7 月 1 日
IAS 36 之修正「非金融資產可回收金額之揭露」	2014 年 1 月 1 日
IAS 39 之修正「衍生工具之合約更替及避險會計之繼續」	2014 年 1 月 1 日
IFRIC 21「公課」	2014 年 1 月 1 日

註 1： 除另註明外，上述新發布／修正／修訂準則或解釋係於各該日期以後開始之年度期間生效。

註 2： 給與日於 2014 年 7 月 1 日以後之股份基礎給付交易開始適用 IFRS 2 之修正；收購日於 2014 年 7 月 1 日以後之企業合併開始適用 IFRS 3 之修正；IFRS 13 於修正時即生效。其餘修正係適用於 2014 年 7 月 1 日以後開始之年度期間。

註 3： 除 IFRS 5 之修正推延適用於 2016 年 1 月 1 日以後開始之年度期間外，其餘修正係追溯適用於 2016 年 1 月 1 日以後開始之年度期間。

除下列說明外，適用上述新發布／修正／修訂準則或解釋將不致造成本公司會計政策之重大變動：

1. IFRS 9「金融工具」

<u>金融資產之認列及衡量</u>

就金融資產方面，所有原屬於 IAS 39「金融工具：認列與衡量」範圍內之金融資產後續衡量係以攤銷後成本衡量或以公允價值衡量。IFRS 9 對金融資產之分類規定如下。

本公司投資之債務工具，若其合約現金流量完全為支付本金及流通在外本金金額之利息，分類及衡量如下：

(1) 以收取合約現金流量為目的之經營模式而持有該金融資產，則該金融資產係以攤銷後成本衡量。此類金融資產後續係按有效利率認列利息收入於損益，並持續評估減損，減損損益認列於損益。

(2) 藉由收取合約現金流量與出售金融資產而達成目的之經營模式而持有該金融資產，則該金融資產係以透過其他綜合損益按公允價值衡量。此類金融資產後續係按有效利率認列利息收入於損益，並持續評估減損，減損損益與兌換損益亦認列於損益，其他公允價值變動則認列於其他綜合損益。於該金融資產除列或重分類時，原先累積於其他綜合損益之公允價值變動應重分類至損益。

本公司投資非屬前述條件之金融資產，係以公允價值衡量，公允價值變動認列於損益。惟本公司得選擇於原始認列時，將非持有供交易之權益投資指定為透過其他綜合損益按公允價值衡量。此類金融資產除股利收益認列於損益外，其他相關利益及損失係認列於其他綜合損益，後續無須評估減損，累積於其他綜合損益之公允價值變動亦不重分類至損益。

金融資產之減損

IFRS 9 改採用「預期信用損失模式」認列金融資產之減損。以攤銷後成本衡量之金融資產、強制透過其他綜合損益按公允價值衡量之金融資產、應收租賃款、IFRS 15「客戶合約之收入」產生之合約資產或放款承諾及財務保證合約，係認列備抵信用損失。若前述金融資產之信用風險自原始認列後並未顯著增加，則其備抵信用損失係按未來 12 個月之預期信用損失衡量。若前述金融資產之信用風險自原始認列後已顯著增加且非低信用風險，則其備抵信用損失係按剩餘存續期間之預期信用損失衡量。但未包括重大財務組成部分之應收帳款必須按存續期間之預期信用損失衡量備抵信用損失。

此外，原始認列時已有信用減損之金融資產，本公司考量原始認列時之預期信用損失以計算信用調整後之有效利率，後續備抵信用損失則按後續預期信用損失累積變動數衡量。

2. IAS 36 之修正「非金融資產可回收金額之揭露」

IASB 於發布 IFRS 13「公允價值衡量」時，同時修正 IAS 36「資產減損」之揭露規定，導致本公司須於每一報導期間增加揭露資產或現金產生單位之可回收金額。本次 IAS 36 之修正係釐清本公司僅須於認列或迴轉減損損失當期揭露該等可回收金額。此外，若可回收金額係以現值法計算之公允價值減處分成本衡量，本公司須增加揭露所採用之折現率。

3. 2010-2012 週期之年度改善

2010-2012 週期之年度改善修正 IFRS 2「股份基礎給付」、IFRS 3「企業合併」及 IFRS 8「營運部門」等若干準則。

IFRS 2 之修正係改變既得條件及市價條件定義，並增列績效條件及服務條件定義。該修正釐清績效條件所訂之績效目標得按本公司或同一集團內另一個體之營運（非市價條件）或權益工具之市價（市價條件）設定。該績效目標之設定得與本公司整體或部分（例如某一部門）績效有關，而達成績效目標之期間則不得長於服務期間。此外，該修正並釐清股價指數目標因同時反映本公司本身與集團外其他企業之績效，故非屬績效條件。

IFRS 3 之修正係釐清企業合併之或有對價，無論是否為 IAS 39 或 IFRS 9 之適用範圍，應以公允價值衡量，公允價值變動係認列於損益。

IFRS 8 之修正係釐清若本公司將具有相似經濟特性之營運部門彙總揭露，應於合併財務報告揭露管理階層於運用彙總基準時所作之判斷。此外，該修正亦釐清本公司僅於部門資產定期提供予主要營運決策者時，始應揭露應報導部門資產總額至企業資產總額之調節資訊。

IFRS 13 之修正係釐清適用 IFRS 13 後，無設定利率之短期應收款及應付款，若折現之影響不重大，仍得按原始發票金額衡量。

IAS 24「關係人揭露」之修正係釐清，為本公司提供主要管理階層服務之管理個體係屬本公司之關係人，應揭露管理個體提供主要管理階層服務而致報導個體發生之已支付或應支付金額，惟無須揭露該等薪酬之組成類別。

4. 2011-2013 週期之年度改善

2011-2013 週期之年度改善修正 IFRS 3、IFRS 13 及 IAS 40「投資性不動產」等若干準則。

IFRS 3 之修正係釐清 IFRS 3 不適用於聯合協議本身財務報表中關於其設立之會計處理。

IFRS 13 之修正係對適用以淨額基礎衡量金融資產及金融負債群組公允價值之例外（即「組合例外」）進行修正，以釐清

該例外範圍包括 IAS 39 或 IFRS 9 適用範圍內並依其規定處理之所有合約，即使該合約不符合 IAS 32「金融工具：表達」對金融資產或金融負債之定義亦然。

IAS 40 之修正係釐清本公司應同時依 IAS 40 及 IFRS 3 判斷所取得之投資性不動產係屬取得資產或屬企業合併。

5. IFRS 11 之修正「聯合營運權益之取得」

該修正規定當本公司（聯合營運者）取得符合業務定義之聯合營運權益，應依 IFRS 3 及其他準則之原則，按公允價值衡量可辨認資產與負債、將收購相關成本認列為費用（發行債券或權益證券之成本除外）、認列商譽及原始認列資產與負債相關之遞延所得稅，以及至少每年進行商譽減損評估。此外，尚應進行企業合併有關之揭露。若本公司以現存之業務作價投資成立聯合營運，亦應按前述規定處理。

若對聯合營運具聯合控制之個體於取得聯合營運權益前後為共同控制下個體，則該收購不適用上述規定。

上述修正於生效日以後開始之年度期間推延適用，並允許提前適用。

6. IAS 16 及 IAS 38 之修正「可接受之折舊及攤銷方法之闡釋」

企業應採用適當之折舊及攤銷方法以反映其消耗該不動產、廠房及設備與無形資產未來經濟效益之預期型態。

IAS 16「不動產、廠房及設備」之修正規定，收入並非衡量不動產、廠房及設備折舊費用之適當基礎，且該修正並未提供得以收入為基礎提列折舊費用之例外規定。

IAS 38「無形資產」之修正則規定，除下列有限情況外，收入並非衡量無形資產攤銷費用之適當基礎：

(1) 無形資產係以收入之衡量表示（例如，合約預先設定當收入達特定門檻後無權再使用該無形資產），或

(2) 能證明收入與無形資產經濟效益之耗用高度相關。

上述修正於生效日以後開始之年度期間推延適用，並允許提前適用。

7. IFRS 15「客戶合約之收入」

IFRS 15 係規範來自客戶合約之收入認列原則，該準則將取代 IAS 18「收入」、IAS 11「建造合約」及相關解釋。

本公司於適用 IFRS 15 時，係以下列步驟認列收入：

(1) 辨認客戶合約；

(2) 辨認合約中之履約義務；

(3) 決定交易價格；

(4) 將交易價格分攤至合約中之履約義務；及

(5) 於滿足履約義務時認列收入。

IFRS 15 生效時，本公司得選擇追溯適用至比較期間或將首次適用之累積影響數認列於首次適用日。

8. IFRS 10 及 IAS 28 之修正「投資者與其關聯企業或合資間之資產出售或投入」

該修正規定，若本公司出售或投入資產予關聯企業（或合資），或本公司喪失對子公司之控制，但保留對該子公司之重大影響（或聯合控制），若前述資產或前子公司符合 IFRS 3「業務」之定義時，本公司係全數認列該等交易產生之損益。

此外，若本公司出售或投入資產予關聯企業（或合資），或本公司在與關聯企業（或合資）之交易中喪失對子公司之控制，但保留對該子公司之重大影響（或聯合控制），若前述資產或前子公司不符合 IFRS 3「業務」之定義時，本公司僅在與投資者對該等關聯企業（或合資）無關之權益範圍內認列該交易所產生之損益，亦即，屬本公司對該損益之份額者應予以銷除。

9. 2012-2014 週期之年度改善

2012-2014 週期之年度改善修正 IFRS 5「待出售非流動資產及停業單位」、IFRS 7、IAS 19 及 IAS 34 等若干準則。其中，IFRS 5 之修正規定，「待出售」與「待分配予業主」之非流動資產（或處分群組）間之重分類，並非出售計畫或分配予業主計畫之變更，故無須迴轉原分類下之會計處理。此外，「待分配予業主」

之非流動資產不再符合待分配條件（亦不再符合待出售條件）時，應比照資產停止分類為待出售之處理。

IAS 19 之修正闡明，於決定用以估計退職後福利折現率之高品質公司債是否具深度市場時，應以本公司支付福利之相同貨幣計價之公司債市場評估，亦即應以貨幣層級（而非國家或區域層級）進行評估。

10. IFRS 16「租賃」

IFRS 16 係規範租賃之會計處理，該準則將取代 IAS 17「租賃」及相關解釋。

於適用 IFRS 16 時，若本公司為承租人，除小額租賃及短期租賃得選擇採用類似 IAS 17 之營業租賃處理外，其他租賃皆應於合併資產負債表上認列使用權資產及租賃負債。合併綜合損益表應分別表達使用權資產之折舊費用及租賃負債按有效利息法所產生之利息費用。在合併現金流量表中，償付租賃負債之本金金額表達為籌資活動，支付利息部分則列為營業活動。

對於本公司為出租人之會計處理預計無重大影響。

IFRS 16 生效時，本公司得選擇追溯適用至比較期間或將首次適用之累積影響數認列於首次適用日。

11. IAS 12 之修正「未實現損失之遞延所得稅資產之認列」

IAS 12 之修正主要係釐清，不論本公司預期透過出售或透過收取合約現金流量回收以公允價值衡量之債務工具投資，且不論該資產是否發生未實現損失，暫時性差異應按該資產公允價值及課稅基礎之差額決定。

此外，除非稅法限制可減除暫時性差異所能減除之收益類型而應就同類型可減除暫時性差異評估是否認列遞延所得稅資產，否則應就所有可減除暫時性差異一併評估。於評估是否認列遞延所得稅資產時，若有足夠證據顯示本公司很有可能以高於帳面金額回收資產，則估計未來課稅所得所考慮之資產回收金額不限於其帳面金額，且未來課稅所得之估計應排除因可減除暫時性差異迴轉所產生之影響。

除上述影響外，截至本合併財務報告通過發布日止，本公司仍持續評估其他準則、解釋之修正對財務狀況與財務績效之影響，相關影響待評估完成時予以揭露。

四、重大會計政策之彙總說明

(一) 遵循聲明

本合併財務報告係依照證券發行人財務報告編製準則及經金管會認可之 IFRSs 編製。

(二) 編製基礎

除按公允價值衡量之金融工具外，本合併財務報告係依歷史成本基礎編製。

公允價值衡量依照相關輸入值之可觀察程度及重要性分為第 1 等級至第 3 等級：

1. 第 1 等級輸入值：係指於衡量日可取得之相同資產或負債於活絡市場之報價（未經調整）。
2. 第 2 等級輸入值：係指除第 1 等級之報價外，資產或負債直接（亦即價格）或間接（亦即由價格推導而得）之可觀察輸入值。
3. 第 3 等級輸入值：係指資產或負債之不可觀察之輸入值。

(三) 資產與負債區分流動與非流動之標準

流動資產包括：

1. 主要為交易目的而持有之資產；
2. 預期於資產負債表日後 12 個月內實現之資產；及
3. 現金及約當現金（但不包括於資產負債表日後逾 12 個月用以交換或清償負債而受到限制者）。

流動負債包括：

1. 主要為交易目的而持有之負債；
2. 於資產負債表日後 12 個月內到期清償之負債，以及
3. 不能無條件將清償期限遞延至資產負債表日後至少 12 個月之負債。

非屬上述流動資產或流動負債者，係分類為非流動資產或非流動負債。

(四) 合併基礎

1. 合併報告編製原則

本合併財務報告係包含凌陽公司及由凌陽公司所控制個體（子公司）之財務報告。

合併綜合損益表已納入被處分子公司於當期至處分日止之營運損益。

子公司之財務報告已予適當調整，以使其會計政策與凌陽公司之會計政策一致。

於編製合併財務報告時，各個體間之交易、帳戶餘額、收益及費損已全數予以銷除。

分攤綜合損益總額至非控制權益

子公司之綜合損益總額係歸屬至本公司業主及非控制權益，即使非控制權益因而成為虧損餘額。

對子公司所有權權益變動

當本公司對子公司所有權權益之變動未導致喪失控制者，係作為權益交易處理。本公司及非控制權益之帳面金額已予調整，以反映其於子公司相對權益之變動。非控制權益之調整金額與所支付或收取對價之公允價值間之差額，係直接認列為權益且歸屬於本公司業主。

當本公司喪失對子公司之控制時，處分損益係為下列兩者之差額：(1)所收取對價之公允價值與對前子公司之剩餘投資按喪失控制日之公允價值合計數，以及(2)前子公司之資產（含商譽）與負債及非控制權益按喪失控制日之帳面金額合計數。本公司對於其他綜合損益中所認列與該子公司有關之所有金額，其會計處理係與本公司直接處分相關資產或負債所必須遵循之基礎相同。

對前述子公司剩餘投資係按喪失控制日之公允價值作為原始認列投資關聯企業或聯合控制個體之成本。

(五) 外　　幣

本公司編製財務報告時，以本公司功能性貨幣以外之貨幣（外幣）交易者，依交易日匯率換算為功能性貨幣記錄。

外幣貨幣性項目於每一資產負債表日以收盤匯率換算。因交割貨幣性項目或換算貨幣性項目產生之兌換差額，於發生當年度認列於損益。

以公允價值衡量之外幣非貨幣性項目係以決定公允價值當日之匯率換算，所產生之兌換差額列為當年度損益，惟屬公允價值變動認列於其他綜合損益者，其產生之兌換差額列於其他綜合損益。

以歷史成本衡量之外幣非貨幣性項目係以交易日之匯率換算，不再重新換算。

於編製合併財務報告時，本公司國外營運機構（包含營運所在國家或使用之貨幣與凌陽公司不同之子公司）之資產及負債以每一資產負債表日收盤匯率換算為新台幣。收益及費損項目係以當期平均匯率換算，所產生之兌換差額列於其他綜合損益（並分別歸屬予本公司業主及非控制權益）。

若本公司處分國外營運機構之所有權益，或處分國外營運機構之子公司部分權益但喪失控制，所有與該國外營運機構相關之累計兌換差額將重分類為損益。

(六) 存　　貨

存貨包括原料、在製品、製成品及商品。存貨係以成本與淨變現價值孰低衡量，比較成本與淨變現價值時，除同類別存貨外，係以個別項目為基礎。淨變現價值係指在正常情況下之估計售價減除至完工尚需投入之估計成本及完成出售所需之估計成本後之餘額。凌陽公司、凌通科技公司、凌陽創新科技公司、凌陽電通科技公司、芯鼎科技公司、凌陽多媒體公司、景相科技公司及宏陽科技公司存貨平時按標準成本計價，結帳日再予調整使其接近按加權平均法計算之成本。其餘子公司存貨成本計算採用加權平均法。

(七) 投資關聯企業及合資

關聯企業係指本公司具有重大影響，但非屬子公司或合資權益之企業。合資係指本公司與他公司具有聯合控制且對淨資產具有權利之聯合協議。

本公司對投資關聯企業及合資係採用權益法。

權益法下，投資關聯企業及合資原始依成本認列，取得日後帳面金額係隨本公司所享有之關聯企業及合資損益及其他綜合損益份額與利潤分配而增減。此外，針對關聯企業權益及合資權益之變動係按持股比例認列。

取得成本超過本公司於取得日所享有關聯企業及合資可辨認資產及負債淨公允價值份額之數額列為商譽，該商譽係包含於該投資之帳面金額且不得攤銷；本公司於取得日所享有關聯企業及該合資可辨認資產及負債淨公允價值份額超過取得成本之數額列為當期損益。

關聯企業及合資發行新股時，本公司若未按持股比例認購，致使持股比例發生變動，並因而使投資之股權淨值發生增減時，其增減數調整資本公積－採權益法認列關聯企業及合資股權淨值之變動數及採用權益法之投資。惟若未按持股比例認購或取得致使對關聯企業及對合資之所有權權益減少者，於其他綜合損益中所認列與該關聯企業及該合資有關之金額按減少比例重分類，其會計處理之基礎係與關聯企業及合資若直接處分相關資產或負債所必須遵循之基礎相同；前項調整如應借記資本公積，而採用權益法之投資所產生之資本公積餘額不足時，其差額借記保留盈餘。

當本公司對關聯企業及對合資之損失份額等於或超過其在該關聯企業及該合資之權益（包括權益法下投資關聯企業及合資之帳面金額及實質上屬於本公司對該關聯企業及該合資淨投資組成部分之其他長期權益）時，即停止認列進一步之損失。本公司僅於發生法定義務、推定義務或已代關聯企業支付款項之範圍內，認列額外損失及負債。

本公司於評估減損時，係將投資之整體帳面金額（含商譽）視為單一資產比較可回收金額與帳面金額，進行減損測試，所認列之減損損失亦屬於投資帳面金額之一部分。減損損失之任何迴轉，於該投資之可回收金額後續增加之範圍內予以認列。

本公司自其投資不再為關聯企業及合資之日停止採用權益法，其對原關聯企業及原合資之保留權益以公允價值衡量，該公允價值及處分價款與停止採用權益法當日之投資帳面金額之差額，列入當期損益。此外，於其他綜合損益中所認列與該關聯企業及該合資有關之所有金額，其會計處理之基礎係與關聯企業及合資若直接處分相關資產或負債所必須遵循之基礎相同。若對關聯企業之投資成為合資之投資，或對合資之投資成為對關聯企業之投資，本公司係持續採用權益法而不對保留權益作再衡量。

本公司與關聯企業及本公司與合資間之逆流、順流及側流交易所產生之損益，僅在與本公司對關聯企業權益及對合資權益無關之範圍內，認列於合併財務報告。

(八) 不動產、廠房及設備

不動產、廠房及設備以成本衡量認列，後續以成本減除累計折舊及累計減損損失後之金額衡量。

建造中之不動產、廠房及設備係以成本之金額認列。成本包括專業服務費用及符合資本化條件之借款成本。該等資產於完工並達預期使用狀態時，分類至不動產、廠房及設備之適當類別並開始提列折舊。

不動產、廠房及設備於耐用年限內按直線基礎，對每一重大部分則單獨提列折舊。本公司至少於每一年度結束日對估計耐用年限、殘值及折舊方法進行檢視，並推延適用會計估計變動之影響。

不動產、廠房及設備除列時，淨處分價款與該資產帳面金額間之差額係認列於損益。

(九) 投資性不動產

投資性不動產係為賺取租金或資本增值或兩者兼具而持有之不動產。

投資性不動產原始以成本（包括交易成本）衡量，後續以成本減除累計折舊及累計減損損失後之金額衡量。本公司採直線基礎提列折舊。

投資性不動產除列時，淨處分價款與該資產帳面金額間之差額係認列於損益。

(十) 商　　譽

企業合併所取得之商譽係依收購日所認列之商譽金額作為成本，後續以成本減除累計減損損失後之金額衡量。

為減損測試之目的，商譽分攤至本公司預期會因該合併綜效而受益之各現金產生單位或現金產生單位群組（簡稱「現金產生單位」)。

受攤商譽之現金產生單位每年（及有跡象顯示該單位可能已減損時）藉由包含商譽之該單位帳面金額與其可回收金額之比較，進行該單位之減損測試。若分攤至現金產生單位或現金產生單位群組之商譽係當年度企業合併所取得，則該單位或單位群組應於當年度結束前進行減損測試。若受攤商譽之現金產生單位之可回收金額低於其帳面金額，減損損失係先減少該現金產生單位受攤商譽之帳面金額，次就該單位內其他各資產帳面金額之比例減少各該資產帳面金額。任何減損損失直接認列為當年度損失。商譽減損損失不得於後續期間迴轉。

(十一) 無形資產

1. 單獨取得

單獨取得之有限耐用年限無形資產原始以成本衡量，後續係以成本減除累計攤銷及累計減損損失後之金額衡量。無形資產於耐用年限內按直線基礎進行攤銷，並且至少於每一年度結束日對估計耐用年限、殘值及攤銷方法進行檢視，並推延適用會計估計變動之影響。

2. 除　　列

無形資產除列時，淨處分價款與該資產帳面金額間之差額，並且認列於當年度損益。

(十二) 有形及無形資產（商譽除外）之減損

本公司於每一資產負債表日評估是否有任何跡象顯示有形及無形資產可能已減損。若有任一減損跡象存在，則估計該資產之可回收金額。倘無法估計個別資產之可回收金額，本公司估計該資產所屬現金產生單位之可回收金額。共用資產係依合理一致基礎分攤至個別現金產生單位。

針對尚未可供使用之無形資產，至少每年及有減損跡象時進行減損測試。

可回收金額為公允價值減出售成本與其使用價值之較高者。個別資產或現金產生單位之可回收金額若低於其帳面金額時，將該資產或現金產生單位之帳面金額調減至其可回收金額，減損損失係認列於損益。

當減損損失於後續迴轉時，該資產或現金產生單位之帳面金額調增至修訂後之可回收金額，惟增加後之帳面金額以不超過該資產或現金產生單位若未於以前年度認列減損損失時所決定之帳面金額（減除攤銷或折舊）。減損損失之迴轉係認列於損益。

(十三) 金融工具

金融資產與金融負債於本公司成為該工具合約條款之一方時認列於合併資產負債表。

原始認列金融資產與金融負債時，若金融資產或金融負債非屬透過損益按公允價值衡量者，係按公允價值加計直接可歸屬於取得或發行金融資產或金融負債之交易成本衡量。直接可歸屬於取得或發行透過損益按公允價值衡量之金融資產或金融負債之交易成本，則立即認列為損益。

1. 金融資產

金融資產之慣例交易係採交易日會計認列及除列。

(1) 衡量種類

本公司所持有之金融資產種類為透過損益按公允價值衡量之金融資產、備供出售金融資產與放款及應收款三類。

A.透過損益按公允價值衡量之金融資產

透過損益按公允價值衡量之金融資產包括持有供交易及指定為透過損益按公允價值衡量之金融資產。

本公司於下列情況下，係將金融資產於原始認列時指定為透過損益按公允價值衡量：

a. 該指定可消除或重大減少衡量或認列不一致；或

b. 一組金融資產、金融負債或兩者，依書面之風險管理或投資策略，以公允價值基礎管理並評估其績效，且本公司內部提供予管理階層之該投資組合資訊，亦以公允價值為基礎；或

c. 將包含一個或多個嵌入式衍生工具之混合（結合）合約整體進行指定。

透過損益按公允價值衡量之金融資產係按公允價值衡量，其再衡量產生之利益或損失（包含該金融資產所產生之任何股利或利息）係認列於損益。

B. 備供出售金融資產

備供出售金融資產係非衍生金融資產被指定為備供出售，或未被分類為放款及應收款、持有至到期日投資或透過損益按公允價值衡量之金融資產。

備供出售金融資產係按公允價值衡量，備供出售貨幣性金融資產帳面金額之變動中屬外幣兌換損益與以有效利息法計算之利息收入，以及備供出售權益投資之股利，係認列於損益。其餘備供出售金融資產帳面金額之變動係認列於其他綜合損益，於投資處分或確定減損時重分類為損益。

備供出售權益投資之股利於本公司收款之權利確立時認列。

備供出售金融資產若屬無活絡市場公開報價且公允價值無法可靠衡量之權益工具投資，及與此種無報價權益工具連結且須以交付該等權益工具交割之衍生工具，

後續係以成本減除減損損失後之金額衡量，並單獨列為「以成本衡量之金融資產」。該等金融資產於後續能可靠衡量公允價值時，係按公允價值再衡量，其帳面金額與公允價值間之差額認列於其他綜合損益，若有減損時，則認列於損益。

C.放款及應收款

放款及應收款（包括應收帳款及票據、其他應收款、現金及約當現金與無活絡市場之債務工具投資），係採用有效利息法按攤銷後成本減除減損損失後之金額衡量，惟短期應收款項之利息認列不具重大性之情況除外。

約當現金包括高度流動性、可隨時轉換成定額現金且價值變動風險甚小之定期存款及附買回債券，係用於滿足短期現金承諾。

(2) 金融資產之減損

除透過損益按公允價值衡量之金融資產外，本公司係於每一資產負債表日評估其他金融資產是否有減損客觀證據，當有客觀證據顯示，因金融資產原始認列後發生之單一或多項事項，致使金融資產之估計未來現金流量受損失者，該金融資產即已發生減損。

按攤銷後成本衡量之金融資產，如應收帳款及其他應收款項，該資產經個別評估未有減損後，另再集體評估減損。應收款集體存在之客觀減損證據可能包含本公司過去收款經驗、集體超過平均授信期間之延遲付款增加情況，以及與應收款拖欠有關之可觀察全國性或區域性經濟情勢變化。

按攤銷後成本衡量之金融資產之減損損失金額係該資產帳面金額與估計未來現金流量按該金融資產原始有效利率折現之現值間之差額。

按攤銷後成本衡量之金融資產於後續期間減損損失金額減少，且經客觀判斷該減少與認列減損後發生之事項有

關，則先前認列之減損損失直接或藉由調整備抵帳戶予以迴轉認列於損益，惟該迴轉不得使金融資產帳面金額超過若未認列減損情況下於迴轉日應有之攤銷後成本。

當備供出售權益投資之公允價值低於成本且發生大幅度或永久性下跌時，係為客觀減損證據。

其他金融資產客觀減損證據包含發行人或債務人之重大財務困難、違約（例如利息或本金支付之延滯或不償付）、債務人將進入破產或其他財務重整之可能性大增或由於財務困難而使金融資產之活絡市場消失。

當備供出售金融資產發生減損時，原先已認列於其他綜合損益之累計損失金額將重分類至損益。

備供出售權益工具投資已認列於損益之減損損失不得透過損益迴轉。任何認列減損損失後之公允價值回升金額係認列於其他綜合損益。備供出售債務工具之公允價值若於後續期間增加，而該增加能客觀地連結至減損損失認列於損益後發生之事項，則減損損失予以迴轉並認列於損益。

以成本衡量之金融資產之減損損失金額係該資產帳面金額與估計未來現金流量按類似金融資產之現時市場報酬率折現之現值間之差額。此種減損損失於後續期間不得迴轉。

所有金融資產之減損損失係直接自金融資產之帳面金額中扣除，惟應收帳款係藉由備抵帳戶調降其帳面金額。當判斷應收帳款無法收回時，係沖銷備抵帳戶。原先已沖銷而後續收回之款項則貸記備抵帳戶。除因應收帳款無法收回而沖銷備抵帳戶外，備抵帳戶帳面金額之變動認列於損益。

(3) 金融資產之除列

本公司僅於對來自金融資產現金流量之合約權利失效，或已移轉金融資產且該資產所有權之幾乎所有風險及報酬已移轉予其他企業時，始將金融資產除列。

於一金融資產整體除列時，其帳面金額與所收取對價加計已認列於其他綜合損益之任何累計利益或損失之總和間之差額係認列於損益。

2. 權益工具

本公司發行之權益工具係以取得之價款扣除直接發行成本後之金額認列。

再取回本公司本身之權益工具係於權益項下認列與減除。購買、出售、發行或註銷本公司本身之權益工具不認列於損益。

3. 金融負債

(1) 後續衡量

本公司金融負債係以有效利息法按攤銷後成本衡量。

(2) 金融負債之除列

除列金融負債時，其帳面金額與所支付對價（包含任何所移轉之非現金資產或承擔之負債）間之差額認列為損益。

(十四) 負債準備

認列為負債準備之金額係考量義務之風險及不確定性，而為資產負債表日清償義務所需支出之最佳估計。負債準備係以清償義務之估計現金流量衡量。

(十五) 收入認列

收入係按已收或應收對價之公允價值衡量，並扣除估計之客戶退貨、折扣及其他類似之折讓。銷貨退回係依據以往經驗及其他攸關因素合理估計未來之退貨金額提列。

1. 商品之銷售

銷售商品係於下列條件完全滿足時認列收入：

(1) 本公司已將商品所有權之重大風險及報酬移轉予買方；

(2) 本公司對於已經出售之商品既不持續參與管理，亦未維持有效控制；

(3) 收入金額能可靠衡量；

(4)與交易有關之經濟效益很有可能流入本公司；及

(5) 與交易有關之已發生或將發生之成本能可靠衡量。

去料加工時，加工產品所有權之重大風險及報酬並未移轉，是以去料時不作銷貨處理。

2. 股利收入及利息收入

投資所產生之股利收入係於股東收款之權利確立時認列，惟前提係與交易有關之經濟效益很有可能流入本公司，且收入金額能可靠衡量。

金融資產之利息收入係於經濟效益很有可能流入本公司，且收入金額能可靠衡量時認列。利息收入係依時間之經過按流通在外本金與所適用之有效利率採應計基礎認列。

(十六) 租　　賃

當租賃條款係移轉附屬於資產所有權之幾乎所有風險與報酬予承租人，則將其分類為融資租賃。所有其他租賃則分類為營業租賃。

1. 本公司為出租人

營業租賃之租賃收益係按直線基礎於相關租賃期間內認列為收益。

2. 本公司為承租人

營業租賃給付係按直線基礎於租賃期間內認列為費用。

(十七) 借款成本

直接可歸屬於取得、建造或生產符合要件之資產之借款成本，係作為該資產成本之一部分，直到該資產達到預定使用或出售狀態之幾乎所有必要活動已完成為止。

特定借款如於符合要件之資本支出發生前進行暫時投資而賺取之投資收入，係自符合資本化條件之借款成本中減除。

除上述外，所有其他借款成本係於發生當年度認列為損益。

(十八) 政府補助

政府補助僅於可合理確信本公司將遵循政府補助所附加之條件，且將可收到該項補助時，始予以認列。

政府補助係於其意圖補償之相關成本於本公司認列為費用之期間內，按有系統之基礎認列於損益。以本公司應購買、建造或其他方式取得非流動資產為條件之政府補助係認列為遞延收入，並以合理且有系統之基礎於相關資產耐用年限期間轉列損益。若政府補助係用於補償已發生之費用或損失，或係以給與本公司立即財務支援為目的且無未來相關成本，則於其可收取之期間認列於損益。

(十九) 員工福利

1. 短期員工福利

短期員工福利相關負債係以換取員工服務而預期支付之非折現金額衡量。

2. 退職後福利

確定提撥退休計畫之退休金係於員工提供服務期間將應提撥之退休金數額認列為費用。

確定福利退休計畫之確定福利成本（含服務成本、淨利息及再衡量數）係採預計單位福利法精算。服務成本（含當期服務成本及前期服務成本）及淨確定福利負債（資產）淨利息於發生時、計畫修正或縮減時認列為員工福利費用。再衡量數（含精算損益及扣除利息後之計畫資產報酬）於發生時認列於其他綜合損益並列入保留盈餘，後續期間不重分類至損益。

淨確定福利負債（資產）係確定福利退休計畫之提撥短絀（剩餘）。淨確定福利資產不得超過從該計畫退還提撥金或可減少未來提撥金之現值。

(二十) 股份基礎給付協議

1. 給與員工之權益交割股份基礎給付協議／員工認股權／限制員工權利新股。

員工認股權係按給與日所決定之公允價值及預期既得員工認股權之最佳估計數量，於既得期間內以直線基礎認列費用，並同時調整資本公積－員工認股權。若其於給與日立即既得，係於給與日全數認列費用。

本公司發行限制員工權利股票時，係於給與日認列員工未賺得酬勞，並同時調整資本公積－限制員工權利股票。若屬有償發行，且約定員工離職時須退還價款者，應認列相關應付款。於既得期間，若員工提前離職時無須返還已領取之股利，於宣告發放股利時認列費用，並同時調整資本公積－限制員工權利股票。

本公司於每一資產負債表日修正預期既得之員工認股權及限制員工權利股票估計數量。若有修正原估計數量，其影響數係認列為損益，使累計費用反映修正之估計數，並相對調整資本公積－員工認股權及資本公積－限制員工權利股票。

(二一) 所得稅

所得稅費用係當期所得稅及遞延所得稅之總和。

1. 當期所得稅

依所得稅法規定計算之未分配盈餘加徵 10%所得稅列為股東會決議年度之所得稅費用。

以前年度應付所得稅之調整，列入當期所得稅。

2. 遞延所得稅

遞延所得稅係依合併財務報表帳載資產及負債帳面金額與計算課稅所得之課稅基礎二者所產生之暫時性差異計算。

遞延所得稅負債一般係就所有應課稅暫時性差異予以認列，而遞延所得稅資產則於很有可能有課稅所得以供可減除暫時性差異及虧損扣抵所產生之所得稅抵減使用時認列。

與投資子公司、關聯企業及合資權益相關之應課稅暫時性差異皆認列遞延所得稅負債，惟本公司若可控制暫時性差異迴轉之時點，且該暫時性差異很有可能於可預見之未來不會迴轉者除外。與此類投資及權益有關之可減除暫時性差異所產生之遞延所得稅資產，僅於其很有可能有足夠課稅所得用以實現暫時性差異之利益，且於可預見之未來預期將迴轉的範圍內，予以認列遞延所得稅資產。

遞延所得稅資產之帳面金額於每一資產負債表日予以重新檢視，並針對已不再很有可能有足夠之課稅所得以供其回收所有或部分資產者，調減帳面金額。原未認列為遞延所得稅資產者，亦於每一資產負債表日予以重新檢視，並在未來很有可能產生課稅所得以供其回收所有或部分資產者，調增帳面金額。

遞延所得稅資產及負債係以預期負債清償或資產實現當期之稅率衡量，該稅率係以資產負債表日已立法或已實質性立法之稅率及稅法為基礎。遞延所得稅負債及資產之衡量係反映企業於資產負債表日預期回收或清償其資產及負債帳面金額之方式所產生之租稅後果。

3. 本年度之當期及遞延所得稅

當期及遞延所得稅係認列於損益，惟與認列於其他綜合損益或直接計入權益之項目相關之當期及遞延所得稅係分別認列於其他綜合損益或直接計入權益。

五、重大會計判斷、估計及假設不確定性之主要來源

本公司於採用會計政策時，對於不易自其他來源取得相關資訊者，管理階層必須基於歷史經驗及其他攸關之因素作出相關之判斷、估計及假設。實際結果可能與估計有所不同。

管理階層將對估計與基本假設持續檢視。若估計之修正僅影響當期，則於修正當期認列；若會計估計之修正同時影響當期及未來期間，則於修正當期及未來期間認列。

(一) 有形資產及無形資產（商譽除外）減損評估

本公司於評估資產減損時，需依賴主觀判斷並依據資產之使用模式及產業特性，以決定個別資產或特定資產群組之獨立現金流量、資產之耐用年限及未來可能產生之收益及費損，任何經營環境與公司策略估計之改變，均可能產生重大之減損損失。

本公司 104 及 103 年度認列無形資產之減損損失分別為 94,123 仟元及 17,013 仟元。

(二) 應收帳款之估計減損

當有客觀證據顯示減損跡象時，本公司會考量未來現金流量之估計。減損損失之金額係以該資產之帳面金額及估計未來現金流量（排除尚未發生之未來信用損失）按該金融資產之原始有效利率折現之現值間的差額衡量。若未來實際現金流量少於預期，可能會產生重大減損損失。

截至 104 年及 103 年 12 月 31 日止，應收帳款帳面金額分別為 1,569,393 仟元及 1,729,675 仟元（分別扣除備抵呆帳 3,091 仟元及 1,565 仟元後之淨額）。

(三) 所得稅

截至 104 年及 103 年 12 月 31 日止，與未使用課稅損失有關之遞延所得稅資產帳面金額分別為 0 元及 12,066 仟元。由於未來獲利之不可預測性，本公司於 104 年及 103 年 12 月 31 日止分別尚有 4,615,552 仟元及 5,718,387 仟元之課稅損失並未認列為遞延所得稅資產。遞延所得稅資產之可實現性主要視未來能否有足夠之獲利或應課稅暫時性差異而定。若未來實際產生之獲利少於預期，可能會產生重大遞延所得稅資產之迴轉，該等迴轉係於發生期間認列為損益。

(四) 存貨之評價

存貨淨變現價值係正常營業過程中之估計售價減除至完工尚需投入之估計成本及完成出售所需之估計成本後之餘額估計，該等估計係依目前市場狀況及類似產品之歷史銷售經驗評估，市場情況之改變可能重大影響該等估計結果。

(五) 投資關聯企業之減損

當有減損跡象顯示對關聯企業之投資可能已經減損且帳面金額可能無法被回收，本公司隨即評估該項投資之減損。本公司管理階層係依據關聯企業之未來現金流量預測評估減損，包含關聯企業內部管理階層估計之銷貨成長率等假設，評估減損。本公司亦考量相關市場及產業概況，以決定其相關假設之合理性。

六、現金及約當現金

	104年12月31日	103年12月31日
庫存現金及週轉金	$ 4,122	$ 6,366
銀行支票及活期存款	1,569,563	907,475
約當現金		
銀行定期存款	2,807,612	2,604,185
附買回債券	61,513	58,706
	$ 4,442,810	$ 3,576,732

現金及約當現金於資產負債表日之市場利率區間如下：

	104年12月31日	103年12月31日
銀行存款	0.01%~4.0%	0.01%~4.0%
附買回債券	1.0%	1.0%~1.625%

七、透過損益按公允價值衡量之金融資產

	104年12月31日	103年12月31日
持有供交易之金融資產		
非衍生金融資產		
－國內上市櫃可轉換公司債	$ 24,200	$ 14,830

八、備供出售金融資產

	104年12月31日	103年12月31日
國內投資		
－基金受益憑證	$ 874,799	$ 911,450
－上市（櫃）股票	1,605,745	804,644
備供出售金融資產	$ 2,480,544	$ 1,716,094
流　　動	$ 961,646	$ 984,307
非 流 動	1,518,898	731,787
	$ 2,480,544	$ 1,716,094

本公司於 104 及 103 年度分別對上述備供出售金融資產提列減損損失 824,007 仟元及 9,679 仟元。

九、無活絡市場之債務工具投資－流動

	104年12月31日	103年12月31日
固定收益基金	$ 15,389	$ 14,903

本公司於 104 年 5 月及 103 年 3 月按面額美金 500 仟元購買 1 年期德國特殊目的建築物更新固定收益基金，其有效利率為 8%。

十、以成本衡量之金融資產－非流動

	104年12月31日	103年12月31日
國內外未上市（櫃）股票	$528,590	$241,005
依衡量種類區分備供出售	$528,590	$241,005

本公司所持有之上述未上市（櫃）股票投資，於資產負債表日係按成本減除減損損失衡量，因其公允價值合理估計數之區間重大且無法合理評估各種估計之機率，致本公司管理階層認為其公允價值無法可靠衡量。

本公司於 104 及 103 年度對上述以成本衡量之金融資產分別提列減損損失 99,497 仟元及 103,235 仟元。

本公司於 104 及 103 年度分別認列處分利益 0 元及 67,038 仟元。

十一、應收票據及應收帳款淨額

	104年12月31日	103年12月31日
應收票據	$ 67	$ 121
應收帳款	1,562,435	1,716,326
應收帳款－關係人	10,049	14,914
備抵呆帳	(3,091)	(1,565)
	1,569,393	1,729,675
	$1,569,460	$1,729,796

應收帳款

本公司對商品銷售之平均授信期間為 30 至 90 天，應收帳款不予計息。於決定應收帳款可回收性時，本公司考量應收帳款自原始授信日至資產負債表日信用品質之任何改變。其備抵呆帳係參考交易對方過去拖欠記錄及分析其目前財務狀況，以估計無法回收之金額。

於資產負債表日已逾期但本公司尚未認列備抵呆帳之應收帳款於 104 年及 103 年 12 月 31 日分別為 121,854 仟元及 77,857 仟元(參閱下列帳齡分析)，因其信用品質並未重大改變，本公司管理階層認為仍可回收其金額，本公司對該等應收帳款部分持有擔保品用以增強保障。上述 104 年 12 月 31 日已逾期但未減損之應收帳款，截至 105 年 3 月 23 日止，已收回 121,854 仟元。此外，本公司亦不具有將應收帳款及對相同交易對方之應付帳款互抵之法定抵銷權。

應收帳款之帳齡分析如下：

	104年12月31日	103年12月31日
0～60 天	$ 1,261,621	$ 1,406,213
61～90 天	247,213	258,804
91～120 天	61,927	46,015
121～360 天	1,723	20,208
	$ 1,572,484	$ 1,731,240

以上係以立帳日為基準進行之帳齡分析。

已逾期但未減損應收帳款之帳齡分析如下：

	104年12月31日	103年12月31日
60 天以下	$121,854	$ 77,857

以上係以逾期天數為基準進行之帳齡分析。

應收帳款之備抵呆帳變動資訊如下：

	個別評估減損損失	群組評估減損損失	合計
103 年 1 月 1 日餘額	$ -	$ -	$ -
加：本年度提列	1,565	-	1,565
103 年 12 月 31 日餘額	$ 1,565	$ -	$ 1,565
104 年 1 月 1 日餘額	$ 1,565	$ -	$ 1,565
加：本年度提列	1,823	-	1,823
減：本年度實際沖銷	269	-	269
外幣兌換差額	(28)	-	(28)
104 年 12 月 31 日餘額	$ 3,091	$ -	$ 3,091

十二、存　　貨

	104年12月31日	103年12月31日
製成品及商品	$ 476,212	$ 662,976
在 製 品	509,470	499,212
原　　料	239,340	185,554
	$ 1,225,022	$ 1,347,742

104 及 103 年度與存貨相關之銷貨成本分別為 4,916,716 仟元及 4,479,184 仟元。

104 及 103 年度之銷貨成本分別包括下列項目：

	104年度	103年度
存貨（回升利益）跌價損失	($ 94,665)	$ 9,233
下腳收入	(246)	(466)
賠償收入	-	(3,414)
	($ 94,911)	$ 5,353

十三、待出售非流動資產及待出售處分群組

(一) 停業單位

本公司於 104 年 1 月 20 日董事會決議將 STB 產品中心之資產售予 Availink, Inc.。此項處分計畫於 104 年 3 月完成。

處分損益之計算，請參閱附註三二。

停業單位當期損失分析如下：

	104年度	103年度
當期損失	($315,011)	($332,841)
處分利益（附註三二）	287,166	-
	($ 27,845)	($332,841)

停業單位損益明細及現金流量資訊如下：

	104年度	103年度
營業收入	$ 96,100	$838,424
營業成本	(230,623)	(607,086)
營業毛（損）利	(134,523)	231,338
推銷費用	(1,982)	(14,638)
管理費用	(4,302)	(51,248)
研究發展費用	(80,081)	(498,293)
營業淨損	(220,888)	(332,841)
其他利益及損失	(94,123)	-
稅前損失	(315,011)	(332,841)
所得稅費用	-	-
當期損失	($315,011)	($332,841)
停業單位損失歸屬於：		
本公司業主	($315,011)	($332,841)
非控制權益	-	-
	($315,011)	($332,841)
營業活動之淨現金流出	($ 48,216)	($508,196)
淨現金流出	($ 48,216)	($508,196)

無任何因停業之損失而產生所得稅損失或利益。

STB 產品中心於處分日之資產及負債帳面金額請參閱附註三二。

十四、子公司

(一) 列入合併財務報告之子公司

本合併財務報告編製主體如下：

投資公司名稱	子公司名稱	業務性質	所持股權百分比 104年12月31日	所持股權百分比 103年12月31日	說明
凌陽公司	凌陽管理顧問公司	管理顧問	100.00	100.00	—
	Ventureplus	投資	100.00	100.00	—
	香港凌陽公司	國際貿易	100.00	100.00	—
	凌陽創業投資公司	投資	100.00	100.00	—
	凌旭投資公司	投資	100.00	100.00	—
	凌陽電通科技公司	IC 設計	100.00	100.00	—
	宏陽科技公司	設計、買賣業	61.15	61.15	—
	凌陽創新科技公司	IC 設計	62.10	62.54	—
	凌通科技公司	IC 設計	34.30	34.30	凌陽公司及子公司擁有凌通科技公司 52.04%股權
	芯鼎科技公司	IC 設計	37.69	37.70	凌陽公司及子公司擁有芯鼎科技公司 45.31%股權，且經本公司判斷對該公司具有控制能力，故予以編入合併財務報告
	威陽投資公司	投資	100.00	100.00	—
	Russell	投資	100.00	100.00	—
	Magic Sky	投資	100.00	100.00	—
	凌陽多媒體公司	IC 設計	87.20	82.94	—
Ventureplus	Ventureplus Mauritius	投資	100.00	100.00	—
Ventureplus Mauritius	Ventureplus Cayman	投資	100.00	100.00	—
Ventrueplus Cayman	縱橫壹旅遊公司	系統服務及網站經營	80.56	72.50	—
	北京凌陽愛普公司	電子零組件銷售及資訊管理教育服務	93.33	93.33	—
	深圳凌陽利華公司	軟件開發及客戶技術服務	100.00	100.00	—
	上海凌陽公司	軟件開發、客戶技術服務及出租業務	100.00	100.00	—
	成都凌陽成芯公司	軟件開發及客戶技術服務	100.00	100.00	—
	北京凌陽益輝公司	軟件開發及客戶技術服務	100.00	100.00	—
縱橫壹旅遊公司	四川縱橫壹文化公司	業務開發	100.00	100.00	—

（接次頁）

（承前頁）

投資公司名稱	子公司名稱	業務性質	所持股權百分比 104年12月31日	所持股權百分比 103年12月31日	說明
凌陽創業投資公司	翰揚科技公司	設計	70.00	70.00	—
	宏陽科技公司	設計、買賣業	6.98	6.98	凌陽公司及子公司擁有宏陽科技公司 74.15%股權
	凌通科技公司	IC 設計	3.95	3.95	凌陽公司及子公司擁有凌通科技公司 52.04%股權
	凌陽多媒體公司	IC 設計	9.55	12.73	凌陽公司及子公司擁有凌陽多媒體公司 100%股權
	凌陽創新科技公司	IC 設計	5.73	5.77	凌陽公司及子公司擁有凌陽創新科技公司 69.95%股權
	芯鼎科技公司	IC 設計	5.87	5.88	凌陽公司及子公司擁有芯鼎科技公司 45.31%股權，且經本公司判斷對該公司具有控制能力，故予以編入合併財務報告
凌旭投資公司	凌通科技公司	IC 設計	13.69	13.69	凌陽公司及子公司擁有凌通科技公司 52.04%股權
	宏陽科技公司	設計、買賣業	5.29	5.29	凌陽公司及子公司擁有宏陽科技公司 74.15%股權
	凌陽多媒體公司	IC 設計	3.25	4.33	凌陽公司及子公司擁有凌陽多媒體公司 100%股權
	凌陽創新科技公司	IC 設計	2.12	2.14	凌陽公司及子公司擁有凌陽創新科技公司 69.95%股權
	芯鼎科技公司	IC 設計	1.75	1.75	凌陽公司及子公司擁有芯鼎科技公司 45.31%股權，且經本公司判斷對該公司具有控制能力，故予以編入合併財務報告

（接次頁）

（承前頁）

投資公司名稱	子公司名稱	業務性質	所持股權百分比 104年12月31日	所持股權百分比 103年12月31日	說明
凌陽電通科技公司	Sunplus mMobile SAS	IC 設計	100.00	100.00	—
凌通科技公司	Generalplus Samoa	投資	100.00	100.00	—
Generalplus Samoa	Generalplus Mauritius	投資	100.00	100.00	—
Generalplus Mauritius	深圳凌嘉公司	IC 產品應用開發、售後服務及市場研究調查	100.00	100.00	—
	香港凌通公司	行銷	100.00	100.00	—
威陽投資公司	凌通科技公司	IC 設計	0.10	0.10	凌陽公司及子公司擁有凌通科技公司 52.04%股權
	宏陽科技公司	設計、買賣業	0.03	0.03	凌陽公司及子公司擁有宏陽科技公司 74.15%股權
Russell	宏陽科技公司	設計、買賣業	0.70	0.70	凌陽公司及子公司擁有宏陽科技公司 74.15%股權
凌陽多媒體公司	景相科技公司	軟體開發、買賣業	80.00	80.00	—

上述子公司除凌陽管理顧問公司係按未經會計師查核之財務報告計算外，其餘係按經會計師查核之財務報告及財務資訊計算；惟本公司管理階層認為上述子公司財務報告倘經會計師查核，尚不致產生重大之調整。

(二) 具重大非控制權益之子公司資訊

子公司名稱	非控制權益所持股權及表決權比例 104年12月31日	非控制權益所持股權及表決權比例 103年12月31日
凌通科技公司	47.96%	47.96%

主要營業場所及公司註冊之國家資訊，請參閱附表五。

子公司名稱	分配予非控制權益之損益 104年度	分配予非控制權益之損益 103年度	非控制權益 104年12月31日	非控制權益 103年12月31日
凌通科技公司	$ 186,169	$ 149,431	$ 1,039,112	$ 1,003,480

以下各子公司之彙總性財務資訊係以公司間交易銷除前之金額編製：

	104年12月31日	103年12月31日
流動資產	$ 2,176,779	$ 1,776,298
非流動資產	721,161	825,416
流動負債	677,744	432,051
非流動負債	82,329	106,091
權　　益	$ 2,137,867	$ 2,063,572
權益歸屬於：		
本公司業主	$ 1,098,755	$ 1,060,092
本公司之非控制權	1,039,112	1,003,480
	$ 2,137,867	$ 2,063,572

	104年度	103年度
營業收入	$ 3,081,376	$ 2,847,345
本期淨利	$ 388,158	$ 311,560
其他綜合損益	(9,179)	17,234
綜合損益總額	$ 378,979	$ 328,794
淨利歸屬於：		
本公司業主	$ 201,989	$ 162,136
本公司之非控制權益	186,169	149,424
	$ 388,158	$ 311,560
綜合損益總額歸屬於：		
本公司業主	$ 197,214	$ 171,104
本公司之非控制權益	181,765	157,690
	$ 378,979	$ 328,794
現金流量		
營業活動	$ 491,767	$ 329,155
投資活動	(165,941)	(114,846)
籌資活動	(209,190)	(281,307)
匯率變動影響數	(1,741)	11,314
淨現金流入（出）	$ 114,895	($ 55,684)
支付予非控制權益之股利		
凌通科技公司	($ 146,133)	($ 130,475)

十五、採用權益法之投資

	104年12月31日	103年12月31日
投資關聯企業	$ 339,023	$1,345,479
投資合資	299,994	63,760
	$ 639,017	$1,409,239

(一) 投資關聯企業

	104年12月31日	103年12月31日
上市（櫃）公司		
遠見科技公司	$ 339,023	$ 350,536
敦泰電子公司	-	994,943
	$ 339,023	$1,345,479

上述關聯企業之業務性質，主要營業場所及公司註冊之國家資訊，請參閱附表五「被投資公司資訊、所在地區…等相關資訊」附表。

本公司於資產負債表日對關聯企業之所有權權益及表決權百分比如下：

公司名稱	104年12月31日	103年12月31日
遠見科技公司	13%	13%
敦泰電子公司	-	34%

旭曜科技股份有限公司（以下簡稱旭曜科技公司）股東會於 103 年 9 月 30 日決議通過與敦泰科技股份有限公司進行併購及股份轉換，基準日為 104 年 1 月 2 日，將由旭曜科技公司發行新股，以每一股敦泰科技股份有限公司普通股換發 4.8 股旭曜科技公司普通股，股份轉換後，本公司持股比例由 34%降低為 12%，喪失重大影響力並認列處分利益 906,358 仟元，故自採用權益法之投資轉列至備供出售金融資產。旭曜科技公司於 104 年 1 月更名為敦泰電子股份有限公司（以下簡稱敦泰電子公司）。

遠見科技股份有限公司（以下簡稱遠見科技公司）董事會於 103 年 6 月 17 日推選本公司董事長為該公司之董事長，經本公司判斷對

遠見科技公司具有重大影響力，故自備供出售金融資產轉列至採權益法之投資。

關聯企業具公開市場報價之第 1 等級公允價值資訊如下：

公司名稱	104年12月31日	103年12月31日
遠見科技公司	$ 252,233	$ 259,639
敦泰電子公司	$ -	$ 1,858,790

有關本公司之關聯企業彙整性財務資訊如下：

	104年12月31日	103年12月31日
總資產	$ 1,678,504	$ 7,604,536
總負債	$ 54,232	$ 3,077,598

	104年度	103年度
營業收入淨額	$ 27,550	$ 9,932,008
營業淨（損）利	($ 16,446)	$ 130,051
綜合損益總額	$ 106,589	$ 759,717
採用權益法認列之關聯企業損益份額	$ 18,145	$ 89,904

104 及 103 年度採用權益法之關聯企業之損益及其他綜合損益份額，係依據各關聯企業同期間經會計師查核之財務報告認列。

本公司設定質押作為借款擔保之投資關聯企業金額，請參閱附註三七。

(二) 投資合資

凌陽公司於 101 年 12 月 19 日與矽統科技股份有限公司簽訂投資協議書，雙方同意增資凌陽核心科技公司（自 102 年 3 月 11 日起後更名為傳芯科技公司），以共同經營電視相關晶片之研發、銷售及服務之業務。上述增資業以 102 年 1 月 21 日為增資基準日完成變更登記。

本公司原持有傳芯科技公司 99.98%之股權，因為未按持股比例參與增資，至持股比例下降為 51.25%，然而依據投資協議書之約定，傳芯科技公司之財務及營運政策之董事會及股東會決議事項，需同時取得合資雙方同意，因此本公司對傳芯科技公司不具控制。本公

司管理階層認為對傳芯科技公司僅具有重大影響，故於 102 年 1 月 21 日起，將其列為合資，並採權益法認列合資之權益。

傳芯科技公司於 105 年 1 月 25 日股東臨時會決議基於市場競爭激烈、研發人員之離職，公司已無法投入大量資源開發新產品，故決議結束營運。

本公司於與合資權益有關之財務資訊彙總如下：

	104年12月31日	103年12月31日
流動資產	$938,782	$269,912
非流動資產	$ 18	$ 23,694
流動負債	$353,473	$169,227
非流動負債	$ -	$ -

	104年度	103年度
營業收入淨額	$ 1,039,015	$ 580,397
營業成本	$ 779,526	$ 423,564
營業費用	$ 278,128	$ 304,275
營業外收入及支出	$ 478,977	$ 4,525
所得稅費用	$ -	$ -
採用權益法認列之合資損益份額	$ 236,234	($ 73,245)
採用權益法認列之綜合損益總額份額	$ 236,234	($ 73,245)

104 及 103 年度採用權益法之合資企業之損益及其他綜合損益份額，係依據各關聯企業及合資個體同期間經會計師查核之財務報告認列。

十六、不動產、廠房及設備

	房屋及建築	房屋附屬設備	機器設備	試驗設備	運輸設備	生財設備	租賃改良	其他設備	未完工程	合計
成本										
103年1月1日餘額	$ 1,269,627	$ 151,411	$ 30,672	$ 399,339	$ 10,942	$ 224,542	$ 6,402	$ 19,154	$ 872,834	$ 2,984,923
增添	1,223,641	58,343	25,775	113,856	-	43,905	1,206	4,307	51,800	1,522,833
處分	-	(4,679)	(23,607)	(49,570)	-	(8,129)	(169)	-	-	(86,154)
淨兌換差額	22,994	797	(11,852)	28,948	364	6,734	(1,816)	282	33,148	79,599
103年12月31日餘額	$ 2,516,262	$ 205,872	$ 20,988	$ 492,573	$ 11,306	$ 267,052	$ 5,623	$ 23,743	$ 957,782	$ 4,501,201
累計折舊										
103年1月1日餘額	$ 273,056	$ 60,565	$ 26,613	$ 258,438	$ 7,995	$ 176,581	$ 4,284	$ 11,252	$ -	$ 818,784
折舊費用	51,800	18,994	17,479	148,724	879	26,492	678	1,312	-	266,358
處分	-	(4,679)	(23,608)	(49,097)	-	(8,044)	(158)	-	-	(85,586)
淨兌換差額	(21,300)	(1,549)	(1,552)	16,139	203	7,288	(1,325)	1,571	-	(525)
103年12月31日餘額	$ 303,556	$ 73,331	$ 18,932	$ 374,204	$ 9,077	$ 202,317	$ 3,479	$ 14,135	$ -	$ 999,031
累計減損										
103年1月1日餘額	$ -	$ -	$ -	$ 11,498	$ -	$ -	$ -	$ -	$ -	$ 11,498
本期增加	-	-	-	-	-	-	-	-	-	-
103年12月31日餘額	$ -	$ -	$ -	$ 11,498	$ -	$ -	$ -	$ -	$ -	$ 11,498
103年12月31日淨額	$ 2,212,706	$ 132,541	$ 2,056	$ 106,871	$ 2,229	$ 64,735	$ 2,144	$ 9,608	$ 957,782	$ 3,490,672

（接次頁）

（承前頁）

	房屋及建築	房屋附屬設備	機器設備	試驗設備	運輸設備	生財設備	租賃改良	其他設備	未完工程	合計
成本										
104年1月1日餘額	$ 2,516,262	$ 205,872	$ 20,988	$ 492,573	$ 11,306	$ 267,052	$ 5,623	$ 23,743	$ 957,782	$ 4,501,201
增添	45,404	28,260	640	133,284	960	14,699	-	6,374	149,784	379,406
處分	(16,283)	(14,029)	(11,687)	(118,790)	(5,797)	(15,604)	(2,302)	(6,279)	-	(190,691)
淨兌換差額	(26,057)	972	8,518	(4,435)	120	(13,969)	228	(111)	(18,045)	(52,860)
104年12月31日餘額	$ 2,519,326	$ 221,075	$ 18,459	$ 502,632	$ 6,589	$ 252,178	$ 3,549	$ 23,727	$ 1,089,521	$ 4,637,056
累計折舊										
104年1月1日餘額	$ 303,556	$ 73,331	$ 18,932	$ 374,204	$ 9,077	$ 202,317	$ 3,479	$ 14,135	$ -	$ 999,031
折舊費用	56,092	27,916	11,409	116,408	498	26,820	2,114	2,563	-	243,820
處分	(5,232)	(14,029)	(11,673)	(113,424)	(5,487)	(14,357)	(2,002)	(6,971)	-	(173,175)
淨兌換差額	(452)	(2,440)	(2,236)	7,438	(14)	(14,992)	(1,008)	6,491	-	(7,213)
104年12月31日餘額	$ 353,964	$ 84,778	$ 16,432	$ 384,626	$ 4,074	$ 199,788	$ 2,583	$ 16,218	$ -	$ 1,062,463
累計減損										
104年1月1日餘額	$ -	$ -	$ -	$ 11,498	$ -	$ -	$ -	$ -	$ -	$ 11,498
本期增加	-	-	-	-	-	-	-	-	-	-
104年12月31日餘額	$ -	$ -	$ -	$ 11,498	$ -	$ -	$ -	$ -	$ -	$ 11,498
104年12月31日淨額	$ 2,165,362	$ 136,297	$ 2,027	$ 106,508	$ 2,515	$ 52,390	$ 966	$ 7,509	$ 1,089,521	$ 3,563,095

本公司之不動產、廠房及設備係以直線基礎按下列耐用年數計提折舊：

房屋及建築	10 至 56 年
房屋附屬設備	4 至 11 年
機器設備	3 至 10 年
試驗設備	1 至 5 年
運輸設備	4 至 10 年
生財設備	3 至 5 年
租賃改良	2 至 11 年
其他設備	3 至 10 年

本公司設定抵押作為借款擔保之不動產、廠房及設備金額，請參閱附註三七。

十七、投資性不動產

	投資性不動產
成本	
103 年 1 月 1 日餘額	$456,827
取得	852
淨兌換差額	990
103 年 12 月 31 日餘額	$458,669
累計折舊	
103 年 1 月 1 日餘額	($163,758)
折舊費用	(20,888)
淨兌換差額	8,640
103 年 12 月 31 日餘額	($176,006)
103 年 12 月 31 日淨額	$282,663

（接次頁）

（承前頁）

	投資性不動產
成　　本	
104 年 1 月 1 日餘額	$458,669
取　　得	922
淨兌換差額	(8,752)
104 年 12 月 31 日餘額	$450,839
累計折舊	
104 年 1 月 1 日餘額	($176,006)
折舊費用	(21,277)
淨兌換差額	3,514
104 年 12 月 31 日餘額	($193,769)
104 年 12 月 31 日淨額	$257,070

本公司之投資性不動產係以直線基礎按 20 年之耐用年限計提折舊。

投資性不動產公允價值係非關係人之獨立評價機構蘇州豐正資產評估事務所有限公司於各資產負債表日進行評價，該評價係採用重置成本法，其重要假設及評價之公允價值如下：

	104年12月31日	103年12月31日
公允價值	$389,809	$406,078
折 現 率	83.33%	85.33%

十八、無形資產

	技術授權費	電腦軟體	專利權	商譽	專門技術	合計
成　　本						
103 年 1 月 1 日餘額	$ 760,393	$ 334,456	$ 113,932	$ 30,596	$ 2,460	$ 1,241,837
單獨取得	88,040	24,928	297	-	-	113,265
處　　分	(147,783)	(14,124)	-	-	-	(161,907)
淨兌換差額	3	836	-	-	-	839
103 年 12 月 31 日餘額	$ 700,653	$ 346,096	$ 114,229	$ 30,596	$ 2,460	$ 1,194,034
累計攤銷						
103 年 1 月 1 日餘額	$ 568,771	$ 276,627	$ 58,881	$ -	$ 2,460	$ 906,739
攤銷費用	103,366	43,408	6,735	-	-	153,509
處　　分	(147,783)	(14,124)	-	-	-	(161,907)
淨兌換差額	-	492	-	-	-	492
103 年 12 月 31 日餘額	$ 524,354	$ 306,403	$ 65,616	$ -	$ 2,460	$ 898,833

（接次頁）

（承前頁）

	技術授權費	電腦軟體	專利權	商譽	專門技術	合計
累計減損						
103 年 1 月 1 日餘額	$ -	$ -	$ -	$ -	$ -	$ -
增加	17,013	-	-	-	-	17,013
103 年 12 月 31 日餘額	$ 17,013	$ -	$ -	$ -	$ -	$ 17,013
103 年 12 月 31 日淨額	$ 159,286	$ 39,693	$ 48,613	$ 30,596	$ -	$ 278,188
成本						
104 年 1 月 1 日餘額	$ 700,653	$ 346,096	$ 114,229	$ 30,596	$ 2,460	$ 1,194,034
單獨取得	98,509	31,110	-	-	-	129,619
處分	(118,344)	(3,336)	-	-	-	(121,680)
淨兌換差額	(7)	(521)	-	-	-	(528)
104 年 12 月 31 日餘額	$ 680,811	$ 373,349	$ 114,229	$ 30,596	$ 2,460	$ 1,201,445
累計攤銷						
104 年 1 月 1 日餘額	$ 524,354	$ 306,403	$ 65,616	$ -	$ 2,460	$ 898,833
攤銷費用	59,244	33,942	6,737	-	-	99,923
處分	(98,865)	(2,744)	-	-	-	(101,609)
淨兌換差額	1	(320)	-	-	-	(319)
104 年 12 月 31 日餘額	$ 484,734	$ 337,281	$ 72,353	$ -	$ 2,460	$ 896,828
累計減損						
104 年 1 月 1 日餘額	$ 17,013	$ -	$ -	$ -	$ -	$ 17,013
增加	94,123	-	-	-	-	94,123
104 年 12 月 31 日餘額	$ 111,136	$ -	$ -	$ -	$ -	$ 111,136
104 年 12 月 31 日淨額	$ 84,941	$ 36,068	$ 41,876	$ 30,596	$ -	$ 193,481

技術授權費及專利權主要係本公司於 92 年 2 月向美商 Oak Technology 購買光儲存等內嵌式解決方案之相關專利及技術，作為開發 DVD/VCD 播放機 SoC 之產品、支付飛利浦光儲存半導體技術之設計、應用、製造、銷售與專利授權及購買視訊處理器之相關技術作為開發 DTV 之產品等。

本公司於 104 及 103 年度分別對上述無形資產提列減損損失 94,123 仟元及 17,013 仟元。

上述有限耐用年限無形資產係以直線基礎按下列耐用年數計提攤銷費用：

技術授權費	1 至 10 年
電腦軟體	1 至 10 年
專利權	8 至 18 年
專門技術	5 年

十九、其他資產

	104年12月31日	103年12月31日
質押定期存款（附註三七）	$259,876	$ 93,116
預付租賃款	126,438	132,032
其他金融資產	79,920	81,472
存出保證金（附註三三）	5,495	7,148
預付長期投資款	-	63,300
其　　他	114,384	153,567
	$586,113	$530,635
流　　動	$431,971	$224,598
非 流 動	154,142	306,037
	$586,113	$530,635

預付租賃款係位於中國大陸之土地使用權，截至 104 年及 103 年 12 月 31 日止，分別為 126,438 仟元及 132,032 仟元。

二十、借　　款

(一) 短期借款

	104年12月31日	103年12月31日
無擔保借款		
－週轉金借款	$646,093	$304,085

銀行週轉性借款之利率於 104 及 103 年度分別為 1.14%～2.20% 及 1.843%～2.2%。

(二) 長期借款

本公司之長期借款包括：

	到 期 日	重　大　條　款	104年12月31日	103年12月31日
浮動利率：				
無擔保信用借款	107.2	自 104 年 8 月起，每季為一期，共分八期償還	$ 500,000	$ -
無擔保銀行借款	108.2.28	自 103 年 2 月起，每季為一期，共分十六期償還	243,750	300,000
擔保銀行借款	106.3.16	自 101 年 3 月起，每半年為一期，共分九期償還	233,332	388,888
無擔保信用借款	107.1	自 104 年 7 月起，每季為一期，共分九期償還	200,000	-
無擔保信用借款	106.1.10	106 年 1 月到期一次還本	194,613	199,410
無擔保信用借款	106.6.27	自 103 年 6 月起，每半年為一期，共分五期償還	180,000	300,000

（接次頁）

（承前頁）

	到期日	重大條款	104年12月31日	103年12月31日
無擔保信用借款	106.12.18	106年12月到期一次還本	$ 162,178	$ 155,790
無擔保信用借款	105.7.14	105年7月到期一次還本	162,178	155,790
無擔保信用借款	104.3.30	自101年3月起，每季為一期，共分八期償還	-	62,500
			$ 1,876,051	$ 1,562,378
流動			$ 619,678	$ 905,296
非流動			1,256,373	657,082
			$ 1,876,051	$ 1,562,378

凌陽公司依約提供房屋及建築及本公司持有之部分敦泰電子公司股票作為上述借款之擔保品（參閱附註三七）。

截至104年及103年12月31日，有效年利率分別為1.705%～2.8562%及1.865%～2.752%。

另依借款合約規定，本公司104及103年度合併財務報表皆受有流動比、債本比率及有形淨值等之限制，但不列入違約項目之考察。本公司104年及103年12月31日之各項財務比率均符合合約之規定。

二一、應付票據及帳款

	104年12月31日	103年12月31日
應付票據		
應付票據－因營業而發生	$ -	$ 100
應付帳款		
應付帳款－因營業而發生	665,304	728,469
	$665,304	$728,569

本公司因營業而發生之應付帳款平均賒帳期間為30天至60天。本公司訂有財務風險管理政策，以確保所有應付款於預先約定之信用期限內償還。

二二、負債準備－流動

	104年12月31日	103年12月31日
退貨及折讓	$ 15,339	$ 21,849

退貨及折讓之負債準備係依歷史經驗、管理階層之判斷及其他已知原因估計可能發生之產品退回及折讓，並於相關產品出售當年度認列為營業收入之減項。

二三、其他負債

	104年12月31日	103年12月31日
其他應付款		
應付薪資及獎金	$371,315	$424,590
應付員工及董監酬勞	109,637	83,013
應付設備款	49,809	50,231
應付權利金	37,065	38,349
應付勞健保	27,961	28,604
預 收 款	22,891	42,117
應付佣金	12,815	10,384
應付勞務費	5,293	5,628
其　　他	103,082	156,398
	$739,868	$839,314
遞延收入		
政府補助（附註三一）	$ 76,410	$ 81,602
其　　他	-	3,084
	$ 76,410	$ 84,686
流　　動		
－其他流動負債	$738,529	$836,995
－遞延收入	1,819	3,375
	$740,348	$840,370
非 流 動		
－其他負債	$ 1,339	$ 2,319
－遞延收入	74,591	81,311
	$ 75,930	$ 83,630

二四、退職後福利計畫

(一) 確定提撥計畫

凌陽公司、凌通科技公司、宏陽科技公司、凌陽創新科技公司、凌陽多媒體公司、景相科技公司及芯鼎科技公司適用「勞工退休金條例」之退休金制度，係屬政府管理之確定提撥退休計畫，依員工每月薪資 6%提撥退休金至勞工保險局之個人專戶。

(二) 確定福利計畫

凌陽公司、凌通科技公司、宏陽科技公司、凌陽創新科技公司、凌陽多媒體公司、景相科技公司及芯鼎科技公司適用我國「勞動基準法」之退休金制度，係屬確定福利退休計畫。每位員工之服務年

資 15 年以內者（含），每服務滿 1 年可獲得二個基數，超過 15 年者每增加 1 年可獲得一個基數，總計最高以四十五個基數為限。員工退休金之支付，係根據服務年資及核准退休日前 6 個月之平均薪資計算。該等公司按員工每月薪資總額 2%提撥退休金，交由勞工退休準備金監督委員會以該委員會名義存入台灣銀行之專戶，年度終了前，若估算專戶餘額不足給付次一年度內預估達到退休條件之勞工，次年度 3 月底前將一次提撥其差額。該專戶係委託勞動部勞動基金運用局管理，該等公司並無影響投資管理策略之權利。

列入合併資產負債表之確定福利計畫金額列示如下：

	104年12月31日	103年12月31日
確定福利義務現值	$277,337	$279,700
計畫資產公允價值	(182,819)	(176,652)
淨確定福利負債	$ 94,518	$103,048

淨確定福利負債變動如下：

	確定福利義務現值	計畫資產公允價值	淨確定福利負債
103 年 1 月 1 日	$ 280,781	$ 166,865	$ 113,916
服務成本			
當期服務成本	1,794	-	1,794
利息費用（收入）	5,215	2,990	2,225
認列於損益	7,009	2,990	4,019
再衡量數			
計劃資產報酬	-	909	(909)
精算（利益）損失－經驗調整	(8,090)	88	(8,178)
認列於其他綜合損益	(8,090)	997	(9,087)
雇主提撥	-	5,800	(5,800)
103 年 12 月 31 日	$ 279,700	$ 176,652	$ 103,048
104 年 1 月 1 日	$ 279,700	$ 176,652	$ 103,048
服務成本			
當期服務成本	1,544	-	1,544
清償利益	(11,649)	-	(11,649)
利息費用（收入）	5,579	3,585	1,994
認列於損益	(4,526)	3,585	(8,111)

（接次頁）

（承前頁）

	確定福利義務現值	計畫資產公允價值	淨確定福利負債
再衡量數			
計劃資產報酬	$ -	$ 1,133	($ 1,133)
精算損失－經驗調整	1,863	-	1,863
精算（利益）損失－人員統計假設變動	158	-	158
精算損失－財務假設調整	3,782	-	3,782
認列於其他綜合損益	5,803	1,133	4,670
雇主提撥	-	5,089	(5,089)
福利支付	(3,640)	(3,640)	-
104 年 12 月 31 日	$ 277,337	$ 182,819	$ 94,518

確定福利計畫認列於損益之金額依功能別彙總如下：

	104年度	103年度
營業成本	$ 509	$ 484
推銷費用	416	264
管理費用	761	1,090
研發費用	(9,918)	2,097
	($ 8,232)	$ 3,935

上述認列於損益之費用，因凌陽公司於 104 年 3 月出售 STB 產品中心而裁撤 STB 產品中心的員工，104 年度認列縮減清償利益 11,649 仟元，同時認列於其他綜合損益之確定福利計畫之再衡量數為 1,606 仟元。

本公司因「勞動基準法」之退休金制度暴露於下列風險：

1. 投資風險：勞動部勞動基金運用局透過自行運用及委託經營方式，將勞工退休基金分別投資於國內（外）權益證券與債務證券及銀行存款等標的，惟本公司之計畫資產得分配金額係以不低於當地銀行 2 年定期存款利率計算而得之收益。
2. 利率風險：政府公債之利率下降將使確定福利義務現值增加，惟計畫資產之債務投資報酬亦會隨之增加，兩者對淨確定福利負債之影響具有部分抵銷之效果。

3. 薪資風險：確定福利義務現值之計算係參考計畫成員之未來薪資。因此計畫成員薪資之增加將使確定福利義務現值增加。

本公司之確定福利義務現值係由合格精算師進行精算，衡量日之重大假設如下：

	104年12月31日	103年12月31日
折 現 率	1.60%~1.90%	1.90%~2.13%
薪資預期增加率	3.50%~6.25%	3.50%~6.25%
離職率	0%~29%	0%~29%

若重大精算假設分別發生合理可能之變動，在所有其他假設維持不變之情況下，將使確定福利義務現值增加（減少）之金額如下：

	104年12月31日
折 現 率	
增加 0.25%	($ 10,215)
減少 0.25%	$ 10,705
薪資預期增加率	
增加 1%	$ 44,351
減少 1%	($ 37,661)

由於精算假設可能彼此相關，僅單一假設變動之可能性不大，故上述敏感度分析可能無法反映確定福利義務現值實際變動情形。

	104年12月31日	103年12月31日
預期1年內提撥金額	$ 5,037	$ 2,761
確定福利義務平均到期期間	14~22 年	15~22 年

二五、權　　益

(一) 股　　本

普 通 股

	104年12月31日	103年12月31日
額定股數（仟股）	1,200,000	1,200,000
額定股本	$12,000,000	$12,000,000
已發行且已收足股款之股數（仟股）	591,995	591,995
已發行股本	$ 5,919,949	$ 5,919,949

已發行之普通股每股面額為 10 元，每股享有一表決權及收取股利之權利。

額定股本中供認股權憑證、附認股權特別股或附認股權公司債行使認股權所保留之股本為 80,000 仟股。

(二) 資本公積

104 及 103 年度各類資本公積餘額之調節如下：

	104年12月31日	103年12月31日
得用以彌補虧損、發放現金或撥充股本(1)		
股票發行溢價	$703,376	$703,376
庫藏股票交易	36,518	34,382
合併溢額	157,423	157,423
僅得用以彌補虧損或不得作為任何用途		
其他(2)	-	40,870
	$897,317	$936,051

1. 此類資本公積得用以彌補虧損，亦得於公司無虧損時，用以發放現金或撥充股本，惟撥充股本時每年以實收股本之一定比率為限。
2. 此類資本公積包括認列對子公司所有權益變動數、未實際取得或處分子公司股權時，因子公司權益變動認列之權益交易影響數（僅得用以彌補虧損）及採權益法認列關聯企業股權淨值之變動數（不得作為任何用途），其中認列對子公司所有權益變動數係本公司未實際取得或處分子公司股權時，因子公司權益變動認列之權益交易影響數，或本公司採權益法認列子公司資本公積之調整數。

(三) 保留盈餘及股利政策

依據凌陽公司章程規定，每年決算後如有盈餘，除依法繳納營利事業所得稅及彌補以往年度虧損外，應先提撥百分之十為法定盈餘公積，但法定盈餘公積已達資本總額時，不在此限。次依法令或主管機關規定提撥或迴轉特別盈餘公積後，所餘盈餘按下列方式分

派之，惟盈餘提供分派之比率及股東現金股利之比率，得視當年度實際獲利及資金狀況，經股東會決議調整之：

1. 股東股息提存股本之百分之六。
2. 次就餘額提撥董事、監察人酬勞百分之一．五；及員工紅利不低於百分之一，員工紅利以股票發放時，其對象得包括符合一定條件之從屬公司員工，該一定條件由董事會訂定之。
3. 前項所餘，連同前期累積未分配盈餘為股東股利，由股東會決議股利分配數額。
4. 上述現金股利不得低於股利總數之（股東股息及股東股利）百分之十，但現金股利每股若低於 0.5 元得不予發放。

如有前一年度累積或當年度發生但當年度稅後盈餘不足提列之股東權益減項（如金融商品未實現損失及累積換算調整數等，惟庫藏股票除外），應自前一年度累積未分配盈餘提列相同數額之特別盈餘公積，並於擬撥供分派前先行扣除。員工股票紅利得分配予本公司及符合一定條件之從屬公司員工。

依 104 年 5 月公司法之修正，股息及紅利之分派限於股東，非屬盈餘分派之對象。配合上述法規，本公司已於 104 年 12 月 25 日董事會擬議之修正公司章程，尚待 105 年 6 月 13 日召開之股東常會決議。員工及董監酬勞估列基礎及實際配發情形，參閱附註二七之(六)員工福利費用。

法定盈餘公積應提撥至其餘額達公司實收股本總額時為止。法定盈餘公積得用以彌補虧損。公司無虧損時，法定盈餘公積超過實收股本總額 25%之部分除得撥充股本外，尚得以現金分配。

凌陽公司依金管證發字第 1010012865 號函、金管證發字第 1010047490 號函及「採用國際財務報導準則（IFRSs）後，提列特別盈餘公積之適用疑義問答」規定提列及迴轉特別盈餘公積。

分配未分配盈餘時，除屬非中華民國境內居住者之股東外，其餘股東可獲配按股利分配日之稅額扣抵比率計算之股東可扣抵稅額。

凌陽公司股東常會分別於 104 年 6 月 12 日及 103 年 6 月 11 日決議通過 103 年度盈餘分配案及 102 年度虧損撥補案如下：

	103年度		102年度	
	盈餘分配	每股股利（元）	虧損撥補	每股股利（元）
法定盈餘公積彌補虧損	$ -	$ -	$ 119,147	$ -
未分配盈餘彌補虧損	12,086	-	-	-
提撥法定盈餘公積	41,058	-	-	-
迴轉特別盈餘公積	(4,806)	-	(8,116)	-
現金股利	355,198	0.6	-	-

有關 104 年度之盈餘分配案尚待預計於 105 年 6 月 13 日召開之股東常會決議。

(四) 其他權益項目

1. 國外營運機構財務報表換算之兌換差額

	104年度	103年度
年初餘額	$128,258	$ 27,108
換算國外營運機構淨資產所產生之兌換差額	(30,749)	101,150
年底餘額	$ 97,509	$128,258

2. 備供出售金融資產未實現損益

	104年度	103年度
年初餘額	$181,674	$172,562
備供出售金融資產公允價值變動	(681,379)	254,872
處分備供出售金融資產致累計損益重分類至損益	(88,395)	(257,243)
備供出售金融資產減損之重分類調整	824,007	9,679
處分關聯企業而將其他綜合損益重分類至損益	(41)	-
採用權益法認列之關聯企業之備供出售金融資產未實現損益之份額	(1,883)	1,804
年底餘額	$233,983	$181,674

(五) 非控制權益

	104年度	103年度
年初餘額	$1,598,388	$1,588,354
歸屬於非控制權益之份額		
本年度淨利	238,932	131,263
國外營運機構財務報表換算之兌換差額	1,288	6,842
備供出售金融資產未實現損益	(819)	189
子公司現金股利	(146,133)	(130,475)
確定福利計畫再衡量數	(2,042)	4,073
收購子公司非控制權益	-	(20,120)
處分子公司部分權益	-	8,000
子公司員工持有之流通在外限制型認股權相關非控制權益	4,135	(10,625)
子公司員工持有之流通在外既得認股權相關非控制權益	190	-
其他	1,289	20,887
年底餘額	$1,695,228	$1,598,388

(六) 庫藏股票

收回原因	轉讓股份予員工（仟股）	子公司持有母公司股票（仟股）	合計（仟股）
103年1月1日股數	4,915	3,560	8,475
本年度減少	(4,915)	-	(4,915)
103年12月31日股數	-	3,560	3,560
104年1月1日股數	-	3,560	3,560
本期減少	-	-	-
104年12月31日股數	-	3,560	3,560

子公司於資產負債表日持有本公司股票之相關資訊如下：

子公司名稱	持有股數（仟股）	帳面金額	市價
104年12月31日			
凌旭投資公司	3,560	$ 63,401	$ 41,474
103年12月31日			
凌旭投資公司	3,560	$ 63,401	$ 45,568

凌陽公司持有之庫藏股票，依證券交易法規定不得質押，亦不得享有股利之分派及表決權等權利。

凌陽公司董事會於103年2月26日決議將買回之庫藏股票4,915仟股全數註銷。另子公司持有之本公司股票視同庫藏股票處理，除不得參與本公司之現金增資及無表決權外，其餘與一般股東權利相同。

(七) 全球存託憑證

凌陽公司於90年3月以現金增資及原股發行方式參與發行全球存託憑證（GDR）20,000 仟單位，於倫敦證券交易所掛牌買賣，代號為 SUPD，每單位表彰凌陽公司普通股2股，計發行40,000仟股，每單位以美金9.57元發行。截至104年12月底止，流通在外之GDR計176仟單位，折合普通股352仟股。

二六、收　　入

	104年度	103年度
IC收入	$ 7,950,773	$ 7,388,634
不動產租金收入	147,725	145,120
其他收入	367,335	337,761
	$ 8,465,833	$ 7,871,515

二七、本年度淨利

繼續營業單位淨損益係包含以下項目：

(一) 其他收入

	104年度	103年度
利息收入	$ 37,908	$ 41,855
股利收入	32,026	31,119
其　　他	55,971	57,977
	$125,905	$130,951

(二) 其他利益及損失

	104年度	103年度
處分投資利益	$995,854	$325,034
透過損益按公允價值衡量之		
金融資產淨損失	(191)	(165)
外幣兌換淨損益	(1,795)	72,558
金融資產減損損失	(986,550)	(112,914)
非金融資產減損損失	-	(17,013)
其　　他	21,494	10,409
	$ 28,812	$277,909

(三) 財務成本

	104年度	103年度
銀行借款利息	$ 36,885	$ 34,132
其他財務成本	744	693
	$ 37,629	$ 34,825

利息資本化相關資訊如下：

	104年度	103年度
利息資本化金額	$ 10,688	$ 17,771
利息資本化利率	2.86%	2.63%

(四) 折舊及攤銷

	104年度	103年度
不動產、廠房及設備	$243,820	$266,358
投資性不動產	21,277	20,888
無形資產	99,923	153,509
合　　計	$365,020	$440,755
折舊費用依功能別彙總		
營業成本	$ 9,998	$ 10,943
營業費用	255,099	276,303
	$265,097	$287,246
攤銷費用依功能別彙總		
營業成本	$ 1,002	$ 945
推銷費用	204	263
管理費用	22,430	17,042
研發費用	76,287	135,259
	$ 99,923	$153,509

(五) 投資性不動產之直接營運費用

	104年度	103年度
產生租金收入之投資性不動產之直接營運費用	$ 22,510	$ 22,853
未產生租金收入之投資性不動產之直接營運費用	92,768	122,585
	$115,278	$145,438

(六) 員工福利費用

	104年度	103年度
短期員工福利	$ 2,014,711	$ 2,128,288
退職後福利		
確定提撥計畫	54,387	59,485
確定福利計畫	(8,232)	3,935
其他員工福利	28,500	23,665
員工福利費用合計	$ 2,089,366	$ 2,215,373
依功能別彙總		
營業成本	$ 159,390	$ 153,184
營業費用	1,929,976	2,062,189
	$ 2,089,366	$ 2,215,373

凌陽公司 103 年度係按現行章程之規定，以當年度稅後淨利之一定比例估列員工紅利 110 仟元及董監事酬勞 165 仟元。依 104 年 5 月修正後公司法及 105 年 3 月經董事會擬議之修正章程，凌陽公司係以當年度扣除分派員工及董監酬勞前之稅前利益分別以不低於 1%及不高於 1.5%提撥員工酬勞及董監事酬勞。104 年度估列員工酬勞 6,089 仟元及董監事酬勞 9,133 仟元，係分別按前述稅前利益之 1%及 1.5%估列，該等金額於 105 年 3 月 23 日董事會決議以現金發放，尚待預計於 105 年 6 月 13 日召開之股東常會決議修改章程後，報告股東會。

年度合併財務報告通過發布日前經董事會決議之發放金額有重大變動時，該變動調整原提列年度費用，年度合併財務報告通過發布日後若金額仍有變動，則依會計估計變動處理，於次一年度調整入帳。

凌陽公司於 104 年 6 月 12 日舉行股東常會，決議通過 103 年度員工紅利及董監事酬勞如下：

	103年度	
	現金紅利	股票紅利
員工紅利	$ 191	$ -
董監事酬勞	287	-

104 年 6 月 12 日股東常會決議配發之員工紅利及董監事酬勞與 103 年度合併財務報告認列之員工分紅及董監事酬勞金額如下：

	103年度	
	員工紅利	董監事酬勞
股東會決議配發金額	$ 191	$ 287
年度財務報表認列金額	110	165

上述差異調整為 104 年度之損益。

有關凌陽公司 105 年董事會決議之員工及董監酬勞資訊及 104 年與 103 年股東會決議之員工紅利及董監酬勞資訊，請至臺灣證券交易所「公開資訊觀測站」查詢。

(七) 外幣兌換損益

	104年度	103年度
外幣兌換利益總額	$212,926	$174,097
外幣兌換損失總額	(214,721)	(101,539)
淨（損）益	($ 1,795)	$ 72,558

二八、<u>繼續營業單位所得稅</u>

(一) 認列於損益之所得稅

所得稅費用之主要組成項目如下：

	104年度	103年度
當期所得稅		
當期產生者	$ 83,464	$ 48,866
以前年度之調整	(4,008)	(5,183)
其　　他	(215)	432
	79,241	44,115
遞延所得稅		
當期產生者	2,548	12,755
其　　他	93	(256)
認列於損益之所得稅費用	$ 81,882	$ 56,614

會計所得與當期所得稅費用之調節如下：

	104年度	103年度
繼續營業單位稅前淨利	$910,162	$610,729
稅前淨利按法定稅率計算之所得稅費用（17%）	$154,727	$103,824
調節項目之所得稅影響數		
決定課稅所得時不可減除之費損	(233,250)	(60,222)
暫時性差異	254,168	37,471
免稅所得	(51)	(14,345)
未分配盈餘加徵	1,339	455
未認列暫時性差異	(70)	(3,261)
基本稅額應納差額	2,396	692
連結稅制影響數	-	(518)
當期所得稅	179,259	64,096
遞延所得稅		
暫時性差異	(9,425)	3,667
虧損扣抵	12,066	8,832
使用虧損扣抵	(98,796)	(20,342)
以前年度之當期所得稅費用於本期之調整	(4,008)	(5,183)
支付國外所得稅費用	2,393	5,115
於其他轄區營運之子公司不同稅率之影響數	393	429
認列於損益之所得稅費用	$ 81,882	$ 56,614

本公司適用中華民國所得稅法之個體所適用之稅率為 17%；中國地區子公司所適用之稅率為 25%；其他轄區所產生之稅額係依各相關轄區適用之稅率計算。

由於 105 年度股東會盈餘分配情形尚具不確定性，故 104 年度未分配盈餘加徵 10%所得稅之潛在所得稅後果尚無法可靠決定。

(二) 本期所得稅資產與負債

	104年12月31日	103年12月31日
本期所得稅資產		
應收退稅款（帳列其他應收款項）	$ 3,974	$ 5,638
本期所得稅負債		
應付所得稅	$ 54,096	$ 26,005

(三) 遞延所得稅資產

本公司將若干符合互抵條件之遞延所得稅資產及負債予以互抵。

遞延所得稅資產及負債之變動如下：

104 年度

遞延所得稅資產	年初餘額	認列於損益	兌換差額	年底餘額
暫時性差異				
未實現存貨損失	$ 16,290	$ 6,577	$ -	$ 22,867
固定資產	5,796	(1,389)	-	4,407
無形資產	(2,499)	2,499	-	-
未實現銷貨收入	309	69	-	378
兌換損（益）	(2,026)	3,677	-	1,651
遞延貸項	187	(187)	-	-
其　　他	12,003	(1,912)	91	10,182
	30,060	9,334	91	39,485
虧損扣抵	12,066	(11,760)	(306)	-
	$ 42,126	($ 2,426)	($ 215)	$ 39,485

103 年度

遞延所得稅資產	年初餘額	認列於損益	兌換差額	年底餘額
暫時性差異				
金融資產減損	$ 5	($ 5)	$ -	$ -
未實現存貨損失	21,493	(5,203)	-	16,290
固定資產	3,800	1,996	-	5,796
無形資產	-	(2,499)	-	(2,499)
未實現銷貨收入	673	(364)	-	309
兌換損（益）	(2,695)	669	-	(2,026)
遞延貸項	289	(102)	-	187
其　　他	10,162	1,841	-	12,003
	33,727	(3,667)	-	30,060
虧損扣抵	20,898	(9,279)	447	12,066
	$ 54,625	($ 12,946)	$ 447	$ 42,126

(四) 未認列為遞延所得稅資產之項目

	104年12月31日	103年12月31日
虧損扣抵		
104 年到期	$ -	$ 41,307
105 年到期	214,649	605,970
106 年到期	760,232	228,008
107 年到期	174,294	760,232

（接次頁）

（承前頁）

	104年12月31日	103年12月31日
108 年到期	$ 53,474	$ 223,686
109 年到期	225,295	264,322
110 年到期	861,189	484,943
111 年到期	654,850	902,546
112 年到期	1,451,074	654,850
113 年到期	169,458	1,432,814
114 年到期	51,037	119,709
	$ 4,615,552	$ 5,718,387
可減除暫時性差異	$ 26,051	$ 11,557

(五) 未使用之虧損扣抵及免稅相關資訊

截至 104 年 12 月 31 日止，凌陽公司虧損扣抵相關資訊如下：

尚未扣抵餘額	最後扣抵年度
$ 202,943	109
621,262	110
518,243	111
1,231,503	112
81,883	113
$ 2,655,834	

截至 104 年 12 月 31 日止，凌陽創業投資公司虧損扣抵相關資訊如下：

尚未扣抵餘額	最後扣抵年度
$ 51,820	105
57,004	106
30,907	107
17,891	108
4,863	110
$162,485	

截至 104 年 12 月 31 日止，凌旭投資公司虧損扣抵相關資訊如下：

尚未扣抵餘額	最後扣抵年度
$ 41,879	106
33,437	107
9,864	108
$ 85,180	

截至 104 年 12 月 31 日止，凌陽創新科技公司虧損扣抵相關資訊如下：

尚未扣抵餘額	最後扣抵年度
$ 18,260	112

截至 104 年 12 月 31 日止，宏陽科技公司虧損扣抵相關資訊如下：

尚未扣抵餘額	最後扣抵年度
$ 162,829	105
661,349	106
18,351	107
120,088	110
100,760	111
159,490	112
31,147	113
1,412	114
$ 1,255,426	

截至 104 年 12 月 31 日止，芯鼎科技公司虧損扣抵相關資訊如下：

尚未扣抵餘額	最後扣抵年度
$ 5,936	110
11,163	112
22,376	113
$ 39,475	

截至 104 年 12 月 31 日止，凌陽多媒體科技公司虧損扣抵相關資訊如下：

尚未扣抵餘額	最後扣抵年度
$ 91,599	107
25,719	108
22,352	109
109,040	110
35,847	111
30,658	112
29,360	113
27,139	114
$371,714	

截至 104 年 12 月 31 日止，景相科技公司虧損扣抵相關資訊如下：

尚未扣抵餘額	最後扣抵年度
$ 4,692	113
22,486	114
$ 27,178	

截至 104 年 12 月 31 日止，下列增資擴展產生之所得可享受 5 年免稅：

增資擴展案	免稅期間
凌陽公司	
第十三次增資擴展新興重要策略性產業	102 年 1 月 1 日至 106 年 12 月 31 日
第十四次增資擴展新興重要策略性產業	104 年 1 月 1 日至 108 年 12 月 31 日
第十五次增資擴展新興重要策略性產業	104 年 1 月 1 日至 108 年 12 月 31 日
凌通科技公司	
第五次增資擴展免徵所得稅	102 年 1 月 1 日至 106 年 12 月 31 日
凌陽創新科技公司	
第二次增資擴展新興重要策略性產業	102 年 1 月 1 日至 106 年 12 月 31 日

(六) 兩稅合一相關資訊

	104年12月31日	103年12月31日
股東可扣抵稅額帳戶餘額	$313,104	$372,426

	104 年度（預計）	103年度
盈餘分配適用之稅額扣抵比率	20.91%	20.48%

(七) 所得稅核定情形

凌陽公司、凌陽電通科技公司及凌通科技公司截至 101 年度止之所得稅結算申報案件，凌陽創新科技公司、凌陽多媒體公司、凌陽管顧公司、威陽投資公司、凌旭投資公司、凌陽創業投資公司、宏陽科技公司及芯鼎科技公司截至 102 年度止之所得稅結算申報案件，業經稅捐稽徵機關核定。

二九、每股盈餘（純損）

單位：每股元

	104年度	103年度
基本每股盈餘（純損）		
來自繼續營業單位	$ 1.05	$ 1.28
來自停業單位	(0.05)	(0.56)
基本每股盈餘合計	$ 1.00	$ 0.72
稀釋每股盈餘（純損）		
來自繼續營業單位	$ 1.05	$ 1.28
來自停業單位	(0.05)	(0.56)
稀釋每股盈餘合計	$ 1.00	$ 0.72

用以計算每股盈餘之淨利（損失）及普通股加權平均股數如下：

本年度淨利（損失）

	104年度	103年度
歸屬於本公司業主之淨利	$589,348	$422,852
用以計算基本每股盈餘之淨利	589,348	422,852
減：用以計算停業單位基本每股盈餘之停業單位淨損	(27,845)	(332,841)
用以計算繼續營業單位基本每股盈餘之淨利	617,193	755,693
具稀釋作用潛在普通股之影響：		
員工分紅或員工酬勞	-	-
用以計算繼續營業單位稀釋每股盈餘之淨利	$617,193	$755,693

股　　數

單位：仟股

	104年度	103年度
用以計算基本每股盈餘之普通股加權平均股數	588,435	588,435
具稀釋作用潛在普通股之影響：		
員工分紅或員工酬勞	528	9
用以計算稀釋每股盈餘之普通股加權平均股數	588,963	588,444

若本公司得選擇以股票或現金發放員工酬勞或員工分紅，則計算稀釋每股盈餘時，假設員工酬勞或員工分紅將採發放股票方式，並於該潛在普通股具有稀釋作用時計入加權平均流通在外股數，以計算稀

釋每股盈餘。於次年度決議員工酬勞或員工分紅發放股數前計算稀釋每股盈餘時，亦繼續考量該等潛在普通股之稀釋作用。

三十、股份基礎給付協議

(一) 員工認股權計畫

限制員工權利股票

凌陽創新科技公司股東常會於 101 年 6 月 28 日決議，發行限制員工權利新股予員工，發行總額新台幣 24,000 仟元，每股面額 10 元，計 2,400 仟股，發行價格擬以每股 0 元（即無償）為發行價格，前述決議已於 102 年 6 月 28 日經金融監督管理委員會申報生效。

凌陽創新科技公司董事會於 102 年 8 月 7 日通過第一次發行限制員工權利新股總額為 10,000 仟元，每股面額 10 元，計 1,000 仟股，每股發行價格為新台幣 0 元（即無償）。本公司 102 年 8 月 15 日為給與日及發行日，給與股票之公平價值為 8.7699 元。

凌陽創新科技公司董事會於 103 年 4 月 18 日通過第二次發行限制員工權利新股總額為 14,000 仟元，每股面額 10 元，計 1,400 仟股，每股發行價格為新台幣 0 元（即無償）。本公司訂定 103 年 4 月 19 日為給與日及發行日，給與股票之公平價值為 6.0599 元。

自獲配限制員工權利新股後，屆滿下列各既得期限仍在職，同時歷年符合年度績效考核，可分別達成既得條件之股份比例如下：

1. 於獲配限制員工權利新股期滿 2 年仍在本公司任職，且符合限制員工權利新股發行辦法所訂之績效條件等綜合指標者，得既得 50%股份。
2. 於獲配限制員工權利新股期滿 3 年仍在本公司任職，且符合限制員工權利新股發行辦法所訂之績效條件等綜合指標者，得既得 50%股份。

員工獲配或認購新股後未達既得條件前受限制之權利如下：

1. 既得期間員工不得將該限制員工權利新股出售、質押、轉讓、贈與他人、設定，或作其他方式之處分。
2. 既得期間該限制員工權利新股仍可參與配股、配息及現金增資認股。

3. 限制員工權利新股發行後，應立即將之交付信託且於既得條件未成就前，不得以任何理由或方式向受託人請求返還限制員工權利新股。

員工未達成既得條件時，本公司將依法無償收回並予以註銷，但於既得期間獲配之股票股利及現金股利，本公司無償給予員工。

本公司限制員工權利新股資訊彙總如下：

	股數（仟股）	
	104年度	103年度
年初餘額	2,315	1,000
當年度給與	-	1,400
當年度既得	(353)	
當年度註銷	(1,118)	(85)
年底餘額	844	2,315

芯鼎科技公司

芯鼎科技公司分別於 102 年 9 月（102 年認股計畫第一次發行）及 103 年 8 月（102 年認股計畫第二次發行）給與員工認股權 5,929 仟單位及 1,571 仟單位，每 1 單位可認購普通股 1 仟股。給與對象包含本公司符合特定條件之員工。認股權之存續期間均為 6 年，憑證持有人於發行屆滿 2 年之日起，可行使被給與之一定比例之認股權。認股權行使價格為每股新台幣 10 元，認股權發行後，遇有芯鼎科技公司普通股股份發生變動時，認股權行使價格依規定公式予以調整。

104 及 103 年度認列之酬勞成本分別為 177 仟元及 147 仟元。

員工認股權	單位（仟）	加權平均行使價格（元）
104 年 1 月 1 日流通在外	7,500	$ 10
本年度註銷	(1,282)	10
本年度執行	(19)	10
104 年 12 月 31 日流通在外	6,199	10
103 年 1 月 1 日流通在外	5,929	$ 10
本年度給與	1,571	10
103 年 12 月 31 日流通在外	7,500	10

截至 104 年 12 月 31 日止，流通在外之員工認股權相關資訊如下：

102 年認股計畫第一次發行

行使價格範圍（元）	流通在外認股權憑證 流通在外單位	加權平均剩餘合約期間(年)	加權平均認股價格(元)	可行使認股權憑證 可行使單位	加權平均認股價格(元)
$ 10	4,628	3.7	$ 10	4,628	$ -

102 年認股計畫第二次發行

行使價格範圍（元）	流通在外認股權憑證 流通在外單位	加權平均剩餘合約期間(年)	加權平均認股價格(元)	可行使認股權憑證 可行使單位	加權平均認股價格(元)
$ 10	1,571	4.6	$ 10	-	$ -

芯鼎科技公司給與之員工認股權使用 Black-Scholes 評價模式，評價模式所採用之參數如下：

	102 年認股計畫第一次發行	102 年認股計畫第二次發行
給與日股權價值	3.25 元	2.22 元
行使價格	10 元	10 元
預期波動率	31.89%	45.42%
預期存續期間	4.375 年	4.375 年
預期股利率	-	-
無風險利率	1.67%	1.59%

三一、政府補助

凌陽成芯公司於 102 年 8 月取得建造廠房用地之政府補助人民幣 16,390 仟元（折合新台幣 79,213 仟元）。該金額已列為遞延收入，並於相關資產耐用年限內轉列損益。104 及 103 年度分別認列收益 1,833 仟元及 1,792 仟元。

凌陽公司於 103 年 6 月與財團法人資訊工業策進會簽訂「超低功耗低雜訊心電圖計 sensor IC 及心電圖計系統 SDK 及硬體開發計畫」，計畫期間自 102 年 11 月 7 日至 104 年 5 月 6 日。截至 104 及 103 年度止，所獲得之政府補助金額分別為 6,199 仟元及 14,796 仟元，帳列營業外其他收入項下。

凌陽公司於 104 年 7 月與合盈光電科技股份有限公司及國立雲林科技大學電子工程系聯合與科技部新竹科學工業園區管理局簽訂「具行車即時校正功能之車用高畫質 3D 環景視訊輔助系統」，計畫期間自 104 年 7 月 1 日起至 105 年 6 月 30 日止。104 年度獲得之政府補助金額為 2,468 仟元帳列營業外其他收入項下。

三二、處分營業單位

如附註十三所述，凌陽公司處分 STB 產品中心之處分對價及於處分日 STB 產品中心之相關資產負債帳面金額彙總如下：

(一) 收取之對價

	STB 產品中心
應收處分款項	$330,000

(二) 對喪失控制之資產及負債之分析

	STB 產品中心
流動資產	
預付權利金	$ 20,000
非流動資產	
不動產、廠房及設備	2,830
無形資產	20,004
處分之淨資產	$ 42,834

處分利益 287,166 仟元包含於停業單位損失（參閱附註十三）。

三三、營業租賃協議

(一) 本公司為承租人

營業租賃係承租土地及廠房，租賃期間為 2 至 8 年。所有租賃期間超過 5 年之營業租賃均包括每 5 年依市場租金行情檢視條款。於租賃期間終止時，本公司對租賃土地並無優惠承購權。

凌陽公司

凌陽公司以營業租賃方式向科學工業園區管理局承租四筆土地，租約分別於 104 年 7 月、109 年 12 月（二筆）及 110 年 12 月到期，依租約規定，期滿時凌陽公司得續約，惟科學工業園區管理局得依規定調整租金，目前每年租金 7,815 仟元，凌陽公司已提供質押定期存款 6,100 仟元（帳列其他非流動資產）作為抵押之擔保品。

前述租約於未來年度應給付最低租金列示如下：

	104年12月31日	103年12月31日
1 年 內	$ 7,815	$ 6,665
超過1年但不超過5年	31,262	18,992
超過5年	45,692	7,501
	$ 84,769	$ 33,158

凌陽創新科技公司

凌陽創新科技公司以營業租賃方式向科學工業園區管理局承租辦公室，租約分別於 105 年 12 月及 107 年 12 月到期，依租約規定，期滿時凌陽創新科技公司得續約，惟科學工業園區管理局得依規定調整租金，目前每年租金約為 5,459 仟元。

前述租約於未來年度應給付最低租金列示如下：

	104年12月31日	103年12月31日
1 年 內	$ 5,459	$ 9,961
超過1年但不超過5年	10,919	20,880
	$ 16,378	$ 30,841
因營業租賃合約所支付存出保證金	$ 1,660	$ 1,660

凌通科技公司

凌通科技公司以營業租賃方式向科學工業園區管理局承租土地，合約於 109 年 12 月到期，依租約規定，期滿時凌通科技公司得續約，惟科學工業園區管理局得依規定調整租金，目前每年租金約為 1,474 仟元，凌通科技公司已提供質押定期存款 3,000 仟元（帳列其他非流動資產）作為抵押之擔保品。

前述租約於未來年度應給付最低租金列示如下：

	104年12月31日	103年12月31日
1 年 內	$ 1,474	$ 1,474
超過1年但未超過5年	5,896	5,896
5年以上	-	1,474
	$ 7,370	$ 8,844

芯鼎科技公司

芯鼎科技公司以營業租賃方式向鑫明企業股份有限公司及鑫海股份有限公司承租辦公室，租約均於 105 年 2 月到期，期滿得續約，目前每年租金分別為 1,688 仟元及 1,274 仟元。

前述租約於未來年度應給付最低租金列示如下：

	104年12月31日	103年12月31日
1 年 內	$ 538	$ 2,962
超過1年但未超過5年	-	493
	$ 538	$ 3,455
因營業租賃合約所支付存出保證金	$ 521	$ 521

(二) 本公司為出租人

營業租賃係出租本公司所擁有之投資性不動產，租賃期間為 1 至 5 年。所有營業租賃合約均包含承租人於行使續租權時，依市場租金行情調整租金之條款。承租人於租賃期間結束時，對該不動產不具有優惠承購權。

截至 104 年及 103 年 12 月 31 日止，本公司因營業租賃合約所收取之保證金分別為 35,410 仟元及 25,981 仟元。

不可取消營業租賃之未來最低租賃給付總額如下：

	104年12月31日	103年12月31日
1 年 內	$117,457	$108,118
超過1年但不超過5年	109,985	71,230
	$227,442	$179,348

三四、資本風險管理

本公司進行資本管理以確保集團內各企業能夠於繼續經營之前提下，藉由將債務及權益餘額最適化，以使股東報酬極大化。

本公司資本結構係由本公司之淨債務（即借款減除現金及約當現金）及歸屬於本公司業主之權益（即股本、資本公積、保留盈餘及其他權益項目）組成。

本公司不須遵守其他外部資本規定。

三五、金融工具

(一) 公允價值資訊－非按公允價值衡量之金融工具

1. 帳面金額與公允價值有重大差異之金融資產及金融負債

104 年 12 月 31 日

	公允價值				
	帳面金額	第 1 等級	第 2 等級	第 3 等級	合計
金融資產					
以成本衡量之金融資產	$ 528,590	$ -	$ -	$ -	$ -
無活絡市場之債券工具投資	15,389	-	-	-	-

103 年 12 月 31 日

	公允價值				
	帳面金額	第 1 等級	第 2 等級	第 3 等級	合計
金融資產					
以成本衡量之金融資產	$ 241,005	$ -	$ -	$ -	$ -
無活絡市場之債券工具投資	14,903	-	-	-	-

(二) 公允價值資訊－按公允價值衡量之金融工具

1. 公允價值層級

104 年 12 月 31 日

	第一級	第二級	第三級	合計
透過損益按公允價值衡量之金融資產				
國內上市（櫃）可轉換公司債	$ 24,200	$ -	$ -	$ 24,200
備供出售金融資產				
基金受益憑證	$ 874,799	$ -	$ -	$ 874,799
國內上市（櫃）有價證券	1,605,745	-	-	1,605,745
合計	$ 2,480,544	$ -	$ -	$ 2,480,544

103 年 12 月 31 日

	第一級	第二級	第三級	合計
透過損益按公允價值衡量之金融資產				
國內上市（櫃）可轉換公司債	$ 14,830	$ -	$ -	$ 14,830
備供出售金融資產				
基金受益憑證	$ 911,450	$ -	$ -	$ 911,450
國內上市（櫃）有價證券	804,644	-	-	804,644
合計	$ 1,716,094	$ -	$ -	$ 1,716,094

104 及 103 年度無第一級與第二級公允價值衡量間移轉之情形。

2. 衡量公允價值所採用之評價技術及假設

金融資產之公允價值係依據標準條款與條件並於活絡市場交易之金融資產，其公允價值係參照市場報價決定，包括上市櫃之可轉換公司債、權益投資及基金受益憑證。

(二) 金融工具之種類

	104年12月31日	103年12月31日
金融資產		
透過損益按公允價值衡量		
持有供交易	$ 24,200	$ 14,830
放款及應收款（註1）	6,147,805	5,554,870
備供出售金融資產（註2）	3,009,134	1,957,099
金融負債		
以攤銷後成本衡量（註3）	3,389,629	2,816,779

註 1： 餘額係包含現金及約當現金、無活絡市場之債券投資、應收票據及帳款、其他應收款、其他金融資產及存出保證金等以攤銷後成本衡量之放款及應收款。

註 2： 餘額係包含分類為備供出售之以成本衡量金融資產餘額。

註 3： 餘額係包含短期借款、應付票據及帳款、一年內到期之長期借款、長期借款及存入保證金等以攤銷後成本衡量之金融負債。

(三) 財務風險管理目的與政策

本公司主要金融工具包括權益工具投資及債務投資、應收帳款、應付帳款及借款。本公司之財務管理部門工具投資係為各業務單位提供服務，統籌協調進入國內與國際金融市場操作，藉由依照風險程度與廣度分析暴險之內部風險報告監督及管理本公司營運有關之財務風險。該等風險包括市場風險（包含匯率風險、利率風險及其他價格風險）、信用風險及流動性風險。

財務管理部門每季對本公司之董事會提出報告。

1. 市場風險

本公司之營運活動使本公司承擔之主要財務風險為外幣匯率變動風險（參閱下述(1)）以及利率變動風險（參閱下述(2)）。

(1) 匯率風險

本公司之現金流入與流出，有一部分係以外幣為之，故有部分自然避險之效果；本公司匯率風險之管理，以避險為目的，不以獲利為目的。

匯率風險管理策略為定期檢視各種幣別資產及負債之淨部位，並對該淨部位進行風險管理；規避匯率風險工具之選擇，係以避險成本與避險期間為考量，目前以舉借外幣負債為主要規避匯率風險之工具。

本公司於資產負債表日非功能性貨幣計價之貨幣性資產與貨幣性負債帳面金額（包含合併財務報告中已沖銷之非功能性貨幣計價之貨幣性項目），參閱附註三八。

<u>敏感度分析</u>

本公司主要受到美金及人民幣匯率波動之影響。

下表詳細說明當新台幣（功能性貨幣）對美金及人民幣之匯率增加及減少 1 元時，本公司之敏感度分析。敏感度分析係考量流通在外之美金及人民幣貨幣性項目，並將其期末之換算以匯率變動 1 元予以調整。敏感度分析之範圍包括現金及約當現金、應收票據及帳款、其他應收款、應付帳款、其他應付款及存入保證金。下表之負數係表示

當新台幣相對美金及人民幣升值 1 元時，將使稅後淨利減少之金額；當新台幣相對於美金及人民幣貶值 1 元時，其對稅後淨利之影響將為同金額之正數。

	美金之影響	
	104年度	103年度
損益	($ 2,199)	($ 15,400)

	人民幣之影響	
	104年度	103年度
損益	($ 55,486)	($ 90,934)

(2) 利率風險

因本公司內之個體同時以固定及浮動利率借入資金，因而產生利率暴險。本公司藉由維持一適當之固定及浮動利率組合來管理利率風險。本公司定期評估避險活動，使其與利率觀點及既定之風險偏好一致，以確保採用最符合成本效益之避險策略。

本公司於資產負債表日受利率暴險之金融資產及金融負債帳面金額如下：

	104年12月31日	103年12月31日
具公允價值利率風險		
－金融資產	$ 3,110,718	$ 2,756,009
－金融負債	170,588	148,295
具現金流量利率風險		
－金融資產	1,587,426	899,131
－金融負債	2,351,556	1,718,168

敏感度分析

下列敏感度分析係依非衍生工具於資產負債表日之利率暴險而決定。對於浮動利率負債，其分析方式係假設資產負債表日流通在外之負債金額於報導期間皆流通在外。集團內部向主要管理階層報告利率時所使用之變動率為利率增加或減少 0.125%，此亦代表管理階層對利率之合理可能變動範圍之評估。

若利率增加／減少 0.125%，在所有其他變數維持不變之情況下，本公司 104 年度之稅前淨利將減少／增加 955 仟元及 103 年度之稅前淨利將減少／增加 1,024 仟元。

(3) 其他價格風險

本公司因上市櫃權益證券投資及基金受益憑證而產生價格暴險。該投資非持有供交易而係屬策略性投資。本公司並未積極交易該等投資。

下列敏感度分析係依資產負債表日之權益工具價格暴險進行。

若權益工具價格上漲／下跌 1%，104 及 103 年度稅後其他綜合損益將因持有備供出售投資之公允價值變動分別增加／減少 24,805 仟元及 17,161 仟元。

2. 信用風險

信用風險係指交易對方拖欠合約義務而造成集團財務損失之風險。截至資產負債表日，本公司可能因交易對方未履行義務造成財務損失之最大信用風險暴險主要係來自於合併資產負債表所認列之金融資產帳面金額。

為減輕信用風險，本公司管理階層指派專責團隊負責授信額度之決定、授信核准及其他監控程序以確保逾期應收款項之回收已採取適當行動。此外，本公司於資產負債表日會逐一複核應收款項之可回收金額以確保無法回收之應收款項已提列適當減損損失。據此，本公司管理階層認為本公司之信用風險已顯著減少。

另因流動資金之交易對方係財務體質穩健之金融機構，故該信用風險係屬有限。

應收帳款之對象涵蓋眾多客戶，分散於不同產業及地理區域。本公司持續地針對應收帳款客戶之財務狀況進行評估。

截至 104 年及 103 年 12 月 31 日止，前五大客戶之應收帳款餘額占本公司合併應收帳款餘額之百分比分別為 54%及 56%，其餘應收帳款之信用集中風險相對並不重大。

3. 流動性風險

本公司係透過管理及維持足夠部位之現金及約當現金以支應整體營運並減輕現金流量波動之影響。本公司管理階層監督銀行融資額度使用狀況並確保借款合約條款之遵循。

銀行借款對本公司而言係為一項重要流動性來源。截至 104 年及 103 年 12 月 31 日止，本公司未動用之融資額度，參閱下列(2)融資額度之說明。

(1) 流動性及利率風險表

下表詳細說明本公司已約定還款期間之非衍生金融負債剩餘合約到期分析，其係依據本公司最早可能被要求還款之日期，並以金融負債未折現現金流量編製，其包括利息及本金之現金流量。

104 年 12 月 31 日

	加權平均有效利率（%）	要求即付或短於 1 個月	1 至 3 個月	3 個月至 1 年	1 至 5 年	5 年以上
非衍生金融負債						
無附息負債	-	$ 311,829	$ 539,694	$ 597,928	$ 34,621	$ -
浮動利率工具	1.705~2.8562	117,232	96,528	750,198	917,294	-
固定利率工具	0.8~2.2	-	440	85,548	108,806	142,694
		$ 429,061	$ 636,662	$ 1,433,674	$ 1,060,721	$ 142,694

103 年 12 月 31 日

	加權平均有效利率（%）	要求即付或短於 1 個月	1 至 3 個月	3 個月至 1 年	1 至 5 年	5 年以上
非衍生金融負債						
無附息負債	-	$ 171,950	$ 657,975	$ 48,899	$ 36,636	$ -
浮動利率工具	1.865~2.752	783	140,278	350,556	560,554	-
固定利率工具	0.8~2.2	10	265	135,341	666,780	149,588
		$ 172,743	$ 798,518	$ 534,796	$ 1,263,970	$ 149,588

(2) 融資額度

	104年12月31日	103年12月31日
尚未動用之銀行借款額度，按一定期間及需求		
－已動用金額	$ 2,582,603	$ 2,129,373
－未動用金額	3,770,817	3,954,250
	$ 6,353,420	$ 6,083,623

三六、關係人交易

(一) 營業收入

帳列項目	關係人類別	104年度	103年度
營業收入	合資企業	$ 84,420	$ 39,852
	關聯企業	-	68,749
		$ 84,420	$ 108,601

本公司對關係人銷貨價格條件係參考成本與市價行情，由雙方議定，對關係人之收款期間與一般客戶相當。

(二) 進　　貨

關係人類別	104年度	103年度
合資企業	$ -	$ 6,467

本公司對關係人進貨價格條件係參考成本與市價行情，由雙方議定，對關係人之付款期間與一般廠商相當。

(三) 應收關係人款項（不含對關係人放款）

帳列項目	關係人類別	104年12月31日	103年12月31日
應收帳款	合資企業	$ 10,049	$ 6,142
	關聯企業	-	8,772
		$ 10,049	$ 14,914
其他應收款項	合資企業	$ 1,262	$ 1,556
	關聯企業	-	35,354
		$ 1,262	$ 36,910

流通在外之應收關係人款項未收取保證。

(四) 應付關係人款項（不含向關係人借款）

帳列項目	關係人類別	104年12月31日	103年12月31日
其他流動負債	合資企業	$ -	$ 25,330

(五) 處分不動產、廠房及設備

	104年度		103年度	
關係人類別	處分價款	處分利益	處分價款	處分利益
合資企業	$ -	$ -	$ 4	$ -

(六) 其他關係人交易

帳列項目	關係人類別	104年12月31日	103年12月31日
遞延收入	關聯企業	$ -	$ 1,099

帳列項目	關係人類別	104年度	103年度
營業費用	合資企業	$ 13,931	$ 48,159
營業外收入及支出	合資企業	$ 24,166	$ 18,708
	關聯企業	-	926
		$ 24,166	$ 19,634

本公司與關係人間之支援服務，其有關價款之決定係依據相互協議之規定，無其他相當交易可供比較。

本公司與關係人間之管理支援收入，其有關價款之決定係依據相互協議之規定，無其他相當交易可供比較。

本公司與關係人間之租賃契約，其有關租金之決定及收取方式，與一般租賃相當。

(七) 主要管理階層薪酬

	104年度	103年度
薪資及獎金	$ 56,676	$ 51,038
業務執行費用	3,761	3,493
	$ 60,437	$ 54,531

董事及其他主要管理階層之薪酬係由薪酬委員會依照個人績效及市場趨勢決定。

三七、質抵押之資產

本公司下列資產已質押或抵押作為長期借款、應付商業本票、購料額度、海關通關及營業租賃作為無欠稅證明之擔保品：

	104年12月31日	103年12月31日
房屋及建築－淨額	$ 673,342	$ 693,056
質押定期存款（帳列其他資產，包含流動及非流動）	259,876	93,116
子公司持有凌陽公司股票	39,429	43,321
敦泰電子公司股票	-	248,207
	$ 972,647	$ 1,077,700

三八、外幣金融資產及負債之匯率資訊

本公司具重大影響之外幣金融資產及負債資訊如下：

104 年 12 月 31 日

	外幣	匯率	帳面價值
金融資產			
貨幣性項目			
人民幣	$ 57,606	4.995	$ 287,742
美金	57,883	32.825	1,900,009
日圓	359	0.273	98
港幣	93	4.235	394
英鎊	3	48.670	146
歐元	2	35.880	72
非貨幣性項目			
美金	997	32.825	32,727
歐元	510	35.880	18,299
金融負債			
貨幣性項目			
美金	55,684	32.825	1,827,827
人民幣	2,120	4.995	10,589
日幣	277	0.273	76

103 年 12 月 31 日

	外幣	匯率	帳面價值
金融資產			
貨幣性項目			
人民幣	$ 91,004	5.092	$ 463,392
美金	62,218	31.650	1,969,200
日圓	750	0.265	199
港幣	129	4.080	526
英鎊	31	49.270	1,527
歐元	3	38.470	115
非貨幣性項目			
美金	1,629	31.650	51,558
歐元	510	38.470	19,620
金融負債			
貨幣性項目			
美金	46,818	31.650	1,481,790
人民幣	70	5.092	356
港幣	3	4.080	12

本公司於 104 及 103 年度外幣兌換損益（已實現及未實現）分別為損失 1,795 仟元及利益 72,558 仟元，由於外幣交易及集團個體之功能性貨幣種類繁多，故無法按各重大影響之外幣別揭露兌換損益。

三九、附註揭露事項

(一) 重大交易事項及(二)轉投資事業相關資訊：

1. 資金貸與他人。(附表一)
2. 為他人背書保證。(附表二)
3. 期末持有有價證券情形。(附表三)
4. 其他：母子公司間及各子公司間之業務關係及重要交易往來情形及金額。(附表四)
5. 被投資公司資訊。(附表五)

(三) 大陸投資資訊：

1. 大陸被投資公司名稱、主要營業項目、實收資本額、投資方式、資金匯出入情形、持股比例、本期損益及認列之投資損益、期末投資帳面金額、已匯回投資損益及赴大陸地區投資限額。(附表六)
2. 與大陸被投資公司直接或間接經由第三地區所發生下列之重大交易事項，及其價格、付款條件、未實現損益：(附表七)
   (1) 進貨金額及百分比與相關應付款項之期末餘額及百分比。
   (2) 銷貨金額及百分比與相關應收款項之期末餘額及百分比。
   (3) 財產交易金額及其所產生之損益數額。
   (4) 票據背書保證或提供擔保品之期末餘額及其目的。
   (5) 資金融通之最高餘額、期末餘額、利率區間及當期利息總額。
   (6) 其他對當期損益或財務狀況有重大影響之交易事項，如勞務之提供或收受等。

除附表(一)至(七)外，並無其他重大交易事項相關資訊應揭露事項。

四十、營運部門財務資訊

本公司之營運決策者用以分配資源及評量部門績效係著重於產品別之資訊，而每一產品皆具有相類似之經濟特性，且透過統一集中之銷售方式銷售，故本公司則彙總為單一營運部門報導。另本公司提供給營運決策者複核之部門資訊，其衡量基礎與財務報表相同，故 104 及 103 年度應報導之部門收入及營運結果可參照 104 及 103 年度之合併綜合損益表；104 年及 103 年 12 月 31 日應報導之部門資產可參照 104 年及 103 年 12 月 31 日之合併資產負債表。

以下所報導之部門資訊不包含任何停業單位之金額，停業單位之詳細說明請參閱附註十三。

(一) 主要產品及勞務之收入

本公司繼續營業單位之主要產品及勞務之收入分析如下：

	104年度	103年度
IC 收入	$ 7,950,773	$ 7,388,634
不動產租金收入	147,725	145,120
其他收入	367,335	337,761
	$ 8,465,833	$ 7,871,515

(二) 地區別資訊

本公司主要於二個地區營運－亞洲與台灣。

本公司來自外部客戶之繼續營業單位收入依營運地點區分與非流動資產按資產所在地區分之資訊列示如下：

	來自外部客戶之收入		非流動資產	
	104年度	103年度	104年12月31日	103年12月31日
亞　洲	$ 5,650,767	$ 5,599,501	$ 2,516,438	$ 2,677,252
台　灣	2,538,834	2,171,538	1,497,208	1,374,271
其　他	276,232	100,476	-	-
	$ 8,465,833	$ 7,871,515	$ 4,013,646	$ 4,051,523

非流動資產不包括分類為待出售非流動資產、金融工具、遞延所得稅資產、退職後福利資產以及保險合約產生之資產。

(三) 主要客戶資訊

凌陽公司及子公司來自單一客戶之收入達本公司收入淨額之10%以上者如下：

	104年度	103年度
客 戶 A	$1,947,996	$1,323,977
客 戶 B	680,691	1,215,880

凌陽科技股份有限公司及子公司

資金貸與他人

民國 104 年 1 月 1 日至 12 月 31 日

附表一

單位：除另註明者外，係新台幣仟元

編號	貸出資金之公司	貸與對象	往來項目	是否為關係人	本期最高餘額	期末餘額	實際動支金額	利率區間	資金貸與性質	業務往來金額	有短期融通資金必要之原因	提列備抵呆帳金額	擔保品名稱	擔保品價值	對個別對象資金貸與限額	資金貸與總限額
1	Ventureplus Cayman Inc.	凌陽成芯科技（成都）有限公司	其他應收款	是	$ 113,558	$ 113,558	$ -	-	註一	$ -	註二	$ -	—	$ -	$ 169,994（註七）	$ 339,987（註七）
1	Ventureplus Cayman Inc.	凌陽利華科技（深圳）有限公司	其他應收款	是	45,403	45,403	45,403	2.37%	註一	-	註三	-	—	-	169,994（註七）	339,987（註七）
1	Ventureplus Cayman Inc.	縱橫壹旅遊科技（成都）有限公司	其他應收款	是	36,317	36,317	20,094	2.40%~2.60%	註一	-	註四	-	—	-	84,997（註八）	169,994（註八）
2	上海凌陽科技有限公司	四川縱橫壹文化傳播有限公司	應收關係人款項	是	789	789	789	1.8%~2.05%	註一	-	註五	-	—	-	25,671（註九）	51,343（註九）
2	上海凌陽科技有限公司	凌陽成芯科技（成都）有限公司	應收關係人款項	是	202,662	103,622	103,622	1.6%~2.35%	註一	-	註六	-	—	-	308,057（註十）	308,057（註十）

註一：係有短期融通資金必要者。

註二：Ventureplus Cayman Inc.提供資金予凌陽成芯科技（成都）有限公司以供其營運所需。

註三：Ventureplus Cayman Inc.提供資金予凌陽利華科技（深圳）有限公司以供其營運所需。

註四：Ventureplus Cayman Inc.提供資金予縱橫壹旅遊科技（成都）有限公司以供其營運所需。

註五：上海凌陽科技有限公司提供資金予四川縱橫壹文化傳播有限公司以供其營運所需。

註六：上海凌陽科技有限公司提供資金予凌陽成芯科技（成都）有限公司以供其營運所需。

註七：Ventureplus Cayman Inc 與貸與對象均為母公司直接及間接持有表決權股份百分之百之國外公司，因短期融通資金需要從事資金貸與時，其資金貸與總額以不超過本公司淨值 20%為限，個別貸與金額以不超過本公司淨值 10%為限，其期間以不超過 2 年為限。

註八：有短期融通資金必要者，Ventureplus Cayman Inc 資金貸與總額以不超過本公司淨值 10%為限，個別貸與金額以不超過本公司淨值 5%為限。

註九：有短期融通資金必要者，上海凌陽科技有限公司資金貸與總額以不超過本公司淨值 10%為限，個別貸與金額以不超過本公司淨值 5%為限，業務往來之公司或行號資金貸與總額合計以不超過本公司淨值 40%為限。

註十：上海凌陽科技有限公司與貸與對象均為母公司直接及間接持有表決權股份百分之百之國外公司，因融通資金需要從事資金貸與時，其資金貸與總額及個別貸與金額以不超過本公司淨值 60%為限，其期間以不超過 2 年為限。

凌陽科技股份有限公司及子公司

為他人背書保證

民國 104 年 1 月 1 日至 12 月 31 日

附表二

單位：除另予註明者外，為新台幣仟元

編號	背書保證者公司名稱	被背書保證對象		對單一企業背書保證限額	本期最高背書保證餘額	期末背書保證餘額	實際動支金額	以財產擔保之背書保證金額	累計背書保證金額佔最近期財務報表淨值之比率（%）	背書保證最高限額	屬母公司對子公司背書保證	屬子公司對母公司背書保證	屬對大陸地區背書保證
		公司名稱	關係										
0（註一）	凌陽公司	Ventureplus Cayman Inc.	3（註四）	$ 953,001（註五）	$ 288,490	$ 288,490	$ 78,175	$ -	3.03	$ 1,906,002（註六）	是	否	否
0（註一）	凌陽公司	凌陽成芯（成都）有限公司	3（註四）	953,001（註五）	978,390	943,470	829,265	-	9.90	1,906,002（註六）	是	否	是
0（註一）	凌陽公司	縱橫壹旅遊科技（成都）有限公司	3（註四）	953,001（註五）	62,370	62,370	62,370	-	0.65	1,906,002（註六）	是	否	是
0（註一）	凌陽公司	宏陽科技公司	2（註三）	953,001（註五）	60,000	20,000	20,000	-	0.21	1,906,002（註六）	是	否	否
1（註二）	RUSSELL HOLDINGS LTD.	凌陽成芯（成都）有限公司	3（註四）	174,861（註七）	158,250	158,250	158,250	158,250	54.3	174,861（註七）	否	否	是

註一：發行人。

註二：被投資公司。

註三：直接持有普通股股權超過百分之五十之子公司。

註四：母公司與子公司持有普通股股權合併計算超過百分之五十之被投資公司。

註五：本公司對單一企業背書保證不得超過當年度淨值之 10%。

註六：凌陽科技（股）公司背書保證總額不得超過當年度淨值之 20%。

註七：Russell Holdings Limited 與背書保證對象均為母公司直接或間接持有表決權百分之百之公司，對單一企業背書保證金額及背書保證之總額不得超過本公司當期淨值 60%。

凌陽科技股份有限公司及子公司

期末持有有價證券情形

民國 104 年 12 月 31 日

附表三

單位：除另予註明者外，為新台幣仟元

持有之公司	有價證券種類及名稱	有價證券種類及名稱	帳列科目	帳列科目				
				股或單位數（仟）	帳面金額	持股比率%	市價或淨值	說明
凌陽公司	大同公司股票	—	備供出售金融資產－非流動	46,094	$ 257,207	2	$ 257,207	註二
	錸德科技公司股票	—	備供出售金融資產－非流動	5,000	14,498	-	14,498	註二
	聯華電子公司股票	—	備供出售金融資產－非流動	1,968	23,808	-	23,808	註二
	敦泰電子公司股票	—	備供出售金融資產－非流動	29,271	999,590	10	999,590	註二
	兆豐國際寶鑽貨幣市場基金	—	備供出售金融資產－流動	13,197	163,335	-	163,335	註三
	野村全球高股息基金	—	備供出售金融資產－流動	577	9,755	-	9,755	註三
	第一金全家福貨幣市場基金	—	備供出售金融資產－流動	290	51,089	-	51,089	註三
	統一強棒貨幣市場基金	—	備供出售金融資產－流動	1,851	30,558	-	30,558	註三
	台新大眾貨幣市場基金	—	備供出售金融資產－流動	2,178	30,554	-	30,554	註三
	貝萊德環球資產配置基金	—	備供出售金融資產－流動	3	5,446	-	5,446	註三
	富蘭克林坦伯頓全球核心策略基金	—	備供出售金融資產－流動	13	5,114	-	5,114	註三
	凱基護城河基金	—	備供出售金融資產－流動	500	5,815	-	5,815	註三
	元大寶來萬泰貨幣市場基金	—	備供出售金融資產－流動	3,346	50,076	-	50,076	註三
	保德信貨幣市場基金	—	備供出售金融資產－流動	1,925	30,053	-	30,053	註三
	元大寶來新興印尼機會債券基金	—	備供出售金融資產－流動	500	5,174	-	5,174	註三
	日盛貨幣市場基金	—	備供出售金融資產－流動	3,420	50,001	-	50,001	註三
	Availink Inc.	—	以成本衡量之金融資產	9,039	212,218	17	212,218	註一
	中經合全球創業投資公司股票	—	以成本衡量之金融資產	380	3,800	7	3,800	註一
	德邦創業投資公司股票	—	以成本衡量之金融資產	356	3,556	11	3,556	註一
凌旭投資公司	佳能企業公司股票	—	備供出售金融資產－非流動	3,164	74,033	1	74,033	註二
	熱映光電公司股票	—	備供出售金融資產－非流動	3,043	76,377	7	76,377	註二
	凌陽科技公司股票	母公司	備供出售金融資產－非流動	3,560	41,474	1	41,474	註二及四
	錸德科技公司股票	—	備供出售金融資產－非流動	833	2,416	-	2,416	註二
	天瀚科技公司股票	—	備供出售金融資產－非流動	60	179	-	179	註二
	點序科技公司股票	—	備供出售金融資產－流動	105	6,021	-	6,021	註二
	中華航空公司股票	—	備供出售金融資產－流動	1,000	12,000	-	12,000	註二
	可成科技公司股票	—	備供出售金融資產－流動	150	41,400	-	41,400	註二
	潤泰精密材料公司股票	—	備供出售金融資產－流動	20	488	-	488	註二
	元大寶來全球股票入息基金	—	備供出售金融資產－流動	2,000	19,500	-	19,500	註三
	元大寶來中國平衡基金	—	備供出售金融資產－流動	213	3,010	-	3,010	註三

（接次頁）

（承前頁）

持有之公司	有價證券種類及名稱	有價證券種類及名稱	帳列科目	帳列科目				
				股或單位數（仟）	帳面金額	持股比率%	市價或淨值	說明
凌旭投資公司	美祿科技公司股票	—	以成本衡量之金融資產	1,036	$ 11,152	10	$ 11,152	註一
	天才視野資訊公司股票	—	以成本衡量之金融資產	600	3,676	5	3,676	註一
	凌日科技公司股票	—	以成本衡量之金融資產	304	3,040	19	3,040	註一
	程曦資訊整合公司股票	—	以成本衡量之金融資產	69	1,121	-	1,121	註一
	明騰工業公司股票	—	以成本衡量之金融資產	4,272	-	7	-	註一
	萬里科技公司股票	—	以成本衡量之金融資產	103	-	1	-	註一
	勝捷光電公司股票	—	以成本衡量之金融資產	8	-	-	-	註一
	亞崴－可轉債	—	透過損益按公允價值衡量之金融資產－流動	20	2,000	-	2,000	註二
	友輝－可轉債	—	透過損益按公允價值衡量之金融資產－流動	20	1,996	-	1,996	註二
	啟碁科技－可轉債	—	透過損益按公允價值衡量之金融資產－流動	30	3, 006	-	3, 006	註二
	億光－可轉債	—	透過損益按公允價值衡量之金融資產－流動	80	7,800	-	7,800	註二
	奇力新－可轉債	—	透過損益按公允價值衡量之金融資產－流動	80	7,920	-	7,920	註二
	瑞智－可轉債	—	透過損益按公允價值衡量之金融資產－流動	15	1,478	-	1,478	註二
Russell Holdings Limited	Innobridge Venture Fund I LP	—	以成本衡量之金融資產	-	37,650 (US$ 1,147)	-	37,650 (US$ 1,147)	註一及六
	AsiaTech Taiwan Venture, L.P.	—	以成本衡量之金融資產	-	1,674 (US$ 51)	5	1,674 (US$ 51)	註一及六
	Innobridge International Inc. 股票	—	以成本衡量之金融資產	4,000	-	15	-	註一
	Ortega Info System, Inc.股票	—	以成本衡量之金融資產	2,556	-	-	-	註一
	Ether Precision Inc.股票	—	以成本衡量之金融資產	1,250	-	1	-	註一
	OZ Optics Limited 股票	—	以成本衡量之金融資產	1,000	-	8	-	註一
	Asia B2B on Line Inc.股票	—	以成本衡量之金融資產	1,000	-	3	-	註一
	Synerchip Inc.股票	—	以成本衡量之金融資產	6,452	-	12	-	註一
	Aruba Networks, Inc.股票	—	備供出售金融資產－非流動	10	-	-	-	註一
凌陽創業投資公司	佳能企業公司股票	—	備供出售金融資產－非流動	2,270	53,117	1	53,117	註二
	京元電子公司股票	—	備供出售金融資產－非流動	2,441	52,598	-	52,598	註二
	天瀚科技公司股票	—	備供出售金融資產－非流動	351	1,053	-	1,053	註二
	Aruba Networks, Inc.股票	—	備供出售金融資產－非流動	4	-	-	-	註一
	敦泰電子公司股票	—	備供出售金融資產－非流動	606	20,716	-	20,716	註二
	京元電子公司股票	—	備供出售金融資產－流動	1,250	26,938	-	26,938	註二
	債券	—	無活絡市場之債券工具投資	1	15,389	-	15,389	註五
	精拓科技公司股票	—	以成本衡量之金融資產	1,386	16,215	4	16,215	註一
	天才視野資訊公司股票	—	以成本衡量之金融資產	750	15,000	6	15,000	註一

（接次頁）

（承前頁）

持有之公司	有價證券種類及名稱	有價證券種類及名稱	帳列科目	帳列科目				
				股或單位數（仟）	帳面金額	持股比率%	市價或淨值	說明
凌陽創業投資公司	美祿科技公司股票	—	以成本衡量之金融資產	1,042	$ 11,220	10	$ 11,220	註一
	賽微科技公司股票	—	以成本衡量之金融資產	1,521	13,691	18	13,691	註一
	天光材料科技公司股票	—	以成本衡量之金融資產	4,500	45,000	18	45,000	註一
	台境企業公司股票	—	以成本衡量之金融資產	900	27,900	3	27,900	註一
	東琳精密公司股票	—	以成本衡量之金融資產	3,039	42,000	1	42,000	註一
	群鑫創業投資公司股票	—	以成本衡量之金融資產	3,000	30,000	6	30,000	註一
	勝捷光電公司股票	—	以成本衡量之金融資產	49	-	-	-	註一
	明騰工業公司股票	—	以成本衡量之金融資產	5,000	-	8	-	註一
	金揚資訊公司股票	—	以成本衡量之金融資產	1,900	-	10	-	註一
	eWave System, Inc.股票	—	以成本衡量之金融資產	1,833	-	22	-	註一
	萬里科技公司股票	—	以成本衡量之金融資產	68	-	1	-	註一
	東捷資訊服務公司股票	—	以成本衡量之金融資產	51	-	-	-	註一
	華文網公司股票	—	以成本衡量之金融資產	9	-	-	-	註一
	VenGlobal International Fund	—	以成本衡量之金融資產	1	-	3	-	註一
上海凌陽科技有限公司	廣發錢袋子貨幣	—	備供出售金融資產－流動	17,000	85,165 (RMB$17,050)	-	85,165 (RMB$ 17,050)	註三及六
	廣發天天紅貨幣	—	備供出售金融資產－流動	2,800	14,061 (RMB$ 2,815)	-	14,061 (RMB$ 2,815)	註三及六
	重郵信科通信技術有限公司	—	以成本衡量之金融資產	-	-	3	-	註一
威陽投資公司	精英電腦公司股票	—	備供出售金融資產－非流動	238	4,820	-	4,820	註二
凌通科技公司	元大寶來萬泰貨幣市場基金	—	備供出售金融資產－流動	6,775	101,404	-	101,404	註三
	富蘭克林華美貨幣市場基金	—	備供出售金融資產－流動	2,955	30,139	-	30,139	註三
宏陽科技公司	元大寶來萬泰貨幣市場基金	—	備供出售金融資產－流動	2,301	34,433	-	34,433	註三
芯鼎科技公司	富蘭克林華美貨幣市場基金	—	備供出售金融資產－流動	2,942	30,000	-	30,000	註三
凌陽創新科技公司	Advanced NuMicro Systems, Inc.股票	—	以成本衡量之金融資產	2,000	4,121	9	4,121	註一
	Advanced Silicon SA 股票	—	以成本衡量之金融資產	1,000	15,391	10	15,391	註一
	Point Grab Ltd.股票	—	以成本衡量之金融資產	182	30,150	4	30,150	註一
	元大萬泰貨幣市場基金	—	備供出售金融資產－流動	4,012	60,048	-	60,048	註三
	富邦吉祥貨幣市場基金	—	備供出售金融資產－流動	1,292	20,016	-	20,016	註三
	復華有利貨幣市場基金	—	備供出售金融資產－流動	2,253	30,023	-	30,023	註三
	兆豐國際寶鑽貨幣市場基金	—	備供出售金融資產－流動	810	10,026	-	10,026	註三

註一：係按 104 年 12 月底帳面價值列示。

註二：係按 104 年 12 月底收盤價計算。

註三：係按 104 年 12 月底基金淨值計算。

註四：上述有價證券於 104 年 12 月底凌旭投資公司將市價 39,429 仟元之凌陽公司股票設質外，餘無提供質押、擔保或其他依約定而受限制使用者。

註五：係以 104 年 12 月 31 日攤銷後成本衡量。

註六：原始外幣係依 104 年 12 月 31 日匯率換算而得。

凌陽科技股份有限公司及子公司

母子公司間及各子公司間之業務關係及重要交易往來情形及金額

民國 104 年 1 月 1 日至 12 月 31 日

附表四

單位：除另與註明者外，為新台幣仟元

編號	交易人名稱	交易往來對象	與交易人之關係（註五）	交易往來情形			
				科目	金額	交易條件	佔合併總營收或總資產之比率
0	凌陽公司	凌通科技公司	1	營業收入	$ 5,804	註一	0.07%
				營業外收入及利益	85	註二	-
				應收票據及帳款	655	註一	-
		宏陽科技公司	1	營業收入	2,648	註一	0.03%
				營業外收入及利益	9,630	註二及四	0.11%
				應收票據及帳款	2,153	註一	0.01%
				其他應收款	794	註三	-
				研發費用	1,576	註二	0.02%
			1	其他應付款	249	註三	-
		凌陽創新科技公司	1	營業收入	452	註一	0.01%
				營業外收入及利益	3,968	註二	0.05%
				應收票據及帳款	74	註一	-
				其他應收款	953	註三	-
				研究發展費用	18	註二	-
		芯鼎科技公司	1	營業收入	13,755	註一	0.16%
				營業外收入及利益	13,205	註二及四	0.16%
				應收票據及帳款	3,523	註一	0.02%
				其他應收款	1,135	註三	0.01%
		香港凌陽公司	1	銷售費用	1,059	註二	0.01%
				其他應付款	163	註三	-
		景相科技公司	1	其他應收款	258	註三	-
				營業外收入及利益	2,909	註二	0.03%
				營業收入	1,058	註一	0.01%
		凌陽多媒體公司	1	銷售費用	264	註二	-
				其他應付款	327	註三	-
				營業收入	1,004	註一	0.01%
				營業外收入及利益	3,836	註二及四	0.05%
				其他應收款	349	註三	-
				應收票據及帳款	211	註一	-
1	宏陽科技公司	北京益輝公司	2	研究發展費用	2,270	註二	0.03%
				其他應付款	677	註三	-
2	凌陽創新科技公司	凌陽成芯公司	2	銷售費用	2,582	註二	0.03%
				其他應付款	681	註三	-
		凌陽利華公司	2	其他應付款	5,453	註三	0.03%
				銷售費用	26,306	註二	0.31%

（接次頁）

（承前頁）

編號	交易人名稱	交易往來對象	與交易人之關係（註五）	交易往來情形			
				科目	金額	交易條件	佔合併總營收或總資產之比率
3	凌通科技公司	凌陽創新科技公司	2	研究發展費用	$ 24	註二	-
				銷售費用	2,048	註二	0.02%
		香港凌通公司	2	銷售費用	14,152	註二	0.17%
				其他應付款	2,384	註三	0.02%
		深圳凌嘉公司	2	研究發展費用	96,711	註二	1.14%
				其他應付款	26,346	註三	0.17%
4	芯鼎科技公司	凌陽利華公司	2	銷售費用	24,278	註二	0.29%
				應付費用	6,652	註三	0.04%
		凌陽成芯公司	2	銷售費用	28,581	註二	0.34%
				應付費用	4,698	註三	0.03%
		北京益輝公司	2	銷售費用	3,566	註二	0.04%
				應付費用	3,566	註三	0.02%
5	上海凌陽公司	凌陽成芯公司	2	其他應收款	101,648	註三	0.65%
				研究發展費用	9,222	註二	0.11%
				營業外收入及利益	648	註二	0.01%
		四川壹文化公司	2	其他應收款	744	註三	-
				營業外收入及利益	4	註二	-
6	凌陽愛普公司	北京益輝公司	2	應收票據及帳款	150	註二	-
				研究發展費用	47	註二	-
				營業收入	152	註一	-
7	凌陽成芯公司	北京愛普公司	2	其他應付款	199	註三	-
				研究發展費用	174	註二	-
8	凌陽多媒體公司	北京益輝公司	2	其他應付款	1,441	註三	0.01%
				研究發展費用	1,441	註二	0.02%
9	Ventureplus Cayman Inc.	凌陽利華公司	2	其他應收款	46,454	註三	0.30%
				營業外收入及利益	476	註二	0.01%
		壹旅遊公司	2	其他應收款	21,665	註三	0.14%
				營業外收入及利益	103	註二	-

註一：係按一般交易條件及價格辦理。

註二：並無其他適當交易對象可茲比較。

註三：付款條件與一般交易條件相當。

註四：與關係人間之租賃，其有關租金之決定係依據合約規定，無其他相當交易可供比較，收款條件與一般客戶相當。

註五：1 係代表母公司對子公司之交易。

2 係代表子公司間之交易。

凌陽科技股份有限公司及子公司

被投資公司資訊、所在地區...等相關資訊

民國 104 年 1 月 1 日至 12 月 31 日

附表五

單位：除另與註明者外，為新台幣仟元

投資公司名稱	被投資公司名稱	所在地區	主要營業項目	累計投資金額 本期期末	累計投資金額 去年年底	期末持有 股數（仟股）	期末持有 比率（%）	期末持有 帳面金額	被投資公司本期（損）益	本期認列之投資（損）益	備註
凌陽公司	Ventureplus Group Inc.	貝里斯	投資	$ 2,628,372 (US$ 74,305 RMB$ 37,900)	$ 2,628,372 (US$ 74,305 RMB$ 37,900)	-	100	$ 1,699,981	($ 184,570)	($ 184,570)	子公司
	敦泰電子公司	新竹市	IC 設計	-	536,298	-	-	-	-	-	被投資公司
	遠見科技公司	新北市	消費性電子產品、零組件及房屋租賃業務	315,658	315,658	8,229	13	339,023	138,906	18,145	被投資公司
	凌旭投資公司	新竹市	投資	699,988	699,988	70,000	100	897,803	189,566	189,566	子公司
	凌通科技公司	新竹市	IC 設計	281,001	281,001	37,324	34	722,586	388,158	133,140	子公司
	凌陽創業投資公司	新竹市	投資	999,982	999,982	100,000	100	814,205	170,634	170,634	子公司
	凌陽創新科技公司	新竹縣	IC 設計	414,663	414,663	31,450	62	515,144	3,281	2,046	子公司
	Russell Holdings Limited	英屬開曼群島	投資	484,497 (US$ 14,760)	484,497 (US$ 14,760)	14,760	100	291,435	(61,536)	(61,536)	子公司
	芯鼎科技公司	新竹縣	IC 設計	207,345	207,345	20,735	38	245,948	136,448	51,434	子公司
	宏陽科技公司	新竹市	設計、買賣業	924,730	924,730	38,836	61	108,058	(1,000)	(612)	子公司
	凌陽多媒體公司	新竹縣	IC 設計	357,565	307,565	17,441	87	48,981	(45,750)	(39,415)	子公司
	凌陽管理顧問公司	新竹市	管理顧問	5,000	5,000	500	100	4,061	(31)	(31)	子公司
	香港凌陽科技有限公司	香港	國際貿易	46,903 (HK$ 11,075)	46,903 (HK$ 11,075)	11,075	100	(140)	(4,384)	(4,384)	子公司
	Magic Sky Limited	薩摩亞	投資	215,332 (US$ 6,560)	208,767 (US$ 6,360)	-	100	251	(6,374)	(6,374)	子公司（註一）
	傳芯科技公司	新竹縣	IC 設計	362,285	362,285	908	2	13,295	460,948	10,469	被投資公司
	凌陽電通科技公司	新竹縣	IC 設計	2,596,792	2,596,792	16,240	100	32,373	7,480	7,480	子公司
	威陽投資公司	新竹市	投資	30,157	30,157	1,400	100	14,783	1,558	1,558	子公司
凌旭投資公司	凌通科技公司	新竹市	IC 設計	86,256	86,256	14,892	14	289,891	388,158	53,122	子公司
	宏陽科技公司	新竹市	設計、買賣業	369,316	369,316	3,360	5	9,388	(1,000)	(53)	子公司
	凌陽創新科技公司	新竹縣	IC 設計	15,701	15,701	1,075	2	15,406	3,281	70	子公司
	芯鼎科技公司	新竹縣	IC 設計	9,645	9,645	965	2	11,567	136,448	2,393	子公司
	凌陽多媒體公司	新竹縣	IC 設計	19,408	19,408	650	3	6,339	(45,750)	(1,609)	子公司
	傳芯科技公司	新竹縣	IC 設計	132,788	132,788	9,591	24	140,455	460,948	110,520	被投資公司
凌陽創業投資公司	凌通科技公司	新竹市	IC 設計	56,050	56,050	4,301	4	96,766	388,158	15,342	子公司
	凌陽創新科技公司	新竹縣	IC 設計	57,388	57,388	2,904	6	48,604	3,281	189	子公司
	芯鼎科技公司	新竹縣	IC 設計	32,319	32,319	3,232	6	38,769	136,448	8,017	子公司
	宏陽科技公司	新竹市	設計、買賣業	385,709	385,709	4,431	7	12,322	(1,000)	(70)	子公司
	敦泰電子公司	新竹市	IC 設計	-	10,800	-	-	-	-	-	被投資公司
	凌陽多媒體公司	新竹縣	IC 設計	44,878	44,878	1,909	10	3,367	(45,750)	(4,726)	子公司
	翰揚科技公司	台北市	設計	4,200	4,200	420	70	1,780	-	-	子公司
	傳芯科技公司	新竹縣	IC 設計	133,846	133,846	10,001	25	146,243	460,948	115,245	被投資公司
Russell Holdings Limited	宏陽科技公司	新竹市	設計、買賣業	69,556 (US$ 2,119)	69,556 (US$ 2,119)	442	1	1,247 (US$ 38)	(1,000)	33 (US$ -)	子公司
威陽投資公司	凌通科技公司	新竹市	IC 設計	1,800	1,800	108	-	2,018	388,158	385	子公司
	宏陽科技公司	新竹市	設計、買賣業	350	350	18	-	49	(1,000)	-	子公司

（接次頁）

（承前頁）

投資公司名稱	被投資公司名稱	所在地區	主要營業項目	累計投資金額		期末持有			被投資公司本期（損）益	本期認列之投資（損）益	備註
				本期期末	去年年底	股數（仟股）	比率（%）	帳面金額			
Ventureplus Group Inc.	Ventureplus Mauritius Inc.	模里西斯	投資	$ 2,628,372 (US$ 74,305 RMB$ 37,900)	$ 2,628,372 (US$ 74,305 RMB$ 37,900)	-	100	$ 1,699,961	($ 184,570)	($ 184,570)	子公司
Ventureplus Mauritius Inc.	Ventureplus Cayman Inc.	英屬開曼群島	投資	2,628,372 (US$ 74,305 RMB$ 37,900)	2,628,372 (US$ 74,305 RMB$ 37,900)	-	100	1,699,937	(184,571)	(184,571)	子公司
凌通科技公司	Generalplus International (Samoa) Inc.	薩摩亞	投資	626,629 (US$ 19,090)	626,629 (US$ 19,090)	19,090	100	501,343	7,706	7,706	子公司
Generalplus International (Samoa) Inc.	Generalplus (Mauritius) Inc.	模里西斯	投資	626,629 (US$ 19,090)	626,629 (US$ 19,090)	19,090	100	501,341	7,706	7,706	子公司
Generalplus (Mauritius) Inc.	香港凌通科技有限公司	香港	行銷	12,801 (US$ 390)	12,801 (US$ 390)	390	100	3,733	(2,723)	(2,723)	子公司
凌陽電通科技公司	Sunplus mMobile SAS	法國	IC 設計	8,504 (EUR 237)	8,504 (EUR 237)	237	100	2,300	(23)	(23)	子公司
凌陽多媒體公司	景相科技公司	新竹縣	設計、買賣業	32,000	32,000	32,000	80	9,838	(22,508)	(18,006)	子公司

註一：本期匯出金額尚未完成資本額變更登記。

註二：原始外幣係依 104 年 12 月 31 日匯率換算而得。

凌陽科技股份有限公司及子公司

大陸投資資訊

民國 104 年 1 月 1 日至 12 月 31 日

附表六

單位：除另予註明者外，為新台幣仟元

大陸被投資公司名稱、主要營業項目、實收資本額、投資方式、資金匯出入情形、持股比例、投資損益、期末投資帳面金額、已匯回投資損益及赴大陸地區投資限額：

大陸被投資公司名稱	主要營業項目	實收資本額	投資方式	本期期初自台灣匯出累積投資金額	本期匯出或收回投資金額		本期期末自台灣匯出累積投資金額	本公司直接或間接投資之持股比例	被投資公司本期損益	本期認列投資利益(損失)(註二)	期末投資帳面金額	截至本期止已匯回投資收益
					匯出	收回						
上海凌陽科技有限公司	軟件開發、客戶技術服務及出租業務	$ 564,590 (US$ 17,200)	(註一)	$ 579,525 (US$ 17,655)	$ -	$ -	$ 579,525 (US$ 17,655)	100%	$ 37,803	$ 37,803	$ 513,428	$ -
凌陽利華科技(深圳)有限公司	軟件開發及客戶技術服務	1,058,606 (US$ 32,250)	(註一)	1,058,606 (US$ 32,250)	-	-	1,058,606 (US$ 32,250)	100%	(31,082)	(31,082)	890,219	-
凌陽成芯科技(成都)有限公司	軟件開發及客戶技術服務	656,500 (US$ 20,000)	(註一)	656,500 (US$ 20,000)	-	-	656,500 (US$ 20,000)	100%	(75,789)	(75,789)	249,079	-
北京凌陽愛普科技有限公司	電子零組件銷售及資訊管理教育服務	74,925 (RMB$ 15,000)	(註一)	69,185 (US$ 586 RMB$ 10,000)	-	-	69,185 (US$ 586 RMB$ 10,000)	93%	(45,156)	(42,144)	24,277	-
縱橫壹旅遊科技(成都)有限公司	系統服務及網站經營	146,104 (RMB$ 29,250)	(註一)	123,094 (US$ 3,750)	-	-	123,094 (US$ 3,750)	81%	(54,704)	(40,370)	(58,032)	-
北京凌陽益輝科技有限公司	軟件開發及技術服務	134,865 (RMB$ 27,000)	(註一)	134,865 (RMB$ 27,000)	-	-	134,865 (RMB$ 27,000)	100%	(29,854)	(29,854)	82,916	-

本期期末累計自台灣匯出赴大陸地區投資金額	經濟部投審會核准投資金額	依經濟部投審會規定赴大陸地區投資限額淨值之百分之六十
$ 2,621,775 (US$ 74,241 RMB$ 37,000)	$ 2,713,737 (US$ 74,760 RMB$ 52,000)	$5,718,007

凌通科技公司(編號1)

大陸被投資公司名稱	主要營業項目	實收資本額	投資方式	本期期初自台灣匯出累積投資金額	本期匯出或收回投資金額		本期期末自台灣匯出累積投資金額	本公司直接或間接投資之持股比例	被投資公司本期損益	本期認列投資利益(註二)	期末投資帳面金額	截至本期止已匯回投資收益
					匯出	收回						
凌嘉科技(深圳)有限公司	IC 產品應用開發、售後服務及市場研究調查	$ 613,828 (US$ 18,700)	(註一)	$ 613,828 (US$ 18,700)	$ -	$ -	$ 613,828 (US$ 18,700)	100%	$ 10,429	$ 10,429	$ 497,588	$ -

本期期末累計自台灣匯出赴大陸地區投資金額	經濟部投審會核准投資金額	依經濟部投審會規定赴大陸地區投資限額淨值之百分之六十
$ 613,828 (US$ 18,700)	$ 613,828 (US$ 18,700)	$1,282,720

註一：透過第三地區投資設立公司再投資大陸公司。

註二：係按被投資公司同期間經會計師查核之財務報告認列。

註三：原始外幣係依 104 年 12 月 31 日匯率換算而得。

凌陽科技股份有限公司及子公司

與大陸被投資公司直接或間接經由第三地區所發生下列之重大交易事項，及其價格、付款條件、未實現損益及其他相關資訊

民國 104 年 1 月 1 日至 12 月 31 日

附表七

單位：新台幣仟元

大陸被投資公司名稱	交易類型	研究開發費－管理及技術支援服務費		價格	交易條件		其他應付款項－關係人		未實現損益	備註金額
		金額	百分比		付款條件	與一般交易之比較	金額	百分比		
凌嘉科技（深圳）有限公司	委託開發及支援服務支出	$ 96,711	19%	依合約規定計價	依據相互協議之規定	無其他相當交易可供比較	$ 26,346	89%	$ -	無

六、 最近年度經會計師查核簽證之公司個體財務報告

會計師查核報告

凌陽科技股份有限公司　公鑒：

凌陽科技股份有限公司民國 104 年及 103 年 12 月 31 日之個體資產負債表，暨民國 104 年及 103 年 1 月 1 日至 12 月 31 日之個體綜合損益表、個體權益變動表與個體現金流量表，業經本會計師查核竣事。上開個體財務報表之編製係管理階層之責任，本會計師之責任則為根據查核結果對上開個體財務報表表示意見。

本會計師係依照會計師查核簽證財務報表規則及一般公認審計準則規劃並執行查核工作，以合理確信個體財務報表有無重大不實表達。此項查核工作包括以抽查方式獲取個體財務報表所列金額及所揭露事項之查核證據、評估管理階層編製個體財務報表所採用之會計原則及所作之重大會計估計，暨評估個體財務報表整體之表達。本會計師相信此項查核工作可對所表示之意見提供合理之依據。

依本會計師之意見，第一段所述個體財務報表在所有重大方面係依照證券發行人財務報告編製準則編製，足以允當表達凌陽科技股份有限公司民國 104 年及 103 年 12 月 31 日之個體財務狀況，暨民國 104 年及 103 年 1 月 1 日至 12 月 31 日之個體財務績效與個體現金流量。

凌陽科技股份有限公司民國 104 年度個體財務報告重要會計項目明細表，主要係供補充分析之用，亦經本會計師採用第二段所述之查核程序予以查核。據本會計師之意見，該等明細表在所有重大方面與第一段所述個體財務報表相關資訊一致。

勤業眾信聯合會計師事務所

會計師　葉東煇　　會計師　黃樹傑

行政院金融監督管理委員會核准文號　　財政部證券暨期貨管理委員會核准文號

金管證審字第　　號　　台財證六字第　　號

中華民國 105 年 3 月 23 日

凌陽科技股份有限公司

個體資產負債表

民國 104 年及 103 年 12 月 31 日

單位：新台幣仟元

代碼	資產	104 年 12 月 31 日 金額	%	103 年 12 月 31 日（重編後）金額	%
	流動資產				
1100	現金及約當現金（附註四及六）	$ 1,809,365	16	$ 1,219,888	11
1125	備供出售金融資產－流動（附註四及七）	436,970	4	369,635	3
1170	應收帳款淨額（附註四、五、九及三一）	543,156	5	789,360	7
1200	其他應收款項（附註三一）	13,419	-	69,705	1
130X	存貨（附註四、五及十）	445,353	4	713,559	6
1470	其他流動資產（附註十五）	24,852	-	51,692	1
11XX	流動資產總計	3,273,115	29	3,213,839	29
	非流動資產				
1523	備供出售金融資產－非流動（附註四及七）	1,295,103	11	460,616	4
1543	以成本衡量之金融資產－非流動（附註四及八）	219,574	2	8,556	-
1550	採用權益法之投資（附註四、五及十二）	5,747,927	51	6,569,128	58
1600	不動產、廠房及設備（附註四、五、十三及三二）	744,937	6	775,098	7
1780	無形資產（附註四、五及十四）	67,742	1	200,631	2
1840	遞延所得稅資產（附註四、五及二四）	2,485	-	3,060	-
1990	其他非流動資產（附註十五、二八及三二）	14,158	-	14,229	-
15XX	非流動資產合計	8,091,926	71	8,031,318	71
1XXX	資產總計	$ 11,365,041	100	$ 11,245,157	100

代碼	負債及權益	104 年 12 月 31 日 金額	%	103 年 12 月 31 日（重編後）金額	%
	流動負債				
2100	短期借款（附註十六）	$ -	-	$ 100,000	1
2170	應付票據及帳款（附註十七）	120,424	1	336,552	3
2230	本期所得稅負債（附註四及二四）	297	-	-	-
2250	負債準備－流動（附註四及十八）	9,319	-	16,169	-
2320	一年內到期之長期借款（附註四、十六及三二）	457,500	4	394,306	3
2313	遞延收入（附註四、十九及三一）	-	-	599	-
2399	其他流動負債－其他（附註十九及三一）	249,444	2	306,452	3
21XX	流動負債總計	836,984	7	1,154,078	10
	非流動負債				
2540	長期借款（附註四、十六及三二）	899,582	8	657,082	6
2640	淨確定福利負債－非流動（附註四及二十）	7,174	-	19,862	-
2645	存入保證金	90,839	1	87,676	1
2630	遞延收入－非流動（附註四、十九及三一）	-	-	711	-
2670	其他負債（附註十九）	450	-	1,430	-
25XX	非流動負債總計	998,045	9	766,761	7
2XXX	負債總計	1,835,029	16	1,920,839	17
	權益（附註四及二一）				
	股本				
3110	普通股股本	5,919,949	52	5,919,949	53
3200	資本公積	897,317	8	936,051	8
	保留盈餘				
3310	法定盈餘公積	1,831,596	16	1,790,538	16
3320	特別盈餘公積	17,833	-	22,639	-
3350	未分配盈餘	595,226	6	408,610	4
3400	其他權益項目	331,492	3	309,932	3
3500	庫藏股票	(63,401)	(1)	(63,401)	(1)
3XXX	權益總計	9,530,012	84	9,324,318	83
	負債與權益總計	$ 11,365,041	100	$ 11,245,157	100

後附之附註係本個體財務報告之一部分。

董事長：黃洲杰　　經理人：黃洲杰　　會計主管：鄭淑貞

凌陽科技股份有限公司

個體綜合損益表

民國 104 年及 103 年 1 月 1 日至 12 月 31 日

單位：新台幣仟元，惟
每股純益為元

代碼		104年度 金額	104年度 %	103年度（重編後） 金額	103年度（重編後） %
4000	營業收入淨額（附註四、二二及三一）	$ 2,671,392	100	$ 2,577,171	100
5000	營業成本（附註十、二十、二三及三一）	1,660,185	62	1,632,417	63
5900	營業毛利	1,011,207	38	944,754	37
	營業費用（附註二十、二三及三一）				
6100	銷售費用	66,060	3	123,675	5
6200	管理費用	211,475	8	140,742	5
6300	研究發展費用	565,676	21	502,128	20
6000	合　計	843,211	32	766,545	30
6500	其他收益及費損淨額	-	-	131	-
6900	營業淨利	167,996	6	178,340	7
	營業外收入及支出（附註二三及三一）				
7010	其他收入	65,392	3	72,337	3
7020	其他利益及損失	89,543	3	289,317	11
7050	財務成本	(24,254)	(1)	(25,185)	(1)
7070	採用權益法之子公司、關聯企業及合資損益份額	322,823	12	245,999	9
7000	合　計	453,504	17	582,468	22

（接次頁）

（承前頁）

代　碼		104年度 金　額	104年度 %	103年度（重編後） 金　額	103年度（重編後） %
7900	稅前淨利	$ 621,500	23	$ 760,808	29
7950	所得稅費用（附註四及二四）	4,307	-	5,115	-
8000	繼續營業單位本年度淨利	617,193	23	755,693	29
8100	停業單位損失（附註十一）	(27,845)	(1)	(332,841)	(13)
8200	本年度淨利	589,348	22	422,852	16
	其他綜合損益				
	不重分類至損益之項目				
8311	確定福利計畫之再衡量數（附註四及二十）	(434)	-	876	-
8330	採用權益法認列之子公司、關聯企業及合資之其他綜合損益之份額	(1,312)	-	2,629	-
	後續可能重分類至損益之項目				
8361	國外營運機構財務報表換算之兌換差額（附註四及二一）	10,204	-	20,203	1
8362	備供出售金融資產未實現評價損益（附註四及二一）	71,619	3	8,245	1
8370	採用權益法認列關聯企業及合資之其他綜合損益之份額（附註四）	(60,222)	(2)	81,814	3
8300	本年度其他綜合損益稅後淨額	19,855	1	113,767	5
8500	本年度綜合損益總額	$ 609,203	23	$ 536,619	21

（接次頁）

（承前頁）

代　碼		104年度 金　額	104年度 %	103年度（重編後） 金　額	103年度（重編後） %
	每股盈餘（附註二五）				
	來自繼續營業單位及停業單位				
9750	基　本	$ 1.00		$ 0.72	
9850	稀　釋	$ 1.00		$ 0.72	
	來自繼續營業單位				
9710	基　本	$ 1.05		$ 1.28	
9810	稀　釋	$ 1.05		$ 1.28	

後附之附註係本個體財務報告之一部分。

董事長：黃洲杰　　經理人：黃洲杰　　會計主管：鄭淑貞

凌陽科技股份有限公司

個體權益變動表

民國 104 年及 103 年 1 月 1 日至 12 月 31 日

單位：新台幣仟元

代碼		股本（附註二一）股數（仟股）	股本（附註二一）普通股金額	資本公積（附註四及二一）	保留盈餘（附註二一）法定盈餘公積	保留盈餘（附註二一）特別盈餘公積	保留盈餘（附註二一）未分配盈餘（待彌補虧損）	其他權益項目（附註四及二一）國外營運機構財務報表換算之兌換差額	其他權益項目（附註四及二一）備供出售金融資產未實現（損）益	庫藏股票（附註四及二一）	權益總計
A1	103 年 1 月 1 日餘額	596,910	$ 5,969,099	$ 950,179	$ 1,909,685	$ 30,755	($ 127,263)	$ 27,108	$ 172,562	($ 155,236)	$ 8,776,889
A3	追溯適用及追溯重編之影響數	-	-	-	-	-	(1,965)	-	-	-	(1,965)
A5	103 年 1 月 1 日重編後餘額	596,910	5,969,099	950,179	1,909,685	30,755	(129,228)	27,108	172,562	(155,236)	8,774,924
	102 年度虧損撥補：										
B1	法定盈餘公積	-	-	-	(119,147)	-	119,147	-	-	-	-
B17	特別盈餘公積迴轉	-	-	-	-	(8,116)	8,116	-	-	-	-
C7	採用權益法認列之關聯企業及合資之變動數	-	-	17,350	-	-	-	-	-	-	17,350
M5	實際取得或處分子公司股權價格與帳面價值差額	-	-	-	-	-	(13,666)	-	-	-	(13,666)
M7	對子公司所有權權益變動	-	-	11,207	-	-	(2,116)	-	-	-	9,091
D1	103 年度淨利	-	-	-	-	-	422,852	-	-	-	422,852
D3	103 年度稅後其他綜合損益	-	-	-	-	-	3,505	101,150	9,112	-	113,767
D5	103 年度綜合損益總額	-	-	-	-	-	426,357	101,150	9,112	-	536,619
L3	庫藏股註銷	(4,915)	(49,150)	(42,685)	-	-	-	-	-	91,835	-
Z1	103 年 12 月 31 日餘額	591,995	5,919,949	936,051	1,790,538	22,639	408,610	128,258	181,674	(63,401)	9,324,318
	103 年度盈餘分配：										
B1	法定盈餘公積	-	-	-	41,058	-	(41,058)	-	-	-	-
B5	普通股現金股利	-	-	-	-	-	(355,198)	-	-	-	(355,198)
B17	特別盈餘公積迴轉	-	-	-	-	(4,806)	4,806	-	-	-	-
C7	採用權益法認列之關聯企業及合資之變動數	-	-	-	-	-	(753)		-	-	(753)
M3	處分採用權益法之投資	-	-	(40,863)	-	-	-	-	(41)	-	(40,904)
M5	實際取得或處分子公司股權價格與帳面價值差額	-	-	-	-	-	(8,783)	-	-	-	(8,783)
M7	對子公司所有權權益變動	-	-	(7)	-	-	-	-	-	-	(7)
D1	104 年度淨利	-	-	-	-	-	589,348	-	-	-	589,348
D3	104 年度稅後其他綜合損益	-	-	-	-	-	(1,746)	(30,749)	52,350	-	19,855
D5	104 年度綜合損益總額	-	-	-	-	-	587,602	(30,749)	52,350	-	609,203
M1	發放予子公司股利調整資本公積	-	-	2,136	-	-	-	-	-	-	2,136
Z1	104 年 12 月 31 日餘額	591,995	$ 5,919,949	$ 897,317	$ 1,831,596	$ 17,833	$ 595,226	$ 97,509	$ 233,983	($ 63,401)	$ 9,530,012

後附之附註係本個體財務報告之一部分。

董事長：黃洲杰　　經理人：黃洲杰　　會計主管：鄭淑貞

凌陽科技股份有限公司

個體現金流量表

民國 104 年及 103 年 1 月 1 日至 12 月 31 日

單位：新台幣仟元

代　碼		104年度	103年度（重編後）
	營業活動之現金流量		
A00010	繼續營業單位稅前淨利	$ 621,500	$ 760,808
A00020	停業單位稅前損失	(27,845)	(332,841)
A10000	本年度稅前淨利	593,655	427,967
A20000	調整項目：		
A20100	折舊費用	81,752	105,874
A20200	攤銷費用	31,731	102,542
A20300	呆帳費用	-	1,565
A20900	財務成本	24,254	25,185
A21200	利息收入	(10,599)	(14,642)
A21300	股利收入	(18,255)	(1,622)
A22300	採用權益法之子公司、關聯企業及合資損益之份額	(287,550)	(102,918)
A22500	處分及報廢不動產、廠房及設備利益	(7,266)	(131)
A22800	處分無形資產利益	(279,900)	-
A23100	處分備供出售金融資產利益	(33,590)	(240,702)
A23200	處分採用權益法之投資利益	(889,145)	-
A23500	金融資產減損損失	892,443	-
A23700	非金融資產減損損失	94,123	17,013
A24000	與子公司及關聯企業之已實現利益	(1,248)	(2,015)
A24100	外幣兌換淨利益	(3,375)	(23,772)
A30000	營業資產與負債之淨變動數		
A31150	應收帳款減少	250,483	4,513
A31180	其他應收款減少	20,991	24,761
A31200	存貨減少（增加）	268,206	(278,153)
A31240	其他流動資產減少	29,896	21,866
A32150	應付帳款減少	(216,128)	(45,923)
A32200	負債準備減少	(6,850)	(4,142)
A32230	其他流動負債（減少）增加	(65,181)	76,447
A32240	應計退休金負債減少	(13,122)	(1,688)
A33000	營運產生之現金流入	455,325	92,025

（接次頁）

（承前頁）

代　碼		104年度	103年度（重編後）
A33100	收取之利息	$ 10,625	$ 14,629
A33200	收取之股利	147,451	201,363
A33300	支付之利息	(23,991)	(25,391)
A33500	支付之所得稅	(3,377)	(5,115)
AAAA	營業活動之淨現金流入	586,033	277,511
	投資活動之現金流量		
B00300	取得備供出售金融資產	(135,000)	(53,000)
B00400	處分備供出售金融資產價款	229,225	301,274
B00500	備供出售金融資產減資退回股款	124,894	-
B01400	以成本衡量之金融資產減資退回股款	1,200	1,000
B01800	取得採用權益法之投資	(56,256)	(208,577)
B02400	採用權益法之被投資公司減資退回股款	35,269	-
B02700	取得不動產、廠房及設備	(50,126)	(55,337)
B02800	處分不動產、廠房及設備價款	10,096	323
B04500	購置無形資產	(11,329)	(89,410)
B04600	處分無形資產價款	299,904	-
B05900	取得以成本衡量之金融資產	(295,000)	-
B06700	其他非流動資產減少（增加）	71	(100)
BBBB	投資活動之淨現金流入（出）	152,948	(103,827)
	籌資活動之現金流量		
C00200	短期借款（減少）增加	(100,000)	100,000
C01600	舉借長期借款	700,000	600,000
C01700	償還長期借款	(394,306)	(771,806)
C03000	存入保證金增加	-	4,816
C04600	支付現金股利	(355,198)	-
CCCC	籌資活動之淨現金流出	(149,504)	(66,990)
EEEE	現金及約當現金淨增加數	589,477	106,694
E00100	年初現金及約當現金餘額	1,219,888	1,113,194
E00200	年底現金及約當現金餘額	$ 1,809,365	$ 1,219,888

後附之附註係本個體財務報告之一部分。

董事長：黃洲杰　　經理人：黃洲杰　　會計主管：鄭淑貞

凌陽科技股份有限公司

個體財務報表附註

民國 104 年及 103 年 1 月 1 日至 12 月 31 日

（除另註明外，金額以新台幣仟元為單位）

一、公司沿革

凌陽科技股份有限公司（以下稱「本公司」）係於 79 年 8 月設立，並於 82 年 10 月遷入新竹科學工業園區，主要營業項目為各種積體電路及模組之設計、製造、測試及銷售，各種應用軟體及矽智財之研究、開發、銷售及各種積體電路之貿易及代理業務。

本公司股票自 89 年 1 月起於台灣證券交易所上市買賣。另本公司部分普通股股票業已參與發行海外存託憑證，自 90 年 3 月起於倫敦證券交易所掛牌買賣（參閱附註二一）。

本個體財務報告係以本公司之功能性貨幣新台幣表達。

二、通過財務報告之日期及程序

本個體財務報告於 105 年 3 月 16 日經董事會核准並通過發布。

三、新發布及修訂準則及解釋之適用

(一) 首次適用修正後之證券發行人財務報告編製準則及經金管會認可之 2013 年版國際財務報導準則（IFRS）、國際會計準則（IAS）、解釋（IFRIC）及解釋公告（SIC）

依據金融監督管理委員會（以下稱「金管會」）發布之金管證審字第 1030029342 號及金管證審字第 1030010325 號函，本公司應自 104 年起開始適用業經國際會計準則理事會（IASB）發布且經金管會認可之 2013 年版 IFRS、IAS、IFRIC 及 SIC（以下稱「IFRSs」）及相關證券發行人財務報告編製準則修正規定。

除下列說明外，適用修正後之證券發行人財務報告編製準則及 2013 年版 IFRSs 將不致造成本公司會計政策之重大變動：

1. IFRS 11「聯合協議」

此準則將取代 IAS 31「合資權益」及 SIC 13「合資－合資控制者之非貨幣性投入」。本公司依照協議中各方之權利及義

務，將聯合協議區分為聯合營運或合資。本公司對合資係採權益法。適用新準則前，本公司係將聯合協議區分為合資、聯合控制資產及聯合控制營運，對合資之權益係以權益法處理。

2. IFRS 12「對其他個體之權益之揭露」

IFRS 12 針對子公司、聯合協議、關聯企業及未納入合併報表之結構型個體之權益規定應揭露內容。

3. IAS 28「投資關聯企業及合資」之修訂

依修訂之準則規定，本公司僅將符合分類為待出售條件之投資關聯企業轉列為待出售，未分類為待出售之任何股權繼續採權益法。適用該修訂前，當投資關聯企業符合分類為待出售條件時，本公司係將投資關聯企業全數轉列待出售，並全數停止採用權益法。

依照修訂之準則規定，當對合資之投資成為對關聯企業之投資時，本公司應持續適用權益法而不對剩餘之權益作再衡量。適用該修訂前，當本公司喪失聯合控制時，應以公允價值衡量其對原合資之剩餘投資，剩餘投資公允價值及處分合資所得之價款合計數與喪失控制當日之投資帳面金額兩者之差額應計入損益。

4. IFRS 13「公允價值衡量」

IFRS 13 提供公允價值衡量指引，該準則定義公允價值、建立衡量公允價值之架構，並規定公允價值衡量之揭露。此外，該準則規定之揭露內容較為廣泛，例如，適用 IFRS 13 前，準則僅要求以公允價值衡量之金融工具須按公允價值三層級揭露，而依照 IFRS 13 規定，適用該準則之所有資產及負債皆須提供前述揭露。

IFRS 13 之衡量規定係自 104 年起推延適用。

5. IAS 1 之修正「其他綜合損益項目之表達」

依修正之準則規定，其他綜合損益項目須按性質分類且分組為(1)不重分類至損益之項目及(2)後續可能重分類至損益之項目。相關所得稅亦應按相同基礎分組。適用該修正規定前，並無上述分組之強制規定。

本公司於 104 年追溯適用上述修正規定，不重分類至損益之項目包含確定福利計畫再衡量數及採權益法認列之關聯企業（與合資）精算損益份額。後續可能重分類至損益之項目包含國外營運機構財務報表換算之兌換差額及備供出售金融資產未實現利益（損失）暨採用權益法之關聯企業及合資之其他綜合損益份額（除確定福利之精算損益份額外）。惟適用上述修正並不影響本年度淨利、本年度稅後其他綜合損益及本年度綜合損益總額。

6. IAS 19 之修正「員工福利」

該修訂準則規定確定福利義務變動及計畫資產公允價值變動係於發生時認列，因而排除過去得按「緩衝區法」處理之選擇，並加速前期服務成本之認列。該修訂規定所有確定福利計畫再衡量數將立即認列於其他綜合損益，俾使已認列之淨退休金資產或負債反映計畫短絀或剩餘之整體價值。

此外，「淨利息」取代適用修訂準則前之利息成本及計畫資產之預期報酬，並以淨確定福利負債（資產）乘以折現率決定淨利息。修訂後 IAS 19 除了改變確定福利成本之表達，並規定更廣泛之揭露。

首次適用修訂後 IAS 19 時，因追溯適用產生 102 年 12 月 31 日（含）以前之累積員工福利成本變動數係調整 103 年 1 月 1 日淨確定福利負債及保留盈餘。此外，本公司於編製 104 年度財務報告時，選擇不揭露 103 年比較期間之確定福利義務敏感度分析。

104 年度影響彙總如下：

資產、負債及權益之影響	104年12月31日
淨確定福利負債增加	$ 38
負債增加	$ 38
未分配盈餘減少	($ 38)
權益減少	($ 38)

綜合損益之影響	104年度
營業費用增加	$ 38
本年度淨利減少	($ 38)

103 年度影響彙總如下：

	調整前帳面金額	首次適用之調整	調整後帳面金額
資產、負債及權益之影響			
103 年 12 月 31 日			
採用權益法之投資	$ 6,569,667	($ 539)	$ 6,569,128
資產影響	$11,245,696	($ 539)	$11,245,157
應計退休金負債	$ 18,423	$ 1,439	$ 19,862
負債影響	$ 1,919,400	$ 1,439	$ 1,920,839
未分配盈餘	$ 410,595	($ 1,985)	$ 408,610
資本公積	936,044	7	936,051
	$ 1,346,639	($ 1,978)	$ 1,344,661
權益影響	$ 9,326,296	($ 1,978)	$ 9,324,318
103 年 1 月 1 日			
採用權益法之投資	$ 6,000,344	($ 562)	$ 5,999,782
資產影響	$10,863,022	($ 562)	$10,862,460
應計退休金負債	$ 21,023	$ 1,403	$ 22,426
負債影響	$ 2,086,133	$ 1,403	$ 2,087,536
待彌補虧損	($ 127,263)	($ 1,965)	($ 129,228)
權益影響	$ 8,776,889	($ 1,965)	$ 8,774,924

（接次頁）

（承前頁）

	調整前帳面金額	首次適用之調整	調整後帳面金額
103 年度綜合損益之影響			
營業成本	$ 2,239,565	($ 62)	$ 2,239,503
營業費用	1,187,820	(177)	1,187,643
採用權益法認列之子公司、關聯企業及合資損益份額	102,986	(68)	102,918
不重分類至損益之項目：			
確定福利計畫再衡量數	1,151	(275)	876
採用權益法之子公司、關聯企業及合資之其他綜合損益份額	84,359	84	84,443

7. IFRS 7 之修正「揭露－金融資產及金融負債之互抵」

該修正規定須揭露關於受可執行淨額交割總約定或類似協議規範之金融工具之抵銷權及相關協議（例如提供擔保之協議）之資訊。相關揭露請參閱附註三十。

8. IAS 32 之修正「金融資產及金融負債之互抵」

該修正闡明關於金融資產與金融負債互抵之規定，特別說明「目前有法律上可執行之權利將所認列之金額互抵」及「意圖以淨額基礎交割或同時實現資產及清償負債」之條件。

9. 「2009-2011 週期之年度改善」

2009-2011 週期之年度改善修正 IFRS 1「首次採用 IFRSs」、IAS 1「財務報表之表達」、IAS 16「不動產、廠房及設備」、IAS 32「金融工具：表達」及 IAS 34「期中財務報導」等準則。

IAS 1 之修正係闡明，於追溯適用會計政策、追溯重編財務報表之項目，或重分類其財務報表之項目，且前述事項對前一

期期初之資產負債表資訊具重大影響時，本公司應列報前一期期初之資產負債表，但無須提供前一期期初之附註資訊。

IAS 16 之修正係闡明，符合不動產、廠房及設備定義之備用零件、備用設備及維修設備應依 IAS 16 認列，其餘不符合不動產、廠房及設備定義者，係認列為存貨。

IAS 32 之修正闡明，分配予業主及權益交易之交易成本之相關所得稅係按 IAS 12「所得稅」處理。

IAS 34 之修正闡明，若部門負債總額之衡量金額係定期提供予本公司主要營運決策者且前一年度財務報表對該應報導部門揭露之金額間存有重大變動，應於期中財務報告揭露該衡量金額。

(二) IASB 已發布但尚未經金管會認可之 IFRSs

本公司未適用下列業經 IASB 發布但未經金管會認可之 IFRSs。金管會於 105 年 3 月 10 日公布自 106 年起開始適用之認可 IFRSs 公報範圍，為 IASB 於 105 年 1 月 1 日前發布，並於 106 年 1 月 1 日生效之 IFRSs（不含 IFRS 9「金融工具」及 IFRS 15「客戶合約之收入」等尚未生效或尚未確定生效日期之 IFRSs）。此外，金管會並宣布我國公開發行公司應自 107 年起開始適用 IFRS 15。截至本個體財務報告通過發布日止，金管會尚未發布前述新發布／修正／修訂準則及解釋以外之其他準則生效日。

新發布／修正／修訂準則及解釋	IASB 發布之生效日(註1)
「2010-2012 週期之年度改善」	2014 年 7 月 1 日（註 2）
「2011-2013 週期之年度改善」	2014 年 7 月 1 日
「2012-2014 週期之年度改善」	2016 年 1 月 1 日（註 3）
IFRS 9「金融工具」	2018 年 1 月 1 日
IFRS 9 及 IFRS 7 之修正「強制生效日及過渡揭露」	2018 年 1 月 1 日
IFRS 10 及 IAS 28 之修正「投資者與其關聯企業或合資間之資產出售或投入」	未　　定
IFRS 10、IFRS 12 及 IAS 28 之修正「投資個體：合併報表例外規定之適用」	2016 年 1 月 1 日
IFRS 11 之修正「聯合營運權益之取得」	2016 年 1 月 1 日
IFRS 14「管制遞延帳戶」	2016 年 1 月 1 日

（接次頁）

（承前頁）

新發布／修正／修訂準則及解釋	IASB發布之生效日(註1)
IFRS 15「客戶合約之收入」	2018年1月1日
IFRS 16「租賃」	2019年1月1日
IAS 1之修正「揭露倡議」	2016年1月1日
IAS 7之修正「揭露倡議」	2017年1月1日
IAS 12之修正「未實現損失之遞延所得稅資產之認列」	2017年1月1日
IAS 16及IAS 38之修正「可接受之折舊及攤銷方法之闡釋」	2016年1月1日
IAS 16及IAS 41之修正「農業：生產性植物」	2016年1月1日
IAS 19之修正「確定福利計畫：員工提撥金」	2014年7月1日
IAS 27之修正「單獨財務報表中之權益法」	2016年1月1日
IAS 36之修正「非金融資產可回收金額之揭露」	2014年1月1日
IAS 39之修正「衍生工具之合約更替及避險會計之繼續」	2014年1月1日
IFRIC 21「公課」	2014年1月1日

註1：除另註明外，上述新發布／修正／修訂準則或解釋係於各該日期以後開始之年度期間生效。

註2：給與日於2014年7月1日以後之股份基礎給付交易開始適用IFRS 2之修正；收購日於2014年7月1日以後之企業合併開始適用IFRS 3之修正；IFRS 13於修正時即生效。其餘修正係適用於2014年7月1日以後開始之年度期間。

註3：除IFRS 5之修正採推延適用於2016年1月1日以後開始之年度期間外，其餘修正係追溯適用於2016年1月1日以後開始之年度期間。

除下列說明外，適用上述新／修正／修訂準則或解釋將不致造成本公司會計政策之重大變動：

1. IFRS 9「金融工具」

<u>金融資產之認列及衡量</u>

就金融資產方面，所有原屬於IAS 39「金融工具：認列與衡量」範圍內之金融資產後續衡量係以攤銷後成本衡量或以公允價值衡量。IFRS 9對金融資產之分類規定如下：

本公司投資之債務工具，若其合約現金流量完全為支付本金及流通在外本金金額之利息，分類及衡量如下：

(1) 以收取合約現金流量為目的之經營模式而持有該金融資產，則該金融資產係以攤銷後成本衡量。此類金融資產後續係按有效利率認列利息收入於損益，並持續評估減損，減損損益認列於損益。

(2) 藉由收取合約現金流量與出售金融資產而達成目的之經營模式而持有該金融資產，則該金融資產係以透過其他綜合損益按公允價值衡量。此類金融資產後續係按有效利率認列利息收入於損益，並持續評估減損，減損損益與兌換損益亦認列於損益，其他公允價值變動則認列於其他綜合損益。於該金融資產除列或重分類時，原先累積於其他綜合損益之公允價值變動應重分類至損益。

本公司投資非屬前述條件之金融資產，係以公允價值衡量，公允價值變動認列於損益。惟本公司得選擇於原始認列時，將非持有供交易之權益投資指定為透過其他綜合損益按公允價值衡量。此類金融資產除股利收益認列於損益外，其他相關利益及損失係認列於其他綜合損益，後續無須評估減損，累積於其他綜合損益之公允價值變動亦不重分類至損益。

<u>金融資產之減損</u>

IFRS 9 改採用「預期信用損失模式」認列金融資產之減損。以攤銷後成本衡量之金融資產、強制透過其他綜合損益按公允價值衡量之金融資產、應收租賃款、IFRS 15「客戶合約之收入」產生之合約資產或放款承諾及財務保證合約，係認列備抵信用損失。若前述金融資產之信用風險自原始認列後並未顯著增加，則其備抵信用損失係按未來 12 個月之預期信用損失衡量。若前述金融資產之信用風險自原始認列後已顯著增加且非低信用風險，則其備抵信用損失係按剩餘存續期間之預期信用損失衡量。但未包括重大財務組成部分之應收帳款必須按存續期間之預期信用損失衡量備抵信用損失。

此外，原始認列時已有信用減損之金融資產，本公司考量原始認列時之預期信用損失以計算信用調整後之有效利率，後續備抵信用損失則按後續預期信用損失累積變動數衡量。

2. IAS 36 之修正「非金融資產可回收金額之揭露」

IASB 於發布 IFRS 13「公允價值衡量」時，同時修正 IAS 36「資產減損」之揭露規定，導致本公司須於每一報導期間增加揭露資產或現金產生單位之可回收金額。本次 IAS 36 之修正係釐清本公司僅須於認列或迴轉減損損失當期揭露該等可回收金額。此外，若可回收金額係以現值法計算之公允價值減處分成本衡量，本公司須增加揭露所採用之折現率。

3. 2010-2012 週期之年度改善

2010-2012 週期之年度改善修正 IFRS 2「股份基礎給付」、IFRS 3「企業合併」及 IFRS 8「營運部門」等若干準則。

IFRS 2 之修正係改變既得條件及市價條件定義，並增列績效條件及服務條件定義。該修正釐清績效條件所訂之績效目標得按本公司或同一集團內另一個體之營運（非市價條件）或權益工具之市價（市價條件）設定。該績效目標之設定得與本公司整體或部分（例如某一部門）績效有關，而達成績效目標之期間則不得長於服務期間。此外，該修正並釐清股價指數目標因同時反映本公司本身與集團外其他企業之績效，故非屬績效條件。

IFRS 3 之修正係釐清企業合併之或有對價，無論是否為 IAS 39 或 IFRS 9 之適用範圍，應以公允價值衡量，公允價值變動係認列於損益。

IFRS 8 之修正係釐清若本公司將具有相似經濟特性之營運部門彙總揭露，應於個體財務報告揭露管理階層於運用彙總基準時所作之判斷。此外，該修正亦釐清本公司僅於部門資產定期提供予主要營運決策者時，始應揭露應報導部門資產總額至企業資產總額之調節資訊。

IFRS 13 之修正係釐清適用 IFRS 13 後，無設定利率之短期應收款及應付款，若折現之影響不重大，仍得按原始發票金額衡量。

IAS 24「關係人揭露」之修正係釐清，為本公司提供主要管理階層服務之管理個體係屬本公司之關係人，應揭露管理個體提供主要管理階層服務而致報導個體發生之已支付或應支付金額，惟無須揭露該等薪酬之組成類別。

4. 2011-2013 週期之年度改善

2011-2013 週期之年度改善修正 IFRS 3、IFRS 13 及 IAS 40「投資性不動產」等若干準則。

IFRS 3 之修正係釐清 IFRS 3 不適用於聯合協議本身財務報表中關於其設立之會計處理。

IFRS 13 之修正係對適用以淨額基礎衡量金融資產及金融負債群組公允價值之例外（即「組合例外」）進行修正，以釐清該例外範圍包括 IAS 39 或 IFRS 9 適用範圍內並依其規定處理之所有合約，即使該合約不符合 IAS 32「金融工具：表達」對金融資產或金融負債之定義亦然。

IAS 40 之修正係釐清本公司應同時依 IAS 40 及 IFRS 3 判斷所取得之投資性不動產係屬取得資產或屬企業合併。

5. IFRS 11 之修正「聯合營運權益之取得」

該修正規定當本公司（聯合營運者）取得符合業務定義之聯合營運權益，應依 IFRS 3 及其他準則之原則，按公允價值衡量可辨認資產與負債、將收購相關成本認列為費用（發行債券或權益證券之成本除外）、認列商譽及原始認列資產與負債相關之遞延所得稅，以及至少每年進行商譽減損評估。此外，尚應進行企業合併有關之揭露。若本公司以現存之業務作價投資成立聯合營運，亦應按前述規定處理。

若對聯合營運具聯合控制之個體於取得聯合營運權益前後為共同控制下個體，則該收購不適用上述規定。

上述修正於生效日以後開始之年度期間推延適用，並允許提前適用。

6. IAS 16 及 IAS 38 之修正「可接受之折舊及攤銷方法之闡釋」

企業應採用適當之折舊及攤銷方法以反映其消耗該不動產、廠房及設備與無形資產未來經濟效益之預期型態。

IAS 16「不動產、廠房及設備」之修正規定，收入並非衡量不動產、廠房及設備折舊費用之適當基礎，且該修正並未提供得以收入為基礎提列折舊費用之例外規定。

IAS 38「無形資產」之修正則規定，除下列有限情況外，收入並非衡量無形資產攤銷費用之適當基礎：

(1) 無形資產係以收入之衡量表示（例如，合約預先設定當收入達特定門檻後無權再使用該無形資產），或

(2) 能證明收入與無形資產經濟效益之耗用高度相關。

上述修正於生效日以後開始之年度期間推延適用，並允許提前適用。

7. IFRS 15「客戶合約之收入」

IFRS 15 係規範來自客戶合約之收入認列原則，該準則將取代 IAS 18「收入」、IAS 11「建造合約」及相關解釋。

本公司於適用 IFRS 15 時，係以下列步驟認列收入：

(1) 辨認客戶合約；

(2) 辨認合約中之履約義務；

(3) 決定交易價格；

(4) 將交易價格分攤至合約中之履約義務；及

(5) 於滿足履約義務時認列收入。

IFRS 15 生效時，本公司得選擇追溯適用至比較期間或將首次適用之累積影響數認列於首次適用日。

8. IFRS 10 及 IAS 28 之修正「投資者與其關聯企業或合資間之資產出售或投入」

該修正規定，若本公司出售或投入資產予關聯企業（或合資），或本公司喪失對子公司之控制，但保留對該子公司之重大

影響（或聯合控制），若前述資產或前子公司符合 IFRS 3「業務」之定義時，本公司係全數認列該等交易產生之損益。

此外，若本公司出售或投入資產予關聯企業（或合資），或本公司在與關聯企業（或合資）之交易中喪失對子公司之控制，但保留對該子公司之重大影響（或聯合控制），若前述資產或前子公司不符合 IFRS 3「業務」之定義時，本公司僅在與投資者對該等關聯企業（或合資）無關之權益範圍內認列該交易所產生之損益，亦即，屬本公司對該損益之份額者應予以銷除。

9. 2012-2014 週期之年度改善

2012-2014 週期之年度改善修正 IFRS 5「待出售非流動資產及停業單位」、IFRS 7、IAS 19 及 IAS 34 等若干準則。

IFRS 5 之修正規定，「待出售」與「待分配予業主」之非流動資產（或處分群組）間之重分類，並非出售計畫或分配予業主計畫之變更，故無須迴轉原分類下之會計處理。此外，「待分配予業主」之非流動資產不再符合待分配條件（亦不再符合待出售條件）時，應比照資產停止分類為待出售之處理。

IAS 19 之修正闡明，於決定用以估計退職後福利折現率之高品質公司債是否具深度市場時，應以本公司支付福利之相同貨幣計價之公司債市場評估，亦即應以貨幣層級（而非國家或區域層級）進行評估。

10. IFRS 16「租賃」

IFRS 16 係規範租賃之會計處理，該準則將取代 IAS 17「租賃」及相關解釋。

於適用 IFRS 16 時，若本公司為承租人，除小額租賃及短期租賃得選擇採用類似 IAS 17 之營業租賃處理外，其他租賃皆應於個體資產負債表上認列使用權資產及租賃負債。個體綜合損益表應分別表達使用權資產之折舊費用及租賃負債按有效利息法所產生之利息費用。在個體現金流量表中，償付租賃負債之本金金額表達為籌資活動，支付利息部分則列為營業活動。

對於本公司為出租人之會計處理預計無重大影響。

IFRS 16 生效時，本公司得選擇追溯適用至比較期間或將首次適用之累積影響數認列於首次適用日。

11. IAS 12 之修正「未實現損失之遞延所得稅資產之認列」

IAS 12 之修正主要係釐清，不論本公司預期透過出售或透過收取合約現金流量回收以公允價值衡量之債務工具投資，且不論該資產是否發生未實現損失，暫時性差異應按該資產公允價值及課稅基礎之差額決定。

此外，除非稅法限制可減除暫時性差異所能減除之收益類型而應就同類型可減除暫時性差異評估是否認列遞延所得稅資產，否則應就所有可減除暫時性差異一併評估。於評估是否認列遞延所得稅資產時，若有足夠證據顯示本公司很有可能以高於帳面金額回收資產，則估計未來課稅所得所考慮之資產回收金額不限於其帳面金額，且未來課稅所得之估計應排除因可減除暫時性差異迴轉所產生之影響。

除上述影響外，截至本個體財務報告通過發布日止，本公司仍持續評估其他準則、解釋之修正對財務狀況與財務績效之影響，相關影響待評估完成時予以揭露。

四、重大會計政策之彙總說明

(一) 遵循聲明

本個體財務報告係依照證券發行人財務報告編製準則編製。

(二) 編製基礎

除按公允價值衡量之金融工具外，本個體財務報告係依歷史成本基礎編製。

公允價值衡量依照相關輸入值之可觀察程度及重要性分為第 1 等級至第 3 等級：

1. 第 1 等級輸入值：係指於衡量日可取得之相同資產或負債於活絡市場之報價（未經調整）。
2. 第 2 等級輸入值：係指除第 1 等級之報價外，資產或負債直接（亦即價格）或間接（亦即由價格推導而得）之可觀察輸入值。
3. 第 3 等級輸入值：係指資產或負債之不可觀察之輸入值。

本公司於編製個體財務報告時，對投資子公司、關聯企業或合資係採權益法處理。為使本個體財務報告之本年度損益、其他綜合損益及權益與本公司合併財務報告中歸屬於本公司業主之本年度損益、其他綜合損益及權益相同，個體基礎與合併基礎下若干會計處理差異係調整「採用權益法之投資」、「採用權益法之子公司、關聯企業及合資損益份額」、「採用權益法之子公司、關聯企業及合資其他綜合損益份額」暨相關權益項目。

(三) 資產與負債區分流動與非流動之標準

流動資產包括：

1. 主要為交易目的而持有之資產；
2. 預期於資產負債表日後 12 個月內實現之資產；及
3. 現金及約當現金（但不包括於資產負債表日後逾 12 個月用以交換或清償負債而受到限制者）。

流動負債包括：

1. 主要為交易目的而持有之負債；
2. 於資產負債表日後 12 個月內到期清償之負債，以及
3. 不能無條件將清償期限遞延至資產負債表日後至少 12 個月之負債。

非屬上述流動資產或流動負債者，係分類為非流動資產或非流動負債。

(四) 外　　幣

編製本公司個體財務報告時，以本公司功能性貨幣以外之貨幣（外幣）交易者，依交易日匯率換算為功能性貨幣記錄。

外幣貨幣性項目於每一資產負債表日以收盤匯率換算。因交割貨幣性項目或換算貨幣性項目產生之兌換差額，於發生當期認列於損益。

以公允價值衡量之外幣非貨幣性項目係以決定公允價值當日之匯率換算，所產生之兌換差額列為當期損益，惟屬公允價值變動認列於其他綜合損益者，其產生之兌換差額列於其他綜合損益。

以歷史成本衡量之外幣非貨幣性項目係以交易日之匯率換算，不再重新換算。

於編製個體財務報告時，本公司國外營運機構（包含營運所在國家或使用之貨幣與本公司不同之子公司、關聯企業、合資或分公司）之資產及負債以每一資產負債表日匯率換算為新台幣。收益及費損項目係以當期平均匯率換算，所產生之兌換差額列於其他綜合損益。

(五) 存　　貨

存貨包括原料、在製品、製成品及商品。存貨係以成本與淨變現價值孰低衡量，比較成本與淨變現價值時，除同類別存貨外，係以個別項目為基礎。淨變現價值係指在正常情況下之估計售價減除至完工尚需投入之估計成本及完成出售所需之估計成本後之餘額。存貨平時按標準成本計價，結帳日再予調整使其接近按加權平均法計算之成本。

(六) 採用權益法之投資

本公司採用權益法處理對子公司、關聯企業及合資之投資。

1. 投資子公司

子公司係指本公司具有控制之個體。

權益法下，投資原始依成本認列，取得日後帳面金額係隨本公司所享有之子公司損益及其他綜合損益份額與利潤分配而增減。此外，針對本公司可享有子公司其他權益之變動係按持股比例認列。

當本公司對子公司所有權權益之變動未導致喪失控制者，係作為權益交易處理。投資帳面金額與所支付或收取對價之公允價值間之差額，係直接認列為權益。

當本公司對子公司之損失份額等於或超過其在該子公司之權益（包括權益法下子公司之帳面金額及實質上屬於本公司對該子公司淨投資組成部分之其他長期權益）時，係繼續按持股比例認列損失。

取得成本超過本公司於取得日所享有子公司可辨認資產及負債淨公允價值份額之數額列為商譽，該商譽係包含於該投資之帳面金額且不得攤銷；本公司於取得日所享有子公司可辨認資產及負債淨公允價值份額超過取得成本之數額列為當年度收益。

本公司評估減損時，係以財務報告整體考量現金產生單位並比較其可回收金額與帳面金額。嗣後若資產可回收金額增加時，將減損損失之迴轉認列為利益，惟資產於減損損失迴轉後之帳面金額，不得超過該項資產在未認列減損損失之情況下，減除應提列攤銷後之帳面金額。歸屬於商譽之減損損失不得於後續期間迴轉。

當喪失對子公司控制時，本公司係按喪失控制日之公允價值衡量其對前子公司之剩餘投資，剩餘投資之公允價值及任何處分價款與喪失控制當日之投資帳面金額之差額，列入當期損益。此外，於其他綜合損益中所認列與該子公司有關之所有金額，其會計處理係與本公司直接處分相關資產或負債所必須遵循之基礎相同。

本公司與子公司之順流交易未實現損益於個體財務報告予以銷除。本公司與子公司之逆流及側流交易所產生之損益，僅在與本公司對子公司權益無關之範圍內，認列於個體財務報告。

2. 投資關聯企業及合資

關聯企業係指本公司具有重大影響，但非屬子公司或合資權益之企業。合資係指本公司與他公司具有聯合控制且對淨資產具有權利之聯合協議。

本公司對投資關聯企業及合資係採用權益法。權益法下，投資關聯企業及合資原始依成本認列，取得日後帳面金額係隨本公司所享有之關聯企業及合資損益及其他綜合損益份額與利潤分配而增減。此外，本公司可享有關聯企業權益及合資權益之變動係按持股比例認列。

關聯企業及合資發行新股時，本公司若未按持股比例認購，致使持股比例發生變動，並因而使投資之股權淨值發生增減時，其增減數調整資本公積及採用權益法之投資。惟若未按持股比例認購或取得致使對關聯企業及對合資之所有權權益減少者，於其他綜合損益中所認列與該關聯企業及該合資有關之金額按減少比例重分類，其會計處理之基礎係與關聯企業及合資若直接處分相關資產或負債所必須遵循之基礎相同；前項調整如應借記資本公積，而採用權益法之投資所產生之資本公積餘額不足時，其差額借記保留盈餘。

當本公司對關聯企業及合資之損失份額等於或超過其在該關聯企業及該合資之權益（包括權益法下投資關聯企業及合資之帳面金額及實質上屬於本公司對該關聯企業及該合資淨投資組成部分之其他長期權益）時，即停止認列進一步之損失。本公司僅於發生法定義務、推定義務或已代關聯企業支付款項之範圍內，認列額外損失及負債。

取得成本超過本公司於取得日所享有關聯企業及合資可辨認資產及負債淨公允價值份額之數額列為商譽，該商譽係包含於該投資之帳面金額且不得攤銷；本公司於取得日所享有關聯企業及該合資可辨認資產及負債淨公允價值份額超過取得成本之數額列為當期收益。

本公司於評估減損時，係將投資之整體帳面金額（含商譽）視為單一資產比較可回收金額與帳面金額，進行減損測試，所認列之減損損失亦屬於投資帳面金額之一部分。減損損失之任何迴轉，於該投資之可回收金額後續增加之範圍內予以認列。

本公司自其投資不再為關聯企業及合資之日停止採用權益法，其對原關聯企業及原合資之保留權益以公允價值衡量，該公允價值及處分價款與停止採用權益法當日之投資帳面金額之差額，列入當期損益。此外，於其他綜合損益中所認列與該關聯企業及與該合資有關之所有金額，其會計處理之基礎係與關聯企業及合資若直接處分相關資產或負債所必須遵循之基礎相

同。若對關聯企業之投資成為合資之投資，或對合資之投資成為對關聯企業之投資，本公司係持續採用權益法而不對保留權益作再衡量。

本公司與關聯企業及本公司與合資間之逆流、順流及側流交易所產生之損益，僅在與本公司對關聯企業權益及對合資權益無關之範圍內，認列於個體財務報告。

(七) 不動產、廠房及設備

不動產、廠房及設備係以成本認列，後續以成本減除累計折舊及累計減損損失後之金額衡量。

不動產、廠房及設備係採直線基礎提列折舊，對於每一重大部分則單獨提列折舊。本公司至少於每一年度結束日對估計耐用年限、殘值及折舊方法進行檢視。會計估計變動之影響係以推延方式處理。

除列不動產、廠房及設備所產生之利益或損失金額，係淨處分價款與該資產帳面金額間之差額，並且認列於當年度損益。

(八) 無形資產

單獨取得之有限耐用年限無形資產原始以成本衡量，後續係以成本減除累計攤銷及累計減損損失後之金額衡量。本公司以直線基礎進行攤銷，即於資產預計耐用年限內平均分攤資產成本減除殘值後之餘額，並且至少於每一年度結束日對估計耐用年限、殘值及攤銷方法進行檢視。除本公司預期於該無形資產經濟年限屆滿前處分該資產外，有限耐用年限無形資產之殘值估計為零。會計估計變動之影響係以推延方式處理。

除列無形資產所產生之利益或損失金額，係淨處分價款與該資產帳面金額間之差額，並且認列於當年度損益。

(九) 有形及無形資產之減損

本公司於每一資產負債表日評估是否有任何跡象顯示有形及無形資產可能已減損。若有任一減損跡象存在，則估計該資產之可回收金額。倘無法估計個別資產之可回收金額，本公司估計該資產所

屬現金產生單位之可回收金額。共用資產係依合理一致基礎分攤至個別現金產生單位。

針對非確定耐用年限及尚未可供使用之無形資產，至少每年進行減損測試，或於有減損跡象時進行減損測試。

可回收金額為公允價值減出售成本與其使用價值之較高者。個別資產或現金產生單位之可回收金額若低於其帳面金額時，將該資產或現金產生單位之帳面金額調減至其可回收金額。

當減損損失於後續迴轉時，該資產或現金產生單位之帳面金額調增至修訂後之可回收金額，惟增加後之帳面金額以不超過該資產或現金產生單位若未於以前年度認列減損損失時所決定之帳面金額（減除攤銷或折舊）。減損損失之迴轉係認列於損益。

(十) 金融工具

金融資產與金融負債於本公司成為該工具合約條款之一方時認列於個體資產負債表。

原始認列金融資產與金融負債時，若金融資產或金融負債非屬透過損益按公允價值衡量者，係按公允價值加計直接可歸屬於取得或發行金融資產或金融負債之交易成本衡量。直接可歸屬於取得或發行透過損益按公允價值衡量之金融資產或金融負債之交易成本，則立即認列為損益。

1. 金融資產

金融資產之慣例交易係採交易日會計認列及除列。

(1) 衡量種類

本公司所持有之金融資產種類為備供出售金融資產與放款及應收款。

A.備供出售金融資產

備供出售金融資產係非衍生金融資產被指定為備供出售，或未被分類為放款及應收款、持有至到期日投資或透過損益按公允價值衡量之金融資產。

備供出售金融資產係按公允價值衡量，備供出售貨幣性金融資產帳面金額之變動中屬外幣兌換損益與以有

效利息法計算之利息收入，以及備供出售權益投資之股利，係認列於損益。其餘備供出售金融資產帳面金額之變動係認列於其他綜合損益，於投資處分或確定減損時重分類為損益。

備供出售權益投資之股利於本公司收款之權利確立時認列。

備供出售金融資產若屬無活絡市場公開報價且公允價值無法可靠衡量之權益工具投資，及與此種無報價權益工具連結且須以交付該等權益工具交割之衍生工具，後續係以成本減除減損損失後之金額衡量，並單獨列為「以成本衡量之金融資產」。該等金融資產於後續能可靠衡量公允價值時，係按公允價值再衡量，其帳面金額與公允價值間之差額認列於其他綜合損益，若有減損時，則認列於損益。

B. 放款及應收款

放款及應收款（包括現金及約當現金及應收款項）係採用有效利息法按攤銷後成本減除減損損失後之金額衡量，惟短期應收款項之利息認列不具重大性之情況除外。

約當現金包括高度流動性、可隨時轉換成定額現金且價值變動風險甚小之定期存款，係用於滿足短期現金承諾。

(2) 金融資產之減損

除透過損益按公允價值衡量之金融資產外，本公司係於每一資產負債表日評估其他金融資產是否有減損客觀證據，當有客觀證據顯示，因金融資產原始認列後發生之單一或多項事項，致使金融資產之估計未來現金流量受損失者，該金融資產即已發生減損。

按攤銷後成本列報之金融資產，如應收帳款及其他應收款項，該資產若經個別評估未有客觀減損證據，另再集體評估減損。應收款集體存在之客觀減損證據可能包含本公司過去收款經驗、集體超過平均授信期間之延遲付款增加情況，以及與應收款拖欠有關之可觀察全國性或區域性經濟情勢變化。

按攤銷後成本列報之金融資產之減損損失金額係該資產帳面金額與估計未來現金流量按該金融資產原始有效利率折現之現值間之差額。

按攤銷後成本列報之金融資產於後續期間減損損失金額減少，且經客觀判斷該減少與認列減損後發生之事項有關，則先前認列之減損損失直接或藉由調整備抵帳戶予以迴轉認列於損益，惟該迴轉不得使金融資產帳面金額超過若未認列減損情況下於迴轉日應有之攤銷後成本。

當備供出售權益投資之公允價值低於成本且發生大幅或持久性下跌時，係為客觀減損證據。

其他金融資產客觀減損證據包含發行人或債務人之重大財務困難、違約（例如利息或本金支付之延滯或不償付）、債務人將進入破產或其他財務重整之可能性大增或由於財務困難而使金融資產之活絡市場消失。

當備供出售金融資產發生減損時，原先已認列於其他綜合損益之累計損失金額將重分類至損益。

備供出售權益工具投資已認列於損益之減損損失不得透過損益迴轉。任何認列減損損失後之公允價值回升金額係認列於其他綜合損益。備供出售債務工具之公允價值若於後續期間增加，而該增加能客觀地連結至減損損失認列於損益後發生之事項，則減損損失予以迴轉並認列於損益。

以成本衡量之金融資產之減損損失金額係該資產帳面金額與估計未來現金流量按類似金融資產之現時市場報酬

率折現之現值間之差額。此種減損損失於後續期間不得迴轉。

所有金融資產之減損損失係直接自金融資產之帳面金額中扣除，惟應收帳款係藉由備抵帳戶調降其帳面金額。當判斷應收帳款無法收回時，係沖銷備抵帳戶。原先已沖銷而後續收回之款項則貸記備抵帳戶。除因應收帳款無法收回而沖銷備抵帳戶外，備抵帳戶帳面金額之變動認列於損益。

(3) 金融資產之除列

本公司僅於對來自金融資產現金流量之合約權利失效，或已移轉金融資產且該資產所有權之幾乎所有風險及報酬已移轉予其他企業時，始將金融資產除列。

於一金融資產整體除列時，其帳面金額與所收取對價加計已認列於其他綜合損益之任何累計利益或損失之總和間之差額係認列於損益。

2. 金融負債及權益工具

本公司發行之債務及權益工具係依據合約協議之實質與金融負債及權益工具之定義分類為金融負債或權益。

(1) 權益工具

本公司發行之權益工具係以取得之價款扣除直接發行成本後之金額認列。

再取回本公司本身之權益工具係於權益項下認列與減除。購買、出售、發行或註銷本公司本身之權益工具不認列於損益。

(2) 金融負債

A.後續衡量

本公司金融負債係以有效利息法按攤銷後成本衡量。

B. 金融負債之除列

除列金融負債時，其帳面金額與所支付對價（包含任何所移轉之非現金資產或承擔之負債）間之差額認列為損益。

(十一) 負債準備

認列為負債準備之金額係考量義務之風險及不確定性，而為資產負債表日清償義務所需支出之最佳估計。負債準備係以清償義務之估計現金流量折現值衡量。

(十二) 收入認列

收入係按已收或應收對價之公允價值衡量，並扣除估計之客戶退貨、折扣及其他類似之折讓。銷貨退回係依據以往經驗及其他攸關因素合理估計未來之退貨金額提列。

1. 商品之銷售

銷售商品係於下列條件完全滿足時認列收入：

(1)本公司已將商品所有權之重大風險及報酬移轉予買方；

(2) 本公司對於已經出售之商品既不持續參與管理，亦未維持有效控制；

(3) 收入金額能可靠衡量；

(4) 與交易有關之經濟效益很有可能流入本公司；及

(5) 與交易有關之已發生或將發生之成本能可靠衡量。

去料加工時，加工產品所有權之重大風險及報酬並未移轉，是以去料時不作銷貨處理。

2. 股利收入及利息收入

投資所產生之股利收入係於股東收款之權利確立時認列，惟前提係與交易有關之經濟效益很有可能流入本公司，且收入金額能可靠衡量。

金融資產之利息收入係於經濟效益很有可能流入本公司，且收入金額能可靠衡量時認列。利息收入係依時間之經過按流通在外本金與所適用之有效利率採應計基礎認列。

(十三) 租　　賃

當租賃條款係移轉附屬於資產所有權之幾乎所有風險與報酬予承租人，則將其分類為融資租賃。所有其他租賃則分類為營業租賃。

1. 本公司為出租人

營業租賃之租賃收益係按直線基礎於相關租賃期間內認列為收益。

2. 本公司為承租人

營業租賃給付係按直線基礎於租賃期間內認列為費用。

(十四) 政府補助

政府補助僅於可合理確信本公司將遵循政府補助所附加之條件，且將可收到該項補助時，始予以認列。

政府補助係於其意圖補償之相關成本於本公司認列為費用之期間內，按有系統之基礎認列於損益。若政府補助係用於補償已發生之費用或損失，或係以給與本公司立即財務支援為目的且無未來相關成本，則於其可收取之期間認列於損益。

(十五) 員工福利

1. 短期員工福利

短期員工福利相關負債係以換取員工服務而預期支付之非折現金額衡量。

2. 退職後福利

確定提撥退休計畫之退休金係於員工提供服務期間將應提撥之退休金數額認列為費用。

確定福利退休計畫之確定福利成本（含服務成本、淨利息及再衡量數）係採預計單位福利法精算。服務成本（含當期服務成本及前期服務成本）及淨確定福利負債（資產）淨利息於發生時、計畫修正或縮減時認列為員工福利費用。再衡量數（含精算損益及扣除利息後之計畫資產報酬）於發生時認列於其他綜合損益並列入保留盈餘，後續期間不重分類至損益。

淨確定福利負債（資產）係確定福利退休計畫之提撥短絀（剩餘）。淨確定福利資產不得超過從該計畫退還提撥金或可減少未來提撥金之現值。

(十六) 所得稅

所得稅費用係當期所得稅及遞延所得稅之總和。

1. 當期所得稅

依所得稅法規定計算之未分配盈餘加徵 10%所得稅列為股東會決議年度之所得稅費用。

以前年度應付所得稅之調整，列入當期所得稅。

2. 遞延所得稅

遞延所得稅係依個體財務報表帳載資產及負債帳面金額與計算課稅所得之課稅基礎二者所產生之暫時性差異計算。遞延所得稅負債一般係就所有應課稅暫時性差異予以認列，而遞延所得稅資產則於很有可能有課稅所得以供可減除暫時性差異及虧損扣抵所產生之所得稅抵減使用時認列。

與投資子公司、關聯企業及合資權益相關之應課稅暫時性差異皆認列遞延所得稅負債，惟本公司若可控制暫時性差異迴轉之時點，且該暫時性差異很有可能於可預見之未來不會迴轉者除外。與此類投資及權益有關之可減除暫時性差異所產生之遞延所得稅資產，僅於其很有可能有足夠課稅所得用以實現暫時性差異之利益，且於可預見之未來預期將迴轉的範圍內，予以認列遞延所得稅資產。

遞延所得稅資產之帳面金額於每一資產負債表日予以重新檢視，並針對已不再很有可能有足夠之課稅所得以供其回收所有或部分資產者，調減帳面金額。原未認列為遞延所得稅資產者，亦於每一資產負債表日予以重新檢視，並在未來很有可能產生課稅所得以供其回收所有或部分資產者，調增帳面金額。

遞延所得稅資產及負債係以預期負債清償或資產實現當期之稅率衡量，該稅率係以資產負債表日已立法或已實質性立法之稅率及稅法為基礎。遞延所得稅負債及資產之衡量係反映企

業於資產負債表日預期回收或清償其資產及負債帳面金額之方式所產生之租稅後果。

3. 本年度之當期及遞延所得稅

當期及遞延所得稅係認列於損益，惟與認列於其他綜合損益或直接計入權益之項目相關之當期及遞延所得稅係分別認列於其他綜合損益或直接計入權益。

五、重大會計判斷、估計及假設不確定性之主要來源

本公司於採用會計政策時，對於不易自其他來源取得相關資訊者，管理階層必須基於歷史經驗及其他攸關之因素作出相關之判斷、估計及假設。實際結果可能與估計有所不同。

管理階層將對估計與基本假設持續檢視。若估計之修正僅影響當期，則於修正當年度認列；若會計估計之修正同時影響當期及未來期間，則於修正當年度及未來期間認列。

(一) 有形資產及無形資產（商譽除外）減損評估

本公司於評估資產減損時，需依賴主觀判斷並依據資產之使用模式及產業特性，以決定個別資產或特定資產群組之獨立現金流量、資產之耐用年限及未來可能產生之收益及費損，任何經營環境與公司策略估計之改變，均可能產生重大之減損損失。

本公司 104 及 103 年度認列無形資產之減損損失分別為 94,123 仟元及 17,013 仟元。

(二) 應收帳款之估計減損

當有客觀證據顯示減損跡象時，本公司會考量未來現金流量之估計。減損損失之金額係以該資產之帳面金額及估計未來現金流量（排除尚未發生之未來信用損失）按該金融資產之原始有效利率折現之現值間的差額衡量。若未來實際現金流量少於預期，可能會產生重大減損損失。

截至 104 年及 103 年 12 月 31 日止，應收帳款帳面金額分別為 543,156 仟元及 789,360 仟元（分別扣除備抵呆帳 1,565 仟元及 1,565 仟元後之淨額）。

(三) 所得稅

由於未來獲利之不可預測性，本公司於 104 年及 103 年 12 月 31 日止分別尚有 2,655,834 仟元及 3,018,716 仟元之課稅損失並未認列為遞延所得稅資產。遞延所得稅資產之可實現性主要視未來能否有足夠之獲利或應課稅暫時性差異而定。若未來實際產生之獲利少於預期，可能會產生重大遞延所得稅資產之迴轉，該等迴轉係於發生期間認列為損益。

(四) 存貨之評價

存貨淨變現價值係正常營業過程中之估計售價減除至完工尚需投入之估計成本及完成出售所需之估計成本後之餘額估計，該等估計係依目前市場狀況及類似產品之歷史銷售經驗評估，市場情況之改變可能重大影響該等估計結果。

(五) 投資關聯企業或合資之減損

當有減損跡象顯示對關聯企業或合資可能已經減損且帳面金額可能無法被回收，本公司隨即評估該項投資之減損。本公司管理階層係依據被投資公司之未來現金流量預測評估減損，包含被投資公司內部管理階層估計之銷貨成長率等。本公司亦考量相關市場及產業概況，以決定其相關假設之合理性。

六、現金及約當現金

	104年12月31日	103年12月31日
庫存現金及週轉金	$ 457	$ 451
銀行支票及活期存款	739,458	331,165
約當現金		
銀行定期存款	1,069,450	888,272
	$ 1,809,365	$ 1,219,888

現金及約當現金於資產負債表日之市場利率區間如下：

	104年12月31日	103年12月31日
銀行存款	0.05%~4%	0.05%~4%

七、備供出售金融資產

	104年12月31日	103年12月31日
國內投資		
－基金受益憑證	$ 436,970	$ 369,635
－上市（櫃）股票	1,295,103	460,616
備供出售金融資產	$ 1,732,073	$ 830,251
流　　動	$ 436,970	$ 369,635
非 流 動	1,295,103	460,616
	$ 1,732,073	$ 830,251

本公司於 104 及 103 年度分別對上述備供出售金融資產提列減損損失 809,661 仟元及 0 元。

八、以成本衡量之金融資產

	104年12月31日	103年12月31日
國內未上市（櫃）股票	$219,574	$ 8,556
依衡量種類區分－備供出售	$219,574	$ 8,556
流　　動	$ -	$ -
非 流 動	219,574	8,556
	$219,574	$ 8,556

本公司所持有之上述未上市（櫃）股票投資，於資產負債表日係按成本減除減損損失衡量，因其公允價值合理估計數之區間重大且無法合理評估各種估計之機率，致本公司管理階層認為其公允價值無法可靠衡量。

本公司於 104 及 103 年度分別提列減損損失 82,782 仟元及 0 元。

九、應收帳款淨額

	104年12月31日	103年12月31日
應收帳款	$537,356	$787,430
應收帳款－關係人	7,365	3,495
備抵呆帳	(1,565)	(1,565)
	$543,156	$789,360

應收帳款

本公司對商品銷售之平均授信期間為 30 至 60 天，應收帳款不予計息。於決定應收帳款可回收性時，本公司考量應收帳款自原始授信日至資產負債表日信用品質之任何改變。其備抵呆帳係參考交易對方過去拖欠記錄及分析其目前財務狀況，以估計無法回收之金額。

於資產負債表日已逾期但本公司尚未認列備抵呆帳之應收帳款於 104 年及 103 年 12 月 31 日分別為 121,854 仟元及 77,857 仟元(參閱下列帳齡分析)，因其信用品質並未重大改變，本公司管理階層認為仍可回收其金額，本公司對該等應收帳款部分持有擔保品用以增強保障。上述 104 年 12 月 31 日已逾期但未減損之應收帳款，截至 105 年 3 月 23 日止，已收回 121,854 仟元。此外，本公司亦不具有將應收帳款及對相同交易對方之應付帳款互抵之法定抵銷權。

應收帳款之帳齡分析如下：

	104年12月31日	103年12月31日
0～60 天	$392,240	$629,694
61～90 天	95,480	119,346
91～120 天	55,278	21,677
121～360 天	1,723	20,208
	$544,721	$790,925

以上係以立帳日為基準進行之帳齡分析。

已逾期但未減損應收帳款之帳齡分析如下：

	104年度	103年度
60 天以下	$121,854	$ 77,857

以上係以逾期天數為基準進行之帳齡分析。

應收帳款之備抵呆帳變動資訊如下：

	個別評估減損損失	群組評估減損損失	合計
103 年 1 月 1 日餘額	$ -	$ -	$ -
加：本年度提列	1,565	-	1,565
103 年 12 月 31 日餘額	$ 1,565	$ -	$ 1,565
104 年 1 月 1 日餘額	$ 1,565	$ -	$ 1,565
加：本年度提列	-	-	-
104 年 12 月 31 日餘額	$ 1,565	$ -	$ 1,565

十、存　　貨

	104年12月31日	103年12月31日
製成品及商品	$143,735	$395,322
在 製 品	282,580	283,750
原　　料	19,038	34,487
	$445,353	$713,559

104 及 103 年度與存貨相關之銷貨成本分別為 1,660,185 仟元及 1,632,417 仟元。

104 及 103 年度之銷貨成本分別包括下列項目：

	104年度	103年度
存貨回升利益	($136,169)	($ 13,452)
下腳收入	(210)	(317)
	($136,379)	($ 13,769)

十一、待出售非流動資產及待出售處分群組

(一) 停業單位

本公司於 104 年 1 月 20 日董事會決議將 STB 產品中心之資產售予 Availink, Inc.。此項處分計畫於 104 年 3 月完成。

處分損益之計算，請參閱附註二七。

停業單位當期損失分析如下：

	104年度	103年度
當期損失	($315,011)	($332,841)
處分利益（附註二七）	287,166	-
	($ 27,845)	($332,841)

停業單位損益明細及現金流量資訊如下：

	104年度	103年度
營業收入	$ 96,100	$838,424
營業成本	(230,623)	(607,086)
營業毛（損）利	(134,523)	231,338
推銷費用	(1,982)	(14,638)
管理費用	(4,302)	(51,248)
研究發展費用	(44,808)	(355,212)
營業淨損	(185,615)	(189,760)

（接次頁）

（承前頁）

	104年度	103年度
其他利益及損失	($ 94,123)	$ -
採用權益法之子公司損益份額	(35,273)	(143,081)
稅前損失	(315,011)	(332,841)
所得稅費用	-	-
當期損失	($315,011)	($332,841)
營業活動之淨現金流出	($ 48,216)	($508,196)
淨現金流出	($ 48,216)	($508,196)

無任何因停業之損失而產生所得稅損失或利益。

STB產品中心於處分日之資產及負債帳面金額請參閱附註二七。

十二、採用權益法之投資

	104年12月31日	103年12月31日
投資子公司	$ 5,395,609	$ 5,237,623
投資關聯企業	339,023	1,328,679
投資合資	13,295	2,826
	$ 5,747,927	$ 6,569,128

(一) 投資子公司

	104年12月31日	103年12月31日
上市（櫃）公司		
凌通科技公司	$ 722,586	$ 696,971
非上市（櫃）公司		
Ventureplus Group Inc.	1,699,981	1,924,825
凌旭投資公司	897,803	705,395
凌陽創業投資公司	814,205	657,118
凌陽創新科技公司	515,144	515,322
Russell Holdings Limited	291,435	342,770
芯鼎科技公司	245,948	196,349
宏陽科技公司	108,058	108,645
凌陽多媒體公司	48,981	44,282
凌陽電通科技公司	32,373	22,486
威陽投資公司	14,783	14,758
凌陽管理顧問公司	4,061	4,092
Magic Sky Limited	251	268
香港凌陽科技公司	-	4,342
	$ 5,395,609	$ 5,237,623

（接次頁）

（承前頁）

	104年12月31日	103年12月31日
長期股權投資貸餘（帳列其他流動負債）		
香港凌陽科技公司	$ 140	$ -

採用權益法之投資及本公司對其所享有之損益及其他綜合損益份額，除凌陽管理顧問公司係按未經會計師查核之財務報告計算外，其餘係按經會計師查核之財務報告及財務資訊計算；惟本公司管理階層認為上述子公司財務報告倘經會計師查核，尚不致產生重大之調整。

本公司間接持有之投資子公司明細，請參閱附註三四。

本公司於資產負債表日對子公司之所有權權益及表決權百分比如下：

公司名稱	104年12月31日	103年12月31日
上市（櫃）公司		
凌通科技公司	34%	34%
非上市（櫃）公司		
Ventureplus Group Inc.	100%	100%
凌旭投資公司	100%	100%
凌陽創業投資公司	100%	100%
凌陽創新科技公司	62%	63%
Russell Holdings Limited	100%	100%
芯鼎科技公司	38%	38%
宏陽科技公司	61%	61%
凌陽多媒體公司	87%	83%
凌陽電通科技公司	100%	100%
威陽投資公司	100%	100%
凌陽管理顧問公司	100%	100%
Magic Sky Limited	100%	100%
香港凌陽科技公司	-	100%
長期股權投資貸餘（帳列其他流動負債）		
香港凌陽科技公司	100%	-

(二) 投資關聯企業

	104年12月31日	103年12月31日
上市（櫃）公司		
遠見科技公司	$ 339,023	$ 350,536
敦泰電子公司	-	978,143
	$ 339,023	$ 1,328,679

本公司於資產負債表日對關聯企業之所有權權益及表決權百分比如下：

公司名稱	104年12月31日	103年12月31日
遠見科技公司	13%	13%
敦泰電子公司	-	34%

旭曜科技股份有限公司（以下簡稱旭曜科技公司）股東會於 103 年 9 月 30 日決議通過與敦泰科技股份有限公司進行併購及股份轉換，基準日為 104 年 1 月 2 日，將由旭曜科技公司發行新股，以每一股敦泰科技股份有限公司普通股換發 4.8 股旭曜科技公司普通股，股份轉換後，本公司持股比例由 34%降低為 12%，喪失重大影響力並認列處分利益 889,145 仟元，故自採用權益法之投資轉列至備供出售金融資產。旭曜科技公司於 104 年 1 月更名為敦泰電子股份有限公司（以下簡稱敦泰電子公司）。

遠見科技股份有限公司（以下簡稱遠見科技公司）董事會於 103 年 6 月 17 日推選本公司董事長為該公司之董事長，經本公司判斷對遠見科技公司具有重大影響力，故自備供出售金融資產轉列至採權益法之投資。

採用權益法之上市（櫃）公司股權投資於資產負債表日依股票收盤價計算之市價資訊如下：

公司名稱	104年12月31日	103年12月31日
遠見科技公司	$ 252,233	$ 259,639
敦泰電子公司	$ -	$ 1,825,393

有關本公司之關聯企業彙整性財務資訊如下：

	104年12月31日	103年12月31日
總資產	$ 1,678,504	$ 7,604,536
總負債	$ 54,232	$ 3,077,598

	104年度	103年度
營業收入淨額	$ 27,550	$ 9,932,008
營業淨（損）利	($ 16,446)	$ 130,051
綜合損益總額	$ 106,589	$ 759,717
採用權益法認列之關聯企業損益份額	$ 18,145	$ 89,006

104 及 103 年度採用權益法之關聯企業之損益及其他綜合損益份額，係依據各關聯企業同期間經會計師查核之財務報告認列。

本公司設定質押作為借款擔保之投資關聯企業金額，請參閱附註三二。

(三) 投資合資

本公司於 101 年 12 月 19 日與矽統科技股份有限公司簽訂投資協議書，雙方同意增資凌陽核心科技公司（自 102 年 3 月 11 日起後更名為傳芯科技公司），以共同經營電視相關晶片之研發、銷售及服務之業務。上述增資業以 102 年 1 月 21 日為增資基準日完成變更登記。

本公司及其子公司原持有傳芯科技公司 99.98%之股權，因為未按持股比例參與增資，至持股比例下降為 51.25%，然而依據投資協議書之約定，傳芯科技公司之財務及營運政策之董事會及股東會決議事項，需同時取得合資雙方同意，因此本公司對傳芯科技公司不具控制。本公司管理階層認為對傳芯科技公司僅具有重大影響，故於 102 年 1 月 21 日起，將其列為合資，並採權益法認列合資之權益。

傳芯科技公司於 105 年 1 月 25 日股東臨時會決議，基於市場競爭激烈、研發人員之離職，公司已無法投入大量資源開發新產品，故決議結束營運。

本公司於與合資權益有關之財務資訊彙總如下：

	104年12月31日	103年12月31日
流動資產	$938,782	$269,912
非流動資產	$ 18	$ 23,694
流動負債	$353,473	$169,227
非流動負債	$ -	$ -

	104年度	103年度
營業收入淨額	$ 1,039,015	$ 580,397
營業成本	$ 779,526	$ 423,564
營業費用	$ 278,128	$ 304,275
營業外收入及支出	$ 478,977	$ 4,525
所得稅費用	$ -	$ -
採用權益法認列之合資損益份額	$ 10,469	($ 3,246)
採用權益法認列之綜合損益總額份額	$ 10,469	($ 3,246)

104 及 103 年度採用投資合資之損益及其他綜合損益份額，係依據同期間經會計師查核之財務資訊認列。

十三、不動產、廠房及設備

	房屋及建築	房屋附屬設備	機器設備	試驗設備	生財設備	合計
成本						
103年1月1日餘額	$ 973,804	$ 57,781	$ 20,583	$ 138,299	$ 13,500	$1,203,967
增添	-	1,382	455	46,448	17,005	65,290
處分	-	(4,679)	(9,919)	(42,081)	(4,800)	(61,479)
103年12月31日底餘額	$ 973,804	$ 54,484	$ 11,119	$ 142,666	$ 25,705	$1,207,778
累計折舊						
103年1月1日餘額	$ 247,926	$ 35,632	$ 18,365	$ 77,978	$ 8,192	$ 388,093
增添	20,138	5,473	1,548	74,014	4,701	105,874
處分	-	(4,679)	(9,919)	(41,889)	(4,800)	(61,287)
103年12月31日餘額	$ 268,064	$ 36,426	$ 9,994	$ 110,103	$ 8,093	$ 432,680
103年12月31日淨額	$ 705,740	$ 18,058	$ 1,125	$ 32,563	$ 17,612	$ 775,098
成本						
104年1月1日餘額	$ 973,804	$ 54,484	$ 11,119	$ 142,666	$ 25,705	$1,207,778
增添	-	4,817	627	44,511	4,466	54,421
處分	(4,599)	(5,379)	(9,272)	(50,615)	(6,321)	(76,186)
104年12月31日底餘額	$ 969,205	$ 53,922	$ 2,474	$ 136,562	$ 23,850	$1,186,013
累計折舊						
104年1月1日餘額	$ 268,064	$ 36,426	$ 9,994	$ 110,103	$ 8,093	$ 432,680
增添	20,034	5,115	758	50,731	5,114	81,752
處分	(4,599)	(5,379)	(9,272)	(47,709)	(6,397)	(73,356)
104年12月31日餘額	$ 283,499	$ 36,162	$ 1,480	$ 113,125	$ 6,810	$ 441,076
104年12月31日淨額	$ 685,706	$ 17,760	$ 994	$ 23,437	$ 17,040	$ 744,937

本公司之不動產、廠房及設備係以直線基礎按下列耐用年數計提折舊：

房屋及建築	11 至 56 年
房屋附屬設備	4 至 11 年
機器設備	4 年
試驗設備	1 至 5 年
生財設備	4 至 5 年

本公司設定抵押作為借款擔保之不動產、廠房及設備金額，請參閱附註三二。

十四、無形資產

	技術授權費	電腦軟體	專利權	合計
成本				
103年1月1日餘額	$ 382,038	$ 25,780	$ 97,099	$ 504,917
單獨取得	83,813	11,177	-	94,990
處分	(147,783)	(14,124)	-	(161,907)
103年12月31日餘額	$ 318,068	$ 22,833	$ 97,099	$ 438,000
累計攤銷				
103年1月1日餘額	$ 208,229	$ 13,503	$ 57,989	$ 279,721
攤銷費用	89,000	8,148	5,394	102,542
處分	(147,783)	(14,124)	-	(161,907)
103年12月31日餘額	$ 149,446	$ 7,527	$ 63,383	$ 220,356
累計減損				
103年1月1日餘額	$ -	$ -	$ -	$ -
本期增加	17,013	-	-	17,013
103年12月31日餘額	$ 17,013	$ -	$ -	$ 17,013
103年12月31日淨額	$ 151,609	$ 15,306	$ 33,716	$ 200,631
成本				
104年1月1日餘額	$ 318,068	$ 22,833	$ 97,099	$ 438,000
單獨取得	9,518	3,451	-	12,969
處分	(116,305)	(3,261)	-	(119,566)
104年12月31日餘額	$ 211,281	$ 23,023	$ 97,099	$ 331,403
累計攤銷				
104年1月1日餘額	$ 149,446	$ 7,527	$ 63,383	$ 220,356
攤銷費用	18,704	7,632	5,395	31,731
處分	(96,826)	(2,736)	-	(99,562)
104年12月31日餘額	$ 71,324	$ 12,423	$ 68,778	$ 152,525
累計減損				
104年1月1日餘額	$ 17,013	$ -	$ -	$ 17,013
本期增加	94,123	-	-	94,123
104年12月31日餘額	$ 111,136	$ -	$ -	$ 111,136
104年12月31日淨額	$ 28,821	$ 10,600	$ 28,321	$ 67,742

技術授權費及專利權主要係本公司於 92 年 2 月向美商 Oak Technology 購買光儲存等內嵌式解決方案之相關專利及技術，作為開發 DVD/VCD 播放機 SoC 之產品及購買視訊處理器之相關技術作為開發 DTV 之產品等。

本公司於 104 及 103 年度分別對上述無形資產提列減損損失 94,123 仟元及 17,013 仟元。

上述有限耐用年限無形資產係以直線基礎按下列耐用年數計提攤銷費用：

技術授權費	1 至 10 年
電腦軟體	1 至 5 年
專 利 權	18 年

十五、其他資產

	104年12月31日	103年12月31日
預付 EDA 工具	$ 15,569	$ 16,754
預付權利金	7,004	30,492
高 球 證	7,800	7,800
質押定期存款	6,100	6,100
存出保證金	258	329
其　　他	2,279	4,446
	$ 39,010	$ 65,921
流　　動	$ 24,852	$ 51,692
非 流 動	14,158	14,229
	$ 39,010	$ 65,921

十六、借　　款

(一) 短期借款

	104年12月31日	103年12月31日
無擔保借款		
一週轉金借款	$ -	$100,000

銀行週轉性借款之利率於 103 年 12 月 31 日為 1.843%。

(二) 長期借款

	104年12月31日	103年12月31日
信用借款	$1,123,750	$ 662,500
擔保借款	233,332	388,888
小　計	1,357,082	1,051,388
減：列為一年內到期部分	457,500	394,306
長期借款	$ 899,582	$ 657,082

本公司依約提供房屋及建築及本公司持有之部分敦泰電子公司股票作為上述借款之擔保品（參閱附註三二）。

截至 104 年及 103 年 12 月 31 日，有效年利率分別為 1.705%～1.920%及 1.865%～1.970%。

另依借款合約規定，本公司 104 及 103 年度合併財務報表皆受有流動比、債本比率及有形淨值等之限制，但不列入違約項目之考察。本公司 104 年及 103 年 12 月 31 日之各項財務比率均符合合約之規定。

十七、應付票據及帳款

	104年12月31日	103年12月31日
應付票據		
應付票據－因營業而發生	$ -	$ 100
應付帳款		
應付帳款－因營業而發生	120,424	336,452
	$120,424	$336,552

本公司因營業而發生之應付帳款平均賒帳期間為 30 天至 60 天。本公司訂有財務風險管理政策，以確保所有應付款於預先約定之信用期限內償還。

十八、負債準備－流動

	104年12月31日	103年12月31日
退貨及折讓	$ 9,319	$ 16,169

退貨及折讓之負債準備係依歷史經驗、管理階層之判斷及其他已知原因估計可能發生之產品退回及折讓，並於相關產品出售當年度認列為營業收入之減項。

十九、其他負債

	104年12月31日	103年12月31日
其他應付款		
應付薪資及獎金	$130,918	$177,112
應付設備款	17,412	13,117
應付員工及董監酬勞	15,222	275
應付權利金	36,841	38,102
應付勞健保	8,672	8,380
長期投資貸餘	140	-
其　　他	40,689	70,896
	$249,894	$307,882
遞延收入		
其　　他	$ -	$ 1,310
流　　動		
－其他流動負債	$249,444	$306,452
－遞延收入	-	599
	$249,444	$307,051
非 流 動		
－遞延收入	$ -	$ 711
－其他負債	450	1,430
	$ 450	$ 2,141

二十、退職後福利計畫

(一) 確定提撥計畫

本公司適用「勞工退休金條例」之退休金制度，係屬政府管理之確定提撥退休計畫，依員工每月薪資 6%提撥退休金至勞工保險局之個人專戶。

(二) 確定福利計畫

本公司依我國「勞動基準法」辦理之退休金制度係屬政府管理之確定福利退休計畫。每位員工之服務年資 15 年以內者（含），每服務滿 1 年可獲得二個基數，超過 15 年者每增加 1 年可獲得一個基數，總計最高以四十五個基數為限。員工退休金之支付，係根據服務年資及核准退休日前 6 個月之平均薪資計算。本公司按員工每月薪資總額 2%提撥退休金，交由勞工退休準備金監督委員會以該委員會名義存入台灣銀行之專戶，年度終了前，若估算專戶餘額不足給

付次一年度內預估達到退休條件之勞工，次年度 3 月底前將一次提撥其差額。該專戶係委託勞動部勞動基金運用局管理，本公司並無影響投資管理策略之權利。

列入個體資產負債表之確定福利計畫金額列示如下：

	104年12月31日	103年12月31日
確定福利義務現值	$156,963	$162,927
計畫資產公允價值	(149,789)	(143,061)
淨確定福利負債	$ 7,174	$ 19,866

淨確定福利負債變動如下：

	確定福利義務現值	計畫資產公允價值	淨確定福利負債
103 年 1 月 1 日	$ 158,855	$ 136,429	$ 22,426
服務成本			
當期服務成本	1,294	-	1,294
利息費用（收入）	2,939	2,557	382
認列於損益	4,233	2,557	1,676
再衡量數			
計劃資產報酬	-	715	(715)
精算（利益）損失－經驗調整	(161)	-	(161)
認列於其他綜合損益	(161)	715	(876)
雇主提撥	-	3,360	(3,360)
103 年 12 月 31 日	$ 162,927	$ 143,061	$ 19,866
104 年 1 月 1 日	$ 162,927	$ 143,061	$ 19,866
服務成本			
當期服務成本	1,034	-	1,034
清償利益	(11,649)	-	(11,649)
利息費用（收入）	3,259	2,895	364
認列於損益	(7,356)	2,895	(10,251)
再衡量數			
計劃資產報酬	-	958	(958)
精算（利益）損失－經驗調整	1,392	-	1,392
認列於其他綜合損益	1,392	958	434
雇主提撥	-	2,875	(2,875)
104 年 12 月 31 日	$ 156,963	$ 149,789	$ 7,174

確定福利計畫認列於損益之金額依功能別彙總如下：

	104年度	103年度
營業成本	$ 417	$ 498
推銷費用	11	11
管理費用	463	456
研發費用	(11,138)	711
	($ 10,247)	$ 1,676

上述認列於損益之費用，因凌陽公司於 104 年 3 月出售 STB 產品中心而裁撤 STB 產品中心的員工，104 年度認列縮減清償利益 11,649 仟元，同時認列於其他綜合損益之確定福利計畫之再衡量數為 1,606 仟元。

本公司因「勞動基準法」之退休金制度暴露於下列風險：

1. 投資風險：勞動部勞動基金運用局透過自行運用及委託經營方式，將勞工退休基金分別投資於國內（外）權益證券與債務證券及銀行存款等標的，惟本公司之計畫資產得分配金額係以不低於當地銀行 2 年定期存款利率計算而得之收益。
2. 利率風險：政府公債之利率下降將使確定福利義務現值增加，惟計畫資產之債務投資報酬亦會隨之增加，對淨確定福利負債之影響具有部分抵銷之效果。
3. 薪資風險：確定福利義務現值之計算係參考計畫成員之未來薪資。因此計畫成員薪資之增加將使確定福利義務現值增加。

本公司之確定福利義務現值係由合格精算師進行精算，衡量日之重大假設如下：

	104年12月31日	103年12月31日
折 現 率	1.75%	2.00%
薪資預期增加率	4.00%	4.00%
離 職 率	0%~28%	0%~28%

若重大精算假設分別發生合理可能之變動，在所有其他假設維持不變之情況下，將使確定福利義務現值增加（減少）之金額如下：

	104年12月31日
折 現 率	
增加 0.25%	($ 5,918)
減少 0.25%	$ 6,216
薪資預期增加率	
增加 1%	$ 25,899
減少 1%	($ 21,896)

由於精算假設可能彼此相關，僅單一假設變動之可能性不大，故上述敏感度分析可能無法反映確定福利義務現值實際變動情形。

	104年12月31日	103年12月31日
預期 1 年內提撥金額	$ 2,875	$ 3,361
確定福利義務平均到期期間	18 年	19 年

二一、權　　益

(一) 股　　本

普 通 股

	104年12月31日	103年12月31日
額定股數（仟股）	1,200,000	1,200,000
額定股本	$12,000,000	$12,000,000
已發行且已收足股款之股數（仟股）	591,995	591,995
已發行股本	$ 5,919,949	$ 5,919,949

已發行之普通股每股面額為 10 元，每股享有一表決權及收取股利之權利。

額定股本中供認股權憑證、附認股權特別股或附認股權公司債行使認股權所保留之股本為 80,000 仟股。

(二) 資本公積

104 及 103 年度各類資本公積餘額之調節如下：

	104年12月31日	103年12月31日
得用以彌補虧損、發放現金或撥充股本(1)		
股票發行溢價	$703,376	$703,376
庫藏股票交易	36,518	34,382
合併溢額	157,423	157,423
僅得用以彌補虧損或不得作為任何用途		
其他(2)	-	40,870
	$897,317	$936,051

1. 此類資本公積得用以彌補虧損，亦得於公司無虧損時，用以發放現金或撥充股本，惟撥充股本時每年以實收股本之一定比率為限。
2. 此類資本公積包括認列對子公司所有權益變動數、未實際取得或處分子公司股權時，因子公司權益變動認列之權益交易影響數（僅得用以彌補虧損）及採權益法認列關聯企業股權淨值之變動數（不得作為任何用途），其中認列對子公司所有權益變動數係本公司未實際取得或處分子公司股權時，因子公司權益變動認列之權益交易影響數，或本公司採權益法認列子公司資本公積之調整數。

(三) 保留盈餘及股利政策

依據本公司章程規定，每年決算後如有盈餘，除依法繳納營利事業所得稅及彌補以往年度虧損外，應先提撥百分之十為法定盈餘公積，但法定盈餘公積已達資本總額時，不在此限。次依法令或主管機關規定提撥或迴轉特別盈餘公積後，所餘盈餘按下列方式分派之，惟盈餘提供分派之比率及股東現金股利之比率，得視當年度實際獲利及資金狀況，經股東會決議調整之：

1. 股東股息提存股本之百分之六。

2. 次就餘額提撥董事、監察人酬勞百分之一．五；及員工紅利不低於百分之一，員工紅利以股票發放時，其對象得包括符合一定條件之從屬公司員工，該一定條件由董事會訂定之。
3. 前項所餘，連同前期累積未分配盈餘為股東股利，由股東會決議股利分配數額。
4. 上述現金股利不得低於股利總數之（股東股息及股東股利）百分之十，但現金股利每股若低於 0.5 元得不予發放。

如有前一年度累積或當年度發生但當年度稅後盈餘不足提列之股東權益減項（如金融商品未實現損失及累積換算調整數等，惟庫藏股票除外），應自前一年度累積未分配盈餘提列相同數額之特別盈餘公積，並於擬撥供分派前先行扣除。員工股票紅利得分配予本公司及符合一定條件之從屬公司員工。

依 104 年 5 月公司法之修正，股息及紅利之分派限於股東，員工非屬盈餘分派之對象。配合上述法規，本公司已於 104 年 12 月 25 日董事會擬議之修正公司章程，尚待 105 年 6 月 13 日召開之股東常會決議。員工及董監酬勞估列基礎及實際配發情形，參閱附註二三之(五)員工福利費用。

法定盈餘公積應提撥至其餘額達公司實收股本總額時為止。法定盈餘公積得用以彌補虧損。公司無虧損時，法定盈餘公積超過實收股本總額 25%之部分除得撥充股本外，尚得以現金分配。

本公司依金管證發字第 1010012865 號函、金管證發字第 1010047490 號函及「採用國際財務報導準則（IFRSs）後，提列特別盈餘公積之適用疑義問答」規定提列及迴轉特別盈餘公積。

分配未分配盈餘時，除屬非中華民國境內居住者之股東外，其餘股東可獲配按股利分配日之稅額扣抵比率計算之股東可扣抵稅額。

本公司分別於104年6月12日及103年6月11日舉行股東常會，決議通過103年度盈餘分配案及102年度虧損撥補案如下：

	103年度		102年度	
	盈餘分配	每股股利（元）	虧損撥補	每股股利（元）
法定盈餘公積彌補虧損	$ -	$ -	$ 119,147	$ -
未分配盈餘彌補虧損	12,086	-	-	-
提撥法定盈餘公積	41,058	-	-	-
迴轉特別盈餘公積	(4,806)	-	(8,116)	-
現金股利	355,198	0.6	-	-

有關104年度之盈餘分配案尚待預計於105年6月13日召開之股東常會決議。

(四) 其他權益項目

1. 國外營運機構財務報表換算之兌換差額

	104年度	103年度
年初餘額	$128,258	$ 27,108
採用權益法之子公司及關聯企業之換算差額之份額	(30,749)	101,150
年底餘額	$ 97,509	$128,258

2. 備供出售金融資產未實現損益

	104年度	103年度
年初餘額	$181,674	$172,562
備供出售金融資產公允價值變動	(721,838)	248,947
處分備供出售金融資產致累計損益重分類至損益	(33,590)	(240,702)
備供出售金融資產減損之重分類調整	809,661	-
部分處分關聯企業而按比例將其他綜合損益重分類至損益	(41)	-
採用權益法之關聯企業之備供出售金融資產未實現損益之份額	(1,883)	867
年底餘額	$233,983	$181,674

備供出售金融資產未實現損益係備供出售金融資產按公允價值衡量所產生之累計利益及損失，其認列於其他綜合損益，並減除當該等資產處分或減損而重分類至損益之金額。

(五) 庫藏股票

收回原因	轉讓股份予員工（仟股）	子公司持有母公司股票（仟股）	合計（仟股）
103 年 1 月 1 日股數	4,915	3,560	8,475
本年度減少	(4,915)	-	(4,915)
103 年 12 月 31 日股數	-	3,560	3,560
104 年 1 月 1 日股數	-	3,560	3,560
本年度減少	-	-	-
104 年 12 月 31 日股數	-	3,560	3,560

子公司於資產負債表日持有本公司股票之相關資訊如下：

子公司名稱	持有股數（仟股）	帳面金額	市價
104 年 12 月 31 日			
凌旭投資公司	3,560	$ 63,401	$ 41,474
103 年 12 月 31 日			
凌旭投資公司	3,560	$ 63,401	$ 45,568

本公司持有之庫藏股票，依證券交易法規定不得質押，亦不得享有股利之分派及表決權等權利。

本公司董事會於 103 年 2 月 26 日決議將買回之庫藏股票 4,915 仟股全數註銷。另子公司持有之本公司股票視同庫藏股票處理，除不得參與本公司之現金增資及無表決權外，其餘與一般股東權利相同。

(六) 全球存託憑證

本公司於 90 年 3 月以現金增資及原股發行方式參與發行全球存託憑證（GDR）20,000 仟單位，於倫敦證券交易所掛牌買賣，代號為 SUPD，每單位表彰本公司普通股 2 股，計發行 40,000 仟股，每單位以美金 9.57 元發行。截至 104 年 12 月底止，流通在外之 GDR 計 176 仟單位，折合普通股 352 仟股。

二二、收　　入

	104年度	103年度
IC 收入	$ 2,535,227	$ 2,491,377
其他收入	136,165	85,794
	$ 2,671,392	$ 2,577,171

二三、本年度淨利

繼續營業單位淨損益係包含以下項目：

(一) 其他收入

	104年度	103年度
股利收入	$ 18,255	$ 1,622
利息收入	10,599	14,642
補助款收入	8,667	14,796
其　　他	27,871	41,277
	$ 65,392	$ 72,337

(二) 其他利益及損失

	104年度	103年度
處分採權益法投資利益	$889,145	$ -
管理支援服務收入	41,964	29,194
處分備供出售金融資產利益	33,590	240,702
外幣兌換淨利益	17,287	36,434
以成本衡量之金融資產減損損失	(82,782)	-
備供出售金融資產減損損失	(809,661)	-
無形資產減損損失	-	(17,013)
	$ 89,543	$289,317

(三) 財務成本

	104年度	103年度
銀行借款利息	$ 23,510	$ 24,492
其他財務成本	744	693
	$ 24,254	$ 25,185

(四) 折舊及攤銷

	104年度	103年度
不動產、廠房及設備	$ 81,752	$105,874
無形資產	31,731	102,542
合　　計	$113,483	$208,416
折舊費用依功能別彙總		
營業成本	$ 6,279	$ 6,811
營業費用	75,473	99,063
	$ 81,752	$105,874
攤銷費用依功能別彙總		
營業成本	$ 851	$ 728
推銷費用	1	-
管理費用	5,214	4,742
研發費用	25,665	97,072
	$ 31,731	$102,542

(五) 員工福利費用

	104年度	103年度
短期員工福利	$577,433	$687,917
退職後福利		
確定提撥計畫	21,057	25,645
確定福利計畫	(10,247)	1,676
其他員工福利	4,533	5,695
員工福利費用合計	$592,776	$720,933
依功能別彙總		
營業成本	$104,268	$102,328
營業費用	488,508	618,605
	$592,776	$720,933

本公司 103 年度係按現行章程之規定，以當年度稅後淨利之一定比例估列員工紅利 110 仟元及董監事酬勞 165 仟元。依 104 年 5 月修正後公司法及 104 年 12 月 25 日經董事會擬議之修正章程，本公司係以當年度扣除分派員工及董監酬勞前之稅前利益分別以不低於 1%及不高於 1.5%提撥員工酬勞及董監事酬勞。104 年度估列員工酬勞 6,089 仟元及董監事酬勞 9,133 仟元，係分別按前述稅前利益之 1%及 1.5%估列，該等金額於 105 年 3 月 23 日董事會決議以現金發

放，尚待預計於 105 年 6 月 13 日召開之股東常會決議修改章程後，報告股東會。

年度個體財務報告通過發布日前經董事會決議之發放金額有重大變動時，該變動調整原提列年度費用，年度個體財務報告通過發布日後若金額仍有變動，則依會計估計變動處理，於次一年度調整入帳。

本公司於 104 年 6 月 12 日舉行股東常會，決議通過 103 年度員工紅利及董監事酬勞如下：

	103年度	
	現金紅利	股票紅利
員工紅利	$ 191	$ -
董監事酬勞	287	-

104 年 6 月 12 日股東常會決議配發之員工紅利及董監事酬勞與 103 年度財務報告認列之員工分紅及董監事酬勞金額如下：

	103年度	
	員工紅利	董監事酬勞
股東會決議配發金額	$ 191	$ 287
年度財務報表認列金額	110	165

上述差異調整為 104 年度之損益。

有關本公司 105 年董事會決議之員工及董監酬勞資訊及 104 與 103 年股東會決議之員工紅利及董監酬勞資訊，請至臺灣證券交易所「公開資訊觀測站」查詢。

(六) 外幣兌換損益

	104年度	103年度
外幣兌換利益總額	$ 93,366	$ 86,962
外幣兌換損失總額	(76,079)	(50,528)
淨　　益	$ 17,287	$ 36,434

二四、所得稅

(一) 認列於損益之所得稅

所得稅費用之主要組成項目如下：

	104年度	103年度
當期所得稅		
當期產生者	$ 3,732	$ 5,115
以前年度之調整	-	-
	3,732	5,115
遞延所得稅		
當期產生者	575	-
認列於損益之所得稅費用	$ 4,307	$ 5,115

會計所得與當期所得稅費用之調節如下：

	104年度	103年度
繼續營業單位稅前淨利	$621,500	$760,808
稅前淨利按法定稅率計算之所得稅費用	$105,655	$129,337
調節項目之所得稅影響數		
決定課稅所得時不可減除之費損	(173,890)	(58,282)
暫時性差異	143,845	12,984
未分配盈餘加徵	1,339	-
連結稅制影響數	-	(518)
當期所得稅	76,949	83,521
遞延所得稅		
暫時性差異	575	(3,900)
虧損扣抵	-	3,900
已使用虧損扣抵	(75,610)	(83,521)
支付國外所得稅費用	2,393	5,115
認列於損益之所得稅費用	$ 4,307	$ 5,115

本公司所適用之稅率為17%。

由於105年度股東會盈餘分配情形尚具不確定性，故104年度未分配盈餘加徵10%所得稅之潛在所得稅後果尚無法可靠決定。

(二) 當期所得稅資產與負債

	104年12月31日	103年12月31日
當期所得稅資產		
應收退稅款(帳列其他應收款項)	$ 3,073	$ 4,647
當期所得稅負債		
應付所得稅	$ 297	$ -

(三) 遞延所得稅資產與負債

遞延所得稅資產及負債之變動如下：

104 年度

	年初餘額	認列於損益	年底餘額
暫時性差異			
應付休假給付	($ 912)	($ 957)	($ 1,869)
折舊	5,014	(1,162)	3,852
未實現存貨損失	627	(676)	(49)
無形資產	(2,499)	2,499	-
遞延貸項	187	(187)	-
兌換損(益)	(151)	227	76
其他	794	(319)	475
	3,060	(575)	2,485
虧損扣抵	-	-	-
	$ 3,060	($ 575)	$ 2,485

103 年度

	年初餘額	認列於損益	年底餘額
暫時性差異			
金融資產減損	$ 5	($ 5)	$ -
應付休假給付	-	(912)	(912)
折舊	-	5,014	5,014
未實現存貨損失	-	627	627
無形資產	-	(2,499)	(2,499)
遞延貸項	289	(102)	187
兌換損(益)	(1,134)	983	(151)
其他	-	794	794
	(840)	3,900	3,060
虧損扣抵	3,900	(3,900)	-
	$ 3,060	$ -	$ 3,060

(四) 未於資產負債表中認列遞延所得稅資產之未使用虧損扣抵金額

	104年12月31日	103年12月31日
虧損扣抵		
108 年度到期	$ -	$ 210,021
109 年度到期	202,943	437,687
110 年度到期	621,262	621,262
111 年度到期	518,243	518,243
112 年度到期	1,231,503	1,231,503
113 年度到期	81,883	-
	$ 2,655,834	$ 3,018,716

(五) 未使用之投資抵減、虧損扣抵及免稅相關資訊

截至 104 年 12 月 31 日止，虧損扣抵相關資訊如下：

尚未扣抵餘額	最後扣抵年度
$ 202,943	109
621,262	110
518,243	111
1,231,503	112
81,883	113
$ 2,655,834	

截至 104 年 12 月 31 日止，下列增資擴展產生之所得可享受 5 年免稅：

本公司增資擴展之所得免稅期間彙總如下：

增資擴展案	免稅期間
第十三次增資擴展新興重要策略性產業	102 年 1 月 1 日至 106 年 12 月 31 日
第十四次增資擴展新興重要策略性產業	104 年 1 月 1 日至 108 年 12 月 31 日
第十五次增資擴展新興重要策略性產業	104 年 1 月 1 日至 108 年 12 月 31 日

(六) 兩稅合一相關資訊

	104年12月31日	103年12月31日
股東可扣抵稅額帳戶餘額	$313,104	$372,426

	104年度（預計）	103年度
盈餘分配適用之稅額扣抵比率	20.91%	20.48%

(七) 所得稅核定情形

本公司截至 101 年度止之所得稅申報案件業經稅捐稽徵機關核定。

二五、每股盈餘（純損）

單位：每股元

	104年度	103年度
基本每股盈餘（純損）		
來自繼續營業單位	$ 1.05	$ 1.28
來自停業單位	(0.05)	(0.56)
基本每股盈餘合計	$ 1.00	$ 0.72
稀釋每股盈餘（純損）		
來自繼續營業單位	$ 1.05	$ 1.28
來自停業單位	(0.05)	(0.56)
稀釋每股盈餘合計	$ 1.00	$ 0.72

用以計算每股盈餘之淨利（損失）及普通股加權平均股數如下：

本期淨利（損失）

	104年度	103年度
本年度淨利	$589,348	$422,852
用以計算基本每股盈餘之淨利	589,348	422,852
減：用以計算停業單位基本每股虧損之停業單位淨損	(27,845)	(332,841)
用以計算繼續營業單位基本每股盈餘之淨利	617,193	755,693
具稀釋作用潛在普通股之影響：		
員工分紅或員工酬勞	-	-
用以計算稀釋每股盈餘之淨利	$617,193	$755,693

股　　數

單位：仟股

	104年度	103年度
用以計算基本每股盈餘之普通股加權平均股數	588,435	588,435
具稀釋作用潛在普通股之影響：		
員工分紅或員工酬勞	528	9
用以計算稀釋每股盈餘之普通股加權平均股數	588,963	588,444

若本公司得選擇以股票或現金發放員工分紅或員工酬勞，則計算稀釋每股盈餘時，假設員工分紅或員工酬勞將採發放股票方式，並於該潛在普通股具有稀釋作用時計入加權平均流通在外股數，以計算稀釋每股盈餘。於次年度股東會決議員工分紅或員工酬勞發放股數前計算稀釋每股盈餘時，亦繼續考量該等潛在普通股之稀釋作用。

二六、政府補助

本公司於 103 年 6 月與財團法人資訊工業策進會簽訂「超低功耗低雜訊心電圖計 sensor IC 及心電圖計系統 SDK 及硬體開發計畫」，計畫期間自 102 年 11 月 7 日至 104 年 5 月 6 日。104 及 103 年度獲得之政府補助金額分別為 6,199 仟元及 14,796 仟元，帳列營業外其他收入項下。

本公司於 104 年 7 月與合盈光電科技股份有限公司及國立雲林科技大學電子工程系聯合與科技部新竹科學工業園區管理局簽訂「具行車即時校正功能之車用高畫質 3D 環景視訊輔助系統」，計畫期間自 104 年 7 月 1 日起至 105 年 6 月 30 日止。104 年度獲得之政府補助金額為 2,468 仟元，帳列營業外其他收入項下。

二七、處分營業單位

如附註十一所述，本公司處分 STB 產品中心之處分對價及於處分日 STB 產品中心之相關資產負債帳面金額彙總如下：

(一) 收取之對價

	STB 產品中心
應收處分款項	$330,000

(二) 對喪失控制之資產及負債之分析

	STB 產品中心
流動資產	
預付權利金	$ 20,000
非流動資產	
不動產、廠房及設備	2,830
無形資產	20,004
處分之淨資產	$ 42,834

處分利益 287,166 仟元包含於停業單位損失（參閱附註十一）。

二八、營業租賃協議

(一) 本公司為承租人

營業租賃係承租土地及廠房，租賃期間為 2 至 8 年。所有租賃期間超過 5 年之營業租賃均包括每 5 年依市場租金行情檢視條款。於租賃期間終止時，本公司對租賃土地並無優惠承購權。

本公司以營業租賃方式向科學工業園區管理局承租四筆土地，租約分別於 123 年 12 月、109 年 12 月（二筆）及 110 年 12 月到期，依租約規定，期滿時本公司得續約，惟科學工業園區管理局得依規定調整租金，目前每年租金 7,815 仟元，本公司已提供質押定期存款 6,100 仟元（帳列其他非流動資產）作為抵押之擔保品。

前述租約於未來年度應給付最低租金列示如下：

	104年12月31日	103年12月31日
1 年 內	$ 7,815	$ 6,665
超過1年但不超過5年	31,262	18,992
超過5年	45,692	7,501
	$ 84,769	$ 33,158

二九、資本風險管理

本公司進行資本管理以確保各企業能夠於繼續經營之前提下，藉由將債務及權益餘額最適化，以使股東報酬極大化。

本公司資本結構係由本公司之淨債務（即借款減除現金及約當現金）及歸屬於本公司業主之權益（即股本、資本公積、保留盈餘及其他權益項目）組成。

本公司不須遵守其他外部資本規定。

三十、金融工具

(一) 公允價值資訊－非按公允價值衡量之金融工具

1. 帳面金額與公允價值有重大差異之金融資產及金融負債

104 年 12 月 31 日

		公允價值			
	帳面金額	第 1 等級	第 2 等級	第 3 等級	合計
金融資產					
以成本衡量之金融資產	$219,574	$ -	$ -	$ -	$ -

103 年 12 月 31 日

	帳面金額	公允價值 第 1 等級	第 2 等級	第 3 等級	合計
金融資產					
以成本衡量之金融資產	$ 8,556	$ -	$ -	$ -	$ -

(二) 公允價值資訊－按公允價值衡量之金融工具

1. 公允價值層級

104 年 12 月 31 日

	第 1 等級	第 2 等級	第 3 等級	合計
備供出售金融資產				
基金受益憑證	$ 436,970	$ -	$ -	$ 436,970
國內上市（櫃）有價證券	1,295,103	-	-	1,295,103
合計	$ 1,732,073	$ -	$ -	$ 1,732,073

103 年 12 月 31 日

	第 1 等級	第 2 等級	第 3 等級	合計
備供出售金融資產				
基金受益憑證	$ 369,635	$ -	$ -	$ 369,635
國內上市（櫃）有價證券	460,616	-	-	460,616
合計	$ 830,251	$ -	$ -	$ 830,251

104 及 103 年度無第 1 等級與第 2 等級公允價值衡量間移轉之情形。

2. 衡量公允價值所採用之評價技術及假設

金融資產之公允價值係依據標準條款與條件並於活絡市場交易之金融資產，其公允價值係參照市場報價決定，包括權益投資及基金受益憑證。

(三) 金融工具之種類

	104年12月31日	103年12月31日
金融資產		
放款及應收款（註1）	$ 2,366,198	$ 2,079,282
備供出售金融資產（註2）	1,951,647	838,807
金融負債		
以攤銷後成本衡量（註3）	1,568,345	1,575,616

註 1： 餘額係包含現金及約當現金、應收帳款、其他應收款及存出保證金等以攤銷後成本衡量之放款及應收款。

註 2： 餘額係包含分類為備供出售之以成本衡量金融資產。

註 3： 餘額係包含短期借款、應付票據及帳款、一年內到期之長期借款、長期借款及存入保證金等以攤銷後成本衡量之金融負債。

(四) 財務風險管理目的與政策

本公司主要金融工具包括權益工具投資及債務投資、應收帳款、應付帳款及借款。本公司之財務管理部門係為各業務單位提供服務，統籌協調進入國內與國際金融市場操作，藉由依照風險程度與廣度分析暴險之內部風險報告監督及管理本公司營運有關之財務風險。該等風險包括市場風險（包含匯率風險、利率風險及其他價格風險）、信用風險及流動性風險。

財務管理部門每季對本公司之董事會提出報告。

1. 市場風險

本公司之營運活動使本公司承擔之主要財務風險為外幣匯率變動風險（參閱下述(1)）以及利率變動風險（參閱下述(2)）。

(1) 匯率風險

本公司之現金流入與流出，有一部分係以外幣為之，故有部分自然避險之效果；本公司匯率風險之管理，以避險為目的，不以獲利為目的。

匯率風險管理策略為定期檢視各種幣別資產及負債之淨部位，並對該淨部位進行風險管理；規避匯率風險工具之選擇，係以避險成本與避險期間為考量，目前以舉借外幣負債為主要規避匯率風險之工具。

本公司於資產負債表日非功能性貨幣計價之貨幣性資產與貨幣性負債帳面金額，參閱附註三三。

<u>敏感度分析</u>

本公司主要受到美金及人民幣匯率波動之影響。

下表詳細說明當新台幣（功能性貨幣）對美金及人民幣之匯率增加及減少 1 元時，本公司之敏感度分析。敏感度分析係考量流通在外之美金及人民幣貨幣性項目，並將其期末之換算以匯率變動 1 元予以調整。敏感度分析之範圍包括現金及約當現金、應收帳款、其他應收款、應付帳款、其他應付款及存入保證金。下表之負數係表示當新台幣相對美金及人民幣升值 1 元時，將使稅後淨利減少之金額；當新台幣相對於美金及人民幣貶值 1 元時，其對稅後淨利之影響將為同金額之正數。

	美金之影響	
	104年度	103年度
損益	($ 17,301)	($ 17,386)

	人民幣之影響	
	104年度	103年度
損益	($ 11,458)	($ 42,333)

(2) 利率風險

因本公司同時以固定及浮動利率借入資金，因而產生利率暴險。本公司藉由維持一適當之固定及浮動利率組合來管理利率風險。本公司定期評估避險活動，使其與利率觀點及既定之風險偏好一致，以確保採用最符合成本效益之避險策略。

本公司於資產負債表日受利率暴險之金融資產及金融負債帳面金額如下：

	104年12月31日	103年12月31日
具公允價值利率風險		
一金融資產	$1,075,550	$ 894,372
一金融負債	-	100,000
具現金流量利率風險		
一金融資產	739,304	330,915
一金融負債	1,357,082	1,051,388

敏感度分析

下列敏感度分析係依非衍生工具於資產負債表日之利率暴險而決定。對於浮動利率負債，其分析方式係假設資產負債表日流通在外之負債金額於報導期間皆流通在外。本公司內部向主要管理階層報告利率時所使用之變動率為利率增加或減少 0.125%，此亦代表管理階層對利率之合理可能變動範圍之評估。

若利率增加／減少 0.125%，在所有其他變數維持不變之情況下，本公司 104 及 103 年度之稅前淨利將分別減少／增加 772 仟元及 901 仟元。

(3) 其他價格風險

本公司因上市櫃權益證券投資及基金受益憑證而產生價格暴險。本公司並未積極交易該等投資。

下列敏感度分析係依資產負債表日之權益工具價格暴險進行。

若權益工具價格上漲／下跌 1%，104 及 103 年度稅後其他綜合損益將因持有備供出售投資之公允價值變動分別增加／減少 17,320 仟元及 8,303 仟元。

2. 信用風險

信用風險係指交易對方拖欠合約義務而造成本公司財務損失之風險。截至資產負債表日，本公司可能因交易對方未履行義務造成財務損失之最大信用風險暴險主要係來自於資產負債表所認列之金融資產帳面金額。

為減輕信用風險，本公司管理階層指派專責團隊負責授信額度之決定、授信核准及其他監控程序以確保逾期應收款項之回收已採取適當行動。此外，本公司於資產負債表日會逐一複核應收款項之可回收金額以確保無法回收之應收款項已提列適當減損損失。據此，本公司管理階層認為本公司之信用風險已顯著減少。

另因流動資金之交易對方係財務體質穩健之金融機構，故該信用風險係屬有限。

應收帳款之對象涵蓋眾多客戶，分散於不同產業及地理區域。本公司持續地針對應收帳款客戶之財務狀況進行評估。

截至 104 年及 103 年 12 月 31 日止，前五大客戶之應收帳款餘額占本公司應收帳款餘額之百分比分別為 89%及 92%，其餘應收帳款之信用集中風險相對並不重大。

3. 流動性風險

本公司係透過管理及維持足夠部位之現金及約當現金以支應整體營運並減輕現金流量波動之影響。本公司管理階層監督銀行融資額度使用狀況並確保借款合約條款之遵循。

銀行借款對本公司而言係為一項重要流動性來源。截至 104 年及 103 年 12 月 31 日止，本公司未動用之融資額度，參閱下列(2)融資額度之說明。

(1) 流動性及利率風險表

下表詳細說明本公司已約定還款期間之非衍生金融負債剩餘合約到期分析，其係依據本公司最早可能被要求還款之日期，並以金融負債未折現現金流量編製，其包括利息及本金之現金流量。

104 年 12 月 31 日

	加權平均有效利率（%）	要求即付或短於 1 個月	1 至 3 個月	3 個月至 1 年	1 至 5 年	5 年以上
非衍生金融負債						
無附息負債	-	$ -	$ 208,750	$ -	$ -	$ -
浮動利率工具	1.705~1.920	1,056	96,528	360,972	899,582	-
固定利率工具	0.8	-	-	-	-	90,878
		$ 1,056	$ 305,278	$ 360,972	$ 899,582	$ 90,878

103 年 12 月 31 日

	加權平均有效利率（%）	要求即付或短於 1 個月	1 至 3 個月	3 個月至 1 年	1 至 5 年	5 年以上
非衍生金融負債						
無附息負債	-	$ -	$ 463,729	$ -	$ -	$ -
浮動利率工具	1.865~1.970	783	140,278	350,556	560,554	-
固定利率工具	1.843	10	-	100,000	-	88,366
		$ 793	$ 604,007	$ 450,556	$ 560,554	$ 88,366

(2) 融資額度

	104年12月31日	103年12月31日
尚未動用之銀行借款額度，按一定期間及需求		
－已動用金額	$ 1,619,682	$ 1,403,006
－未動用金額	2,322,150	2,119,432
	$ 3,914,832	$ 3,522,438

三一、關係人交易

(一) 營業收入

帳列項目	關係人類別	104年度	103年度
營業收入	合資企業	$ 45,696	$ 7,923
	子公司	24,721	16,002
	關聯企業	-	4,185
		$ 70,417	$ 28,110

本公司對關係人銷貨價格條件係參考成本與市場行情，由雙方議定，對關係人之收款期間與一般客戶相當。

(二) 進　　貨

關係人類別	104年度	103年度
合資企業	$ -	$ 6,467

本公司對關係人進貨價格條件係參考成本與市價行情，由雙方議定，對關係人之付款期間與一般客戶相當。

(三) 應收關係人款項（不含對關係人放款）

帳列項目	關係人類別	104年12月31日	103年12月31日
應收帳款淨額	子公司	$ 6,615	$ 2,301
	合資企業	750	895
	關聯企業	-	299
		$ 7,365	$ 3,495
其他應收款	子公司	$ 3,489	$ 2,709
	合資企業	1,262	1,556
	關聯企業	-	35,354
		$ 4,751	$ 39,619

流通在外之應收關係人款項未收取保證。

(四) 應付關係人款項（不含向關係人借款）

帳列項目	關係人類別	104年12月31日	103年12月31日
其他流動負債	子公司	$ 739	$ 598
	合資企業	-	25,330
		$ 739	$ 25,928

(五) 處分不動產、廠房及設備

	處分價款		處分（損）益	
關係人類別	104 年度	103 年度	104 年度	103 年度
合資企業	$ -	$ 4	$ -	$ -
子公司	$ -	$ 283	$ -	$ 105

(六) 其他關係人交易

帳列項目	關係人類別	104年12月31日	103年12月31日
遞延收入	關聯企業	$ -	$ 1,099
營業費用	合資企業	13,931	48,159
	子公司	2,917	1,597
		$ 16,848	$ 49,756
營業外收入及支出	子公司	$ 33,633	$ 30,364
	合資企業	16,275	18,708
	關聯企業	-	926
		$ 49,908	$ 49,998

本公司與關係人間之支援服務，其有關價款之決定係依據相互協議之規定，無其他相當交易可供比較。

本公司與關係人間之管理支援收入，其有關價款之決定係依據相互協議之規定，無其他相當交易可供比較。

本公司與關係人間之租賃契約，其有關租金之決定及收取方式，與一般租賃相當。

(七) 對關係人之資金貸與

關係人類別	104年12月31日	103年12月31日
其他應收款		
子公司	$ -	$ -

關係人類別	104年度	103年度
利息收入		
子公司	$ -	$ 2,466

本公司提供資金貸與予凌陽電通科技公司，利率為1.475%。

(八) 背書保證

關係人類別	104年12月31日	103年12月31日
子公司		
保證金額	$1,314,330	$ 979,405
實際動支金額	$ 989,810	$ 780,280

(九) 主要管理階層薪酬

	104年度	103年度
薪資及獎金	$ 15,719	$ 18,091
業務執行費用	2,544	2,022
	$ 18,263	$ 20,113

董事及其他主要管理階層之薪酬係由薪酬委員會依照個人績效及市場趨勢決定。

三二、質抵押之資產

本公司下列資產已質押或抵押作為長期借款及營業租賃之擔保品：

	104年12月31日	103年12月31日
房屋及建築－淨額	$673,342	$693,056
質押定期存款（帳列其他資產）	6,100	6,100
敦泰電子公司股票	-	248,207
	$679,447	$947,363

三三、外幣金融資產及負債之匯率資訊

以下資訊係按本公司功能性貨幣以外之外幣彙總表達，所揭露之匯率係指該等外幣換算至功能性貨幣之匯率。具重大影響之外幣資產及負債如下：

104 年 12 月 31 日

	外幣	匯率	帳面價值
金融資產			
貨幣性項目			
美金	$ 22,163	32.825	$ 727,500
人民幣	11,467	4.995	57,278
日圓	177	0.273	48
港幣	11	4.235	47
英鎊	3	48.670	146
歐元	1	35.880	36
非貨幣性項目			
採權益法之子公司			
美金	8,886	32.825	291,683
金融負債			
貨幣性項目			
美金	4,862	32.825	159,595
人民幣	9	4.995	45
非貨幣性項目			
採權益法之子公司			
港幣	33	4.235	140

103 年 12 月 31 日

	外幣	匯率	帳面價值
金融資產			
貨幣性項目			
人民幣	$ 42,346	5.092	$ 215,626
美金	28,246	31.650	893,986
日圓	140	0.265	37
港幣	5	4.080	20
英鎊	3	49.270	148
歐元	1	38.470	38
非貨幣性項目			
採權益法之子公司			
美金	10,960	31.650	346,884
港幣	1,064	4.080	4,341
金融負債			
貨幣性項目			
美金	10,860	31.650	343,719
人民幣	13	5.092	66

具重大影響之外幣兌換損益（未實現）如下：

外幣	104年度 匯率	104年度 淨兌換損益	103年度 匯率	103年度 淨兌換損益
人民幣	4.995(人民幣:新台幣)	$ 2,429	5.092(人民幣:新台幣)	$ 207
美金	32.825（美金：新台幣）	16,651	31.650（美金：新台幣）	(7,720)
		$ 19,080		($ 7,513)

三四、附註揭露事項

(一) 重大交易事項及(二)轉投資事業相關資訊：

1. 資金貸與他人。(附表一)
2. 為他人背書保證。(附表二)
3. 期末持有有價證券情形。(附表三)
4. 被投資公司資訊。(附表四)

(三) 大陸投資資訊：

1. 大陸被投資公司名稱、主要營業項目、實收資本額、投資方式、資金匯出入情形、持股比例、本期損益及認列之投資損益、期末投資帳面金額、已匯回投資損益及赴大陸地區投資限額。(附表五)

除附表(一)至(五)外，並無其他重大交易事項相關資訊應揭露事項。

凌陽科技股份有限公司

資金貸與他人

民國 104 年 1 月 1 日至 12 月 31 日

附表一

單位：除另註明者外，係新台幣仟元

編號	貸出資金之公司	貸與對象	往來項目	是否為關係人	本期最高餘額	期末餘額	實際動支金額	利率區間	資金貸與性質	業務往來金額	有短期融通資金必要之原因	提列備抵呆帳金額	擔保品名稱	擔保品價值	對個別對象資金貸與限額	資金貸與總限額
1	Ventureplus Cayman Inc.	凌陽成芯科技（成都）有限公司	其他應收款	是	$ 113,558	$ 113,558	$ -	-	註一	$ -	註二	$ -	—	$ -	$ 169,994（註七）	$ 339,987（註七）
1	Ventureplus Cayman Inc.	凌陽利華科技（深圳）有限公司	其他應收款	是	45,403	45,403	45,403	2.37%	註一	-	註三	-	—	-	169,994（註七）	339,987（註七）
1	Ventureplus Cayman Inc.	縱橫壹旅遊科技（成都）有限公司	其他應收款	是	36,317	36,317	20,094	2.40%~2.60%	註一	-	註四	-	—	-	84,997（註八）	169,994（註八）
2	上海凌陽科技有限公司	四川縱橫壹文化傳播有限公司	應收關係人款項	是	789	789	789	1.8%~2.05%	註一	-	註五	-	—	-	25,671（註九）	51,343（註九）
2	上海凌陽科技有限公司	凌陽成芯科技（成都）有限公司	應收關係人款項	是	202,662	103,622	103,622	1.6%~2.35%	註一	-	註六	-	—	-	308,057（註十）	308,057（註十）

註一：係有短期融通資金必要者。

註二：Ventureplus Cayman Inc.提供資金予凌陽成芯科技（成都）有限公司以供其營運所需。

註三：Ventureplus Cayman Inc.提供資金予凌陽利華科技（深圳）有限公司以供其營運所需。

註四：Ventureplus Cayman Inc.提供資金予縱橫壹旅遊科技（成都）有限公司以供其營運所需。

註五：上海凌陽科技有限公司提供資金予四川縱橫壹文化傳播有限公司以供其營運所需。

註六：上海凌陽科技有限公司提供資金予凌陽成芯科技（成都）有限公司以供其營運所需。

註七：Ventureplus Cayman Inc 與貸與對象均為母公司直接及間接持有表決權股份百分之百之國外公司，因短期融通資金需要從事資金貸與時，其資金貸與總額以不超過本公司淨值 20%為限，個別貸與金額以不超過本公司淨值 10%為限，其期間以不超過 2 年為限。

註八：有短期融通資金必要者，Ventureplus Cayman Inc 資金貸與總額以不超過本公司淨值 10%為限，個別貸與金額以不超過本公司淨值 5%為限。

註九：有短期融通資金必要者，上海凌陽科技有限公司資金貸與總額以不超過本公司淨值 10%為限，個別貸與金額以不超過本公司淨值 5%為限，業務往來之公司或行號資金貸與總額合計以不超過本公司淨值 40%為限。

註十：上海凌陽科技有限公司與貸與對象均為母公司直接及間接持有表決權股份百分之百之國外公司，因融通資金需要從事資金貸與時，其資金貸與總額及個別貸與金額以不超過本公司淨值 60%為限，其期間以不超過 2 年為限。

凌陽科技股份有限公司

為他人背書保證

民國 104 年 1 月 1 日至 12 月 31 日

附表二

單位：除另予註明者外，為新台幣仟元

編號	背書保證者公司名稱	被背書保證對象		對單一企業背書保證限額	本期最高背書保證餘額	期末背書保證餘額	實際動支金額	以財產擔保之背書保證金額	累計背書保證金額佔最近期財務報表淨值之比率（%）	背書保證最高限額	屬母公司對子公司背書保證	屬子公司對母公司背書保證	屬對大陸地區背書保證
		公司名稱	關係										
0（註一）	凌陽公司	Ventureplus Cayman Inc.	3（註四）	$ 953,001（註五）	$ 288,490	$ 288,490	$ 78,175	$ -	3.03	$ 1,906,002（註六）	是	否	否
0（註一）	凌陽公司	凌陽成芯（成都）有限公司	3（註四）	953,001（註五）	978,390	943,470	829,265	-	9.90	1,906,002（註六）	是	否	是
0（註一）	凌陽公司	縱橫壹旅遊科技（成都）有限公司	3（註四）	953,001（註五）	62,370	62,370	62,370	-	0.65	1,906,002（註六）	是	否	是
0（註一）	凌陽公司	宏陽科技公司	2（註三）	953,001（註五）	60,000	20,000	20,000	-	0.21	1,906,002（註六）	是	否	否
1（註二）	Russell Holdings Limited	凌陽成芯（成都）有限公司	3（註四）	174,861（註七）	158,250	158,250	158,250	158,250	54.3	174,861（註七）	否	否	是

註一：發行人。

註二：被投資公司。

註三：直接持有普通股股權超過百分之五十之子公司。

註四：母公司與子公司持有普通股股權合併計算超過百分之五十之被投資公司。

註五：本公司對單一企業背書保證不得超過當年度淨值之 10%。

註六：凌陽科技（股）公司背書保證總額不得超過當年度淨值之 20%。

註七：Russell Holdings Limited 與背書保證對象均為母公司直接或間接持有表決權百分之百之公司，對單一企業背書保證金額及背書保證之總額不得超過本公司當期淨值 60%。

凌陽科技股份有限公司

期末持有有價證券情形

民國 104 年 12 月 31 日

附表三

單位：除另予註明者外，為新台幣仟元

持有之公司	有價證券種類及名稱	有價證券種類及名稱	帳列科目	帳列科目				
				股或單位數（仟）	帳面金額	持股比率%	市價或淨值	說明
凌陽公司	大同公司股票	—	備供出售金融資產－非流動	46,094	$ 257,207	2	$ 257,207	註二
	錸德科技公司股票	—	備供出售金融資產－非流動	5,000	14,498	-	14,498	註二
	聯華電子公司股票	—	備供出售金融資產－非流動	1,968	23,808	-	23,808	註二
	敦泰電子公司股票	—	備供出售金融資產－非流動	29,271	999,590	10	999,590	註二
	兆豐國際寶鑽貨幣市場基金	—	備供出售金融資產－流動	13,197	163,335	-	163,335	註三
	野村全球高股息基金	—	備供出售金融資產－流動	577	9,755	-	9,755	註三
	第一金全家福貨幣市場基金	—	備供出售金融資產－流動	290	51,089	-	51,089	註三
	統一強棒貨幣市場基金	—	備供出售金融資產－流動	1,851	30,558	-	30,558	註三
	台新大眾貨幣市場基金	—	備供出售金融資產－流動	2,178	30,554	-	30,554	註三
	貝萊德環球資產配置基金	—	備供出售金融資產－流動	3	5,446	-	5,446	註三
	富蘭克林坦伯頓全球核心策略基金	—	備供出售金融資產－流動	13	5,114	-	5,114	註三
	凱基護城河基金	—	備供出售金融資產－流動	500	5,815	-	5,815	註三
	元大寶來萬泰貨幣市場基金	—	備供出售金融資產－流動	3,346	50,076	-	50,076	註三
	保德信貨幣市場基金	—	備供出售金融資產－流動	1,925	30,053	-	30,053	註三
	元大寶來新興印尼機會債券基金	—	備供出售金融資產－流動	500	5,174	-	5,174	註三
	日盛貨幣市場基金	—	備供出售金融資產－流動	3,420	50,001	-	50,001	註三
	Availink Inc.	—	以成本衡量之金融資產	9,039	212,218	17	212,218	註一
	中經合全球創業投資公司股票	—	以成本衡量之金融資產	380	3,800	7	3,800	註一
	德邦創業投資公司股票	—	以成本衡量之金融資產	356	3,556	11	3,556	註一
凌旭投資公司	佳能企業公司股票	—	備供出售金融資產－非流動	3,164	74,033	1	74,033	註二
	熱映光電公司股票	—	備供出售金融資產－非流動	3,043	76,377	7	76,377	註二
	凌陽科技公司股票	母公司	備供出售金融資產－非流動	3,560	41,474	1	41,474	註二及四
	錸德科技公司股票	—	備供出售金融資產－非流動	833	2,416	-	2,416	註二
	天瀚科技公司股票	—	備供出售金融資產－非流動	60	179	-	179	註二
	點序科技公司股票	—	備供出售金融資產－流動	105	6,021	-	6,021	註二
	中華航空公司股票	—	備供出售金融資產－流動	1,000	12,000	-	12,000	註二
	可成科技公司股票	—	備供出售金融資產－流動	150	41,400	-	41,400	註二
	潤泰精密材料公司股票	—	備供出售金融資產－流動	20	488	-	488	註二
	元大寶來全球股票入息基金	—	備供出售金融資產－流動	2,000	19,500	-	19,500	註三
	元大寶來中國平衡基金	—	備供出售金融資產－流動	213	3,010	-	3,010	註三

（接次頁）

（承前頁）

持有之公司	有價證券種類及名稱	有價證券種類及名稱	帳列科目	帳列科目				
				股或單位數（仟）	帳面金額	持股比率%	市價或淨值	說明
凌旭投資公司	美祿科技公司股票	—	以成本衡量之金融資產	1,036	$ 11,152	10	$ 11,152	註一
	天才視野資訊公司股票	—	以成本衡量之金融資產	600	3,676	5	3,676	註一
	凌日科技公司股票	—	以成本衡量之金融資產	304	3,040	19	3,040	註一
	程曦資訊整合公司股票	—	以成本衡量之金融資產	69	1,121	-	1,121	註一
	明騰工業公司股票	—	以成本衡量之金融資產	4,272	-	7	-	註一
	萬里科技公司股票	—	以成本衡量之金融資產	103	-	1	-	註一
	勝捷光電公司股票	—	以成本衡量之金融資產	8	-	-	-	註一
	亞崴－可轉債	—	透過損益按公允價值衡量之金融資產－流動	20	2,000	-	2,000	註二
	友輝－可轉債	—	透過損益按公允價值衡量之金融資產－流動	20	1,996	-	1,996	註二
	啟碁科技－可轉債	—	透過損益按公允價值衡量之金融資產－流動	30	3, 006	-	3, 006	註二
	億光－可轉債	—	透過損益按公允價值衡量之金融資產－流動	80	7,800	-	7,800	註二
	奇力新－可轉債	—	透過損益按公允價值衡量之金融資產－流動	80	7,920	-	7,920	註二
	瑞智－可轉債	—	透過損益按公允價值衡量之金融資產－流動	15	1,478	-	1,478	註二
Russell Holdings Limited	Innobridge Venture Fund I LP	—	以成本衡量之金融資產	-	37,650 (US$ 1,147)	-	37,650 (US$ 1,147)	註一及六
	AsiaTech Taiwan Venture, L.P.	—	以成本衡量之金融資產	-	1,674 (US$ 51)	5	1,674 (US$ 51)	註一及六
	Innobridge International Inc. 股票	—	以成本衡量之金融資產	4,000	-	15	-	註一
	Ortega Info System, Inc.股票	—	以成本衡量之金融資產	2,556	-	-	-	註一
	Ether Precision Inc.股票	—	以成本衡量之金融資產	1,250	-	1	-	註一
	OZ Optics Limited 股票	—	以成本衡量之金融資產	1,000	-	8	-	註一
	Asia B2B on Line Inc.股票	—	以成本衡量之金融資產	1,000	-	3	-	註一
	Synerchip Inc.股票	—	以成本衡量之金融資產	6,452	-	12	-	註一
	Aruba Networks, Inc.股票	—	備供出售金融資產－非流動	10	-	-	-	註一
凌陽創業投資公司	佳能企業公司股票	—	備供出售金融資產－非流動	2,270	53,117	1	53,117	註二
	京元電子公司股票	—	備供出售金融資產－非流動	2,441	52,598	-	52,598	註二
	天瀚科技公司股票	—	備供出售金融資產－非流動	351	1,053	-	1,053	註二
	Aruba Networks, Inc.股票	—	備供出售金融資產－非流動	4	-	-	-	註一
	敦泰電子公司股票	—	備供出售金融資產－非流動	606	20,716	-	20,716	註二
	京元電子公司股票	—	備供出售金融資產－流動	1,250	26,938	-	26,938	註二
	債券	—	無活絡市場之債券工具投資	1	15,389	-	15,389	註五
	精拓科技公司股票	—	以成本衡量之金融資產	1,386	16,215	4	16,215	註一
	天才視野資訊公司股票	—	以成本衡量之金融資產	750	15,000	6	15,000	註一

（承前頁）

持有之公司	有價證券種類及名稱	有價證券種類及名稱	帳列科目	帳列科目				
				股或單位數（仟）	帳面金額	持股比率%	市價或淨值	說明
凌陽創業投資公司	美祿科技公司股票	—	以成本衡量之金融資產	1,042	$ 11,220	10	$ 11,220	註一
	賽微科技公司股票	—	以成本衡量之金融資產	1,521	13,691	18	13,691	註一
	天光材料科技公司股票	—	以成本衡量之金融資產	4,500	45,000	18	45,000	註一
	台境企業公司股票	—	以成本衡量之金融資產	900	27,900	3	27,900	註一
	東琳精密公司股票	—	以成本衡量之金融資產	3,039	42,000	1	42,000	註一
	群鑫創業投資公司股票	—	以成本衡量之金融資產	3,000	30,000	6	30,000	註一
	勝捷光電公司股票	—	以成本衡量之金融資產	49	-	-	-	註一
	明騰工業公司股票	—	以成本衡量之金融資產	5,000	-	8	-	註一
	金揚資訊公司股票	—	以成本衡量之金融資產	1,900	-	10	-	註一
	eWave System, Inc.股票	—	以成本衡量之金融資產	1,833	-	22	-	註一
	萬里科技公司股票	—	以成本衡量之金融資產	68	-	1	-	註一
	東捷資訊服務公司股票	—	以成本衡量之金融資產	51	-	-	-	註一
	華文網公司股票	—	以成本衡量之金融資產	9	-	-	-	註一
	VenGlobal International Fund	—	以成本衡量之金融資產	1	-	3	-	註一
上海凌陽科技有限公司	廣發錢袋子貨幣	—	備供出售金融資產－流動	17,000	85,165 (RMB$17,050)	-	85,165 (RMB$ 17,050)	註三及六
	廣發天天紅貨幣	—	備供出售金融資產－流動	2,800	14,061 (RMB$ 2,815)	-	14,061 (RMB$ 2,815)	註三及六
	重郵信科通信技術有限公司	—	以成本衡量之金融資產	-	-	3	-	註一
威陽投資公司	精英電腦公司股票	—	備供出售金融資產－非流動	238	4,820	-	4,820	註二
凌通科技公司	元大寶來萬泰貨幣市場基金	—	備供出售金融資產－流動	6,775	101,404	-	101,404	註三
	富蘭克林華美貨幣市場基金	—	備供出售金融資產－流動	2,955	30,139	-	30,139	註三
宏陽科技公司	元大寶來萬泰貨幣市場基金	—	備供出售金融資產－流動	2,301	34,433	-	34,433	註三
芯鼎科技公司	富蘭克林華美貨幣市場基金	—	備供出售金融資產－流動	2,942	30,000	-	30,000	註三
凌陽創新科技公司	Advanced NuMicro Systems, Inc.股票	—	以成本衡量之金融資產	2,000	4,121	9	4,121	註一
	Advanced Silicon SA 股票	—	以成本衡量之金融資產	1,000	15,391	10	15,391	註一
	Point Grab Ltd.股票	—	以成本衡量之金融資產	182	30,150	4	30,150	註一
	元大萬泰貨幣市場基金	—	備供出售金融資產－流動	4,012	60,048	-	60,048	註三
	富邦吉祥貨幣市場基金	—	備供出售金融資產－流動	1,292	20,016	-	20,016	註三
	復華有利貨幣市場基金	—	備供出售金融資產－流動	2,253	30,023	-	30,023	註三
	兆豐國際寶鑽貨幣市場基金	—	備供出售金融資產－流動	810	10,026	-	10,026	註三

註一：係按 104 年 12 月底帳面價值列示。

註二：係按 104 年 12 月底收盤價計算。

註三：係按 104 年 12 月底基金淨值計算。

註四：上述有價證券於 104 年 12 月底凌旭投資公司將市價 39,429 仟元之凌陽公司股票設質外，餘無提供質押、擔保或其他依約定而受限制使用者。

註五：係以 104 年 12 月 31 日攤銷後成本衡量。

註六：原始外幣係依 104 年 12 月 31 日匯率換算而得。

凌陽科技股份有限公司

被投資公司資訊、所在地區...等相關資訊

民國 104 年 1 月 1 日至 12 月 31 日

附表四

單位：除另與註明者外，為新台幣仟元

投資公司名稱	被投資公司名稱	所在地區	主要營業項目	累計投資金額 本期期末	累計投資金額 去年年底	期末持有 股數（仟股）	期末持有 比率（%）	期末持有 帳面金額	被投資公司本期（損）益	本期認列之投資（損）益	備註
凌陽公司	Ventureplus Group Inc.	貝里斯	投資	$ 2,628,372 (US$ 74,305 RMB$ 37,900)	$ 2,628,372 (US$ 74,305 RMB$ 37,900)	-	100	$ 1,699,981	($ 184,570)	($ 184,570)	子公司
	敦泰電子公司	新竹市	IC 設計	-	536,298	-	-	-	-	-	被投資公司
	遠見科技公司	新北市	消費性電子產品、零組件及房屋租賃業務	315,658	315,658	8,229	13	339,023	138,906	18,145	被投資公司
	凌旭投資公司	新竹市	投資	699,988	699,988	70,000	100	897,803	189,566	189,566	子公司
	凌通科技公司	新竹市	IC 設計	281,001	281,001	37,324	34	722,586	388,158	133,140	子公司
	凌陽創業投資公司	新竹市	投資	999,982	999,982	100,000	100	814,205	170,634	170,634	子公司
	凌陽創新科技公司	新竹縣	IC 設計	414,663	414,663	31,450	62	515,144	3,281	2,046	子公司
	Russell Holdings Limited	英屬開曼群島	投資	484,497 (US$ 14,760)	484,497 (US$ 14,760)	14,760	100	291,435	(61,536)	(61,536)	子公司
	芯鼎科技公司	新竹縣	IC 設計	207,345	207,345	20,735	38	245,948	136,448	51,434	子公司
	宏陽科技公司	新竹市	設計、買賣業	924,730	924,730	38,836	61	108,058	(1,000)	(612)	子公司
	凌陽多媒體公司	新竹縣	IC 設計	357,565	307,565	17,441	87	48,981	(45,750)	(39,415)	子公司
	凌陽管理顧問公司	新竹市	管理顧問	5,000	5,000	500	100	4,061	(31)	(31)	子公司
	香港凌陽科技有限公司	香港	國際貿易	46,903 (HK$ 11,075)	46,903 (HK$ 11,075)	11,075	100	(140)	(4,384)	(4,384)	子公司
	Magic Sky Limited	薩摩亞	投資	215,332 (US$ 6,560)	208,767 (US$ 6,360)	-	100	251	(6,374)	(6,374)	子公司（註一）
	傳芯科技公司	新竹縣	IC 設計	362,285	362,285	908	2	13,295	460,948	10,469	被投資公司
	凌陽電通科技公司	新竹縣	IC 設計	2,596,792	2,596,792	16,240	100	32,373	7,480	7,480	子公司
	威陽投資公司	新竹市	投資	30,157	30,157	1,400	100	14,783	1,558	1,558	子公司
凌旭投資公司	凌通科技公司	新竹市	IC 設計	86,256	86,256	14,892	14	289,891	388,158	53,122	子公司
	宏陽科技公司	新竹市	設計、買賣業	369,316	369,316	3,360	5	9,388	(1,000)	(53)	子公司
	凌陽創新科技公司	新竹縣	IC 設計	15,701	15,701	1,075	2	15,406	3,281	70	子公司
	芯鼎科技公司	新竹縣	IC 設計	9,645	9,645	965	2	11,567	136,448	2,393	子公司
	凌陽多媒體公司	新竹縣	IC 設計	19,408	19,408	650	3	6,339	(45,750)	(1,609)	子公司
	傳芯科技公司	新竹縣	IC 設計	132,788	132,788	9,591	24	140,455	460,948	110,520	被投資公司
凌陽創業投資公司	凌通科技公司	新竹市	IC 設計	56,050	56,050	4,301	4	96,766	388,158	15,342	子公司
	凌陽創新科技公司	新竹縣	IC 設計	57,388	57,388	2,904	6	48,604	3,281	189	子公司
	芯鼎科技公司	新竹縣	IC 設計	32,319	32,319	3,232	6	38,769	136,448	8,017	子公司
	宏陽科技公司	新竹市	設計、買賣業	385,709	385,709	4,431	7	12,322	(1,000)	(70)	子公司
	敦泰電子公司	新竹市	IC 設計	-	10,800	-	-	-	-	-	被投資公司
	凌陽多媒體公司	新竹縣	IC 設計	44,878	44,878	1,909	10	3,367	(45,750)	(4,726)	子公司
	翰揚科技公司	台北市	設計	4,200	4,200	420	70	1,780	-	-	子公司
	傳芯科技公司	新竹縣	IC 設計	133,846	133,846	10,001	25	146,245	460,948	115,245	被投資公司
Russell Holdings Limited	宏陽科技公司	新竹市	設計、買賣業	69,556 (US$ 2,119)	69,556 (US$ 2,119)	442	1	1,247 (US$ 37)	(1,000)	33 (US$ -)	子公司
威陽投資公司	凌通科技公司	新竹市	IC 設計	1,800	1,800	108	-	2,018	388,158	385	子公司
	宏陽科技公司	新竹市	設計、買賣業	350	350	18	-	49	(1,000)	-	子公司

（接次頁）

（承前頁）

投資公司名稱	被投資公司名稱	所在地區	主要營業項目	累計投資金額		期末持有			被投資公司本期（損）益	本期認列之投資（損）益	備註
				本期期末	去年年底	股數（仟股）	比率（%）	帳面金額			
Ventureplus Group Inc.	Ventureplus Mauritius Inc.	模里西斯	投資	$ 2,628,372 (US$ 74,305 RMB$ 37,900)	$ 2,628,372 (US$ 74,305 RMB$ 37,900)	-	100	$ 1,699,961	($ 184,570)	($ 184,570)	子公司
Ventureplus Mauritius Inc.	Ventureplus Cayman Inc.	英屬開曼群島	投資	2,628,372 (US$ 74,305 RMB$ 37,900)	2,628,372 (US$ 74,305 RMB$ 37,900)	-	100	1,699,937	(184,571)	(184,571)	子公司
凌通科技公司	Generalplus International (Samoa) Inc.	薩摩亞	投資	626,629 (US$ 19,090)	626,629 (US$ 19,090)	19,090	100	501,343	7,706	7,706	子公司
Generalplus International (Samoa) Inc.	Generalplus (Mauritius) Inc.	模里西斯	投資	626,629 (US$ 19,090)	626,629 (US$ 19,090)	19,090	100	501,341	7,706	7,706	子公司
Generalplus (Mauritius) Inc.	香港凌通科技有限公司	香港	行銷	12,801 (US$ 390)	12,801 (US$ 390)	390	100	3,733	(2,723)	(2,723)	子公司
凌陽電通科技公司	Sunplus mMobile SAS	法國	IC 設計	8,504 (EUR 237)	8,504 (EUR 237)	237	100	(85)	-	-	子公司
凌陽多媒體公司	景相科技公司	新竹縣	設計、買賣業	32,000	32,000	32,000	80	9,838	(22,508)	(18,006)	子公司

註一：本期匯出金額尚未完成資本額變更登記。

註二：原始外幣係依 104 年 12 月 31 日匯率換算而得。

凌陽科技股份有限公司

大陸投資資訊

民國 104 年 1 月 1 日至 12 月 31 日

附表五

單位：除另予註明者外，為新台幣仟元

大陸被投資公司名稱、主要營業項目、實收資本額、投資方式、資金匯出入情形、持股比例、投資損益、期末投資帳面金額、已匯回投資損益及赴大陸地區投資限額：

大陸被投資公司名稱	主要營業項目	實收資本額	投資方式	本期期初自台灣匯出累積投資金額	本期匯出或收回投資金額		本期期末自台灣匯出累積投資金額	本公司直接或間接投資之持股比例	被投資公司本期損益	本期認列投資利益(損失)(註二)	期末投資帳面金額	截至本期止已匯回投資收益
					匯出	收回						
上海凌陽科技有限公司	軟件開發、客戶技術服務及出租業務	$ 564,590 (US$ 17,200)	(註一)	$ 579,525 (US$ 17,655)	$ -	$ -	$ 579,525 (US$ 17,655)	100%	$ 37,804	$ 37,804	$ 513,428	$ -
凌陽利華科技(深圳)有限公司	軟件開發及客戶技術服務	1,058,606 (US$ 32,250)	(註一)	1,058,606 (US$ 32,250)	-	-	1,058,606 (US$ 32,250)	100%	(31,082)	(31,082)	890,219	-
凌陽成芯科技(成都)有限公司	軟件開發及客戶技術服務	656,500 (US$ 20,000)	(註一)	656,500 (US$ 20,000)	-	-	656,500 (US$ 20,000)	100%	(75,789)	(75,789)	249,079	-
北京凌陽愛普科技有限公司	電子零組件銷售及資訊管理教育服務	74,925 (RMB$ 15,000)	(註一)	69,185 (US$ 586 RMB$ 10,000)	-	-	69,185 (US$ 586 RMB$ 10,000)	93%	(45,156)	(42,144)	24,277	-
縱橫壹旅遊科技(成都)有限公司	系統服務及網站經營	162,338 (RMB$ 32,500)	(註一)	123,094 (US$ 3,750)	-	-	123,094 (US$ 3,750)	81%	(54,704)	(40,370)	(58,032)	-
北京凌陽益輝科技有限公司	軟件開發及技術服務	134,865 (RMB$ 27,000)	(註一)	134,865 (RMB$ 27,000)	-	-	134,865 (RMB$ 27,000)	100%	(29,854)	(29,854)	82,916	-

本期期末累計自台灣匯出赴大陸地區投資金額	經濟部投審會核准投資金額	依經濟部投審會規定赴大陸地區投資限額淨值之百分之六十
$ 2,621,775 (US$ 74,241 RMB$ 37,000)	$ 2,713,737 (US$ 74,760 RMB$ 52,000)	$5,718,007

凌通科技公司(編號1)

大陸被投資公司名稱	主要營業項目	實收資本額	投資方式	本期期初自台灣匯出累積投資金額	本期匯出或收回投資金額		本期期末自台灣匯出累積投資金額	本公司直接或間接投資之持股比例	被投資公司本期損益	本期認列投資利益(註二)	期末投資帳面金額	截至本期止已匯回投資收益
					匯出	收回						
凌嘉科技(深圳)有限公司	IC 產品應用開發、售後服務及市場研究調查	$ 613,828 (US$ 18,700)	(註一)	$ 613,828 (US$ 18,700)	$ -	$ -	$ 613,828 (US$ 18,700)	100%	$ 10,429	$ 10,429	$ 497,588	$ -

本期期末累計自台灣匯出赴大陸地區投資金額	經濟部投審會核准投資金額	依經濟部投審會規定赴大陸地區投資限額淨值之百分之六十
$ 613,828 (US$ 18,700)	$ 613,828 (US$ 18,700)	$1,282,720

註一：透過第三地區投資設立公司再投資大陸公司。

註二：係按被投資公司同期間經會計師查核之財務報告認列。

註三：原始外幣係依 104 年 12 月 31 日匯率換算而得。

七、　公司及其關係企業最近年度及截至年報刊印日止，如有發生財務週轉困難情事，應列明其對本公司財務狀況之影響：無。

捌、 財務狀況及財務績效之檢討分析與風險管理

一、 財務狀況

(一) 最近二年度資產、負債及權益發生重大變動之主要原因及其影響，若影響重大者應說明未來因應計畫。

單位：新台幣仟元

年度 項目	一〇三年度	一〇四年度	增(減)變動	
			金額	%
流動資產	8,037,727	8,705,229	667,502	8
不動產、廠房及設備	3,490,672	3,563,095	72,423	2
無形資產	278,188	193,481	(84,707)	(30)
其他資產	3,012,857	3,137,202	124,345	4
資產總額	14,819,444	15,599,007	779,563	5
流動負債	2,826,174	2,740,858	(85,316)	(3)
非流動負債	1,070,564	1,632,909	562,345	53
負債總額	3,896,738	4,373,767	477,029	12
歸屬於母公司業主之權益	9,324,318	9,530,012	205,694	2
股本	5,919,949	5,919,949	-	-
資本公積	936,051	897,317	(38,734)	(4)
保留盈餘	2,221,787	2,444,655	222,868	10
其他權益	309,932	331,492	21,560	7
庫藏股票	(63,401)	(63,401)	-	-
非控制股權	1,598,388	1,695,228	96,840	6
權益總額	10,922,706	11,225,240	302,534	3

增減變動分析說明：

1. 無形資產減少，主要係本年度提列減損所致。
2. 非流動負債增加，主要係因營運所需增加長期借款所致。

二、 財務績效

(一) 最近二年度營業收入、營業純益及稅前純益重大變動之主要原因

單位：新台幣仟元

項目＼年度	一〇三年度	一〇四年度	增(減)變動	
			金額	%
營業收入	7,871,515	8,465,833	594,318	8
營業毛利	3,314,401	3,522,625	208,224	6
營業損益	552,876	566,540	13,664	2
營業外收入及支出	390,694	371,467	(19,227)	(5)
稅前淨利	943,570	938,007	(5,563)	(1)
繼續營業單位本期淨利	886,956	856,125	(30,831)	(3)
本期淨利	554,115	828,280	274,165	49
本期其他綜合損益（稅後淨額）	124,871	18,282	(106,589)	(85)
本期綜合損益總額	678,986	846,562	167,576	25

增減變動分析說明：

1.本期淨利增加，主要係本年度停業部門損失減少所致。

2.本期其他綜合損益減少，主要係本年度國外營運機構財務報表換算之兌換差額減少所致。

3.本期綜合損益總額增加，主要係本年度停業部門損失減少所致。

三、 現金流量

(一) 最近年度現金流量變動之分析說明、流動性不足之改善計畫及未來一年現金流動性分析。

最近二年度流動性分析

項目＼年度	一〇三年度	一〇四年度	增(減)比例(%)
現金流量比率	10.64	36.73	245
現金流量允當比率	49.41	46.54	(6)
現金再投資比率	1.30	3.64	180
1.現金流量比率及現金再投資比率較 103 年度增加，主要係本年度營業活動淨現金流入增加所致。			

未來一年現金流動性分析

單位：新台幣仟元

年初現金餘額①	預計全年來自營業活動淨現金流量②	預計全年現金淨流入(出)量③	預計現金剩餘(不足)數額①+②+③	預計現金不足額之補救措施	
				投資計劃	理財計劃
$4,442,810	663,713	(1,089,365)	3,955,645	-	-

1.現金流量變動情形分析：
(1)營業活動：主要係預計一〇五年度營業獲利所致。
(2)投資活動：主要係預計購置固定資產、IP 技術授權成本及研發軟體等。
(3)籌資活動：主要係預計舉借及償還銀行借款等。
2.預計現金不足額之補救措施及流動性分析：無。

四、 重大資本支出對財務業務之影響

(一) 重大資本支出之運用情形及資金來源

單位：新台幣仟元

計劃項目	實際或預期之資金來源	實際或預期完工日期	所需資金總額	實際或預定資金運用情形		
				103 年度	104 年度	105 年度
新增購買辦公大樓	自有資金	102~103 年	RMB169,400	-	RMB169,400	-

(二) 預計可能產生效益

新增購買大陸辦公大樓可降低營運成本、提昇客戶滿意度及增加員工貢獻度。

五、 最近年度轉投資政策、其獲利或虧損之主要原因、改善計畫及未來一年投資計畫。

本年度投資金額均未超過實收資本額5%者，未來一年亦無重大投資計畫。

六、 最近年度及截至年報刊印日止風險事項分析評估

(一) 利率、匯率變動、通貨膨脹情形對公司損益之影響及未來因應措施：

(1)利率：鑒於近年來國內外總體經濟狀況快速變動，各國政府透過利率政策調節經濟情勢下，利率產生波動，本公司目前有浮動利率之中長期資金借款部位，利率上升時對公司獲利有不利影響，故平時由財務單位蒐集相關利率變動趨勢相關資訊，並評估利率避險措施之可行方案及其效益評估，且定期提報董事會，以降低利率波動對本公司損益之影響；此外，帳上現金部位則除繼續以安全性高之定期存款為主要資金配置外，利率下降時對公司獲利有不利影響，將尋求較高報酬且安全性佳之短期投資，以提升整體資金之投資報酬。

(2)匯率：本公司外幣資產主要為美金定存及以美金計價之應收帳款，外幣負債主要為美金計價之應付帳款，交易定價也多以美金為計價基礎，新台幣兌美元升值，對於營收與毛利有不利影響，目前除資產負債互抵之自然避險之效果外，並透過預售遠期外匯、增加短期美元借款及降低美元淨部位等措施避險，以減少匯率波動對本公司損益之影響。

(3)通貨膨脹：國內外總體經濟狀況快速變動，國際原油價格及各種原物料價格波動大，加上各國央行匯率利率政策調節下，整體環境呈現通膨或通縮狀況，國際市場消費緊縮，相對會對高單價的消費性電子產品出貨量造成影響，對公司獲利產生不利影響，惟公司仍努力開發具高成長性的新興國家市場，以減少已開發國家市場成長趨緩的情形;而國際市場呈通貨膨漲趨勢時，物價上揚易造成採購成本增加，相對會對獲利產生不利影響，惟公司將持續推出新產品及降低成本方案，以維持獲利水準，以減少通貨膨脹對本公司損益之影響。

(二) 從事高風險、高槓桿投資、資金貸與他人、背書保證及衍生性商品交易之政策、獲利或虧損之主要原因及未來因應措施：

(1)本公司未從事任何高風險、高槓桿之投資

(2)本公司已訂定「資金貸與他人作業辦法」，資金貸與執行時，已經適當之風險評估作業，貸款撥放後，經常注意借款人之財務、業務以及相關信用狀況，並提列適足之備抵壞帳及進行必要之債權保全程序之研究及處理。

(3)本公司已訂定「背書保證作業程序」，保證對象以轉投資之關係企業為主，-背書保證執行時，已經適當之風險評估作業，未發生任何虧損之情事。

(4)本公司已訂定「從事衍生性商品交易處理程序」，主要從事外幣資產之匯率避險，未從事投機性交易，因係避險性質，不會產生重大之獲利或虧損。

(三)　未來研發計畫及預計投入之研發費用：

凌陽科技2010年～2015年之合併研發費用佔合併營收之23%~32%，未來公司仍將積極投入研發，估計約占營收之25%~35%。
計畫投入研發之新產品

公司別	計畫開發之新產品
凌陽科技	(1)車用娛樂系統晶片 (2)Android 平台產品 (3)車用導航與行車輔助系統平台 (4)高速介面 IP (5)高效能資料轉換器 IP (6)類比 IP
凌通科技	(1)消費性產品線 更多audio channel /語音及圖像輸出更高解析度 (resolution)/支援更高的資料壓縮率/內建更多的標準界面 (standard interface)/低工作電壓及低功耗 (low power) 之產品 (2)多媒體產品線 提供高、中、低階各類型多媒體IC解決方案，著重高速CPU/DSP效能，高解析度影像壓縮、播放和儲存技術。 (3) MCU產品線 家電控制器、手持裝置、PC等週邊應用相關之微控制器、充電類微控制器、高效能無刷馬達微控制器等相關產品
創新科技	(1)高整合、多功能微控器 (2)高整合、多功能之光學滑鼠系統整合晶片 (3)無線滑鼠、無線鍵盤以及智能遙控器整體解決方案 (4) USB3.0 Advanced 8Mp NB/Web Cam Controller IC (5) USB3.0 3D NB/Web Cam Controller IC (6) USB2.0 Low Power NB Cam Controller IC
芯鼎科技	(1)H.265 UHD (4K)/SHV(8K) SoC 晶片產品：應用於超高畫質、高壓縮、高性能、低功耗之影像處理產品。 (2)高速介面 IC：提供高速，高品質之傳輸介面，用以連結多個攝錄影機。應用於 360 度全景攝錄影的車用與監控市場需求。
宏陽科技	(1)先進高端製程超高畫質藍光唯讀儲存控 制晶片 (2)多渠道光儲存伺服馬達驅動控制晶片

(四)　國內外重要政策及法律變動對公司財務業務之影響及因應措施：

本本公司日常營運均依循國內外相關法令規範辦理，並隨時注意國內外政策發展趨勢及法規變動情況，以充份掌握並因應市場環境變化，最近年度國內外政策及法律變動並未對本公司財務業務產生重大影響。

(五)　科技改變及產業變化對公司財務業務之影響及因應措施

半導體技術不斷往更精密製程發展，固然能夠降低 IC 晶片單位成本，但是大幅增加了產品研發經費。公司一方面積極開發高附加價值、主流市場的消費性多媒體產品; 另一方面也深耕利基、產品生命週期長的車用產品。一則充分利用先進製程技術可降低成本的優點，以主流市場大量的特性來分攤研發費用; 二則以較長的產品生命週期來分攤研發費用。

(六)　企業形象改變對企業危機管理之影響及因應措施：

本公司重視並珍惜企業形象，秉持誠信是經營的基礎建構公司治理方針，並定期揭露財務資訊，落實資訊公開透明以維護股東權益。

(七)　進行併購之預期效益及可能風險及因應措施：

最近年度及年報刊印日止，本公司並無任何購併計畫。

(八)　擴充廠房之預期效益及可能風險及因應措施：

公司今年度無擴充廠房計劃。

(九)　進貨或銷貨集中所面臨之風險及因應措施：

本公司分別向數家不同之供應商採購原物料，封裝測試之代工廠商亦採分散策略，以確保產出無虞；本公司 103、104 年度最大銷售客戶佔當年度營收淨額比率分別為 10%及 14%，無銷貨集中單一客戶之風險。

(十)　董事、監察人或持超過百分之十之大股東，股權之大量移轉或更換對公司之影響風險及因應措施：

最近年度及年報刊印日止，本公司並無上述情形。

(十一)　經營權之改變對公司之影響風險及因應措施：

最近年度及年報刊印日止，本公司並無上述情形。

(十二)　訴訟或非訟事件，應列明公司及公司董事、監察人、總經理、實質負責人、持股比例超過百分之十之大股東及從屬公司已判決確定或尚在繫屬中之重大訴訟、非訟或行政爭訟事件，其結果可能對股東權益或證券價格有重大影響者，應揭露其系爭事實、標的金額、訴訟開始日期、主要涉訟當事人及截至年報刊印日止之處理情形：無。

(十三)　其他重要風險及因應措施：無

七、　其他重要事項：無。

玖、 特別記載事項

一、 最近年度關係企業相關資料

(一) 關係企業圖

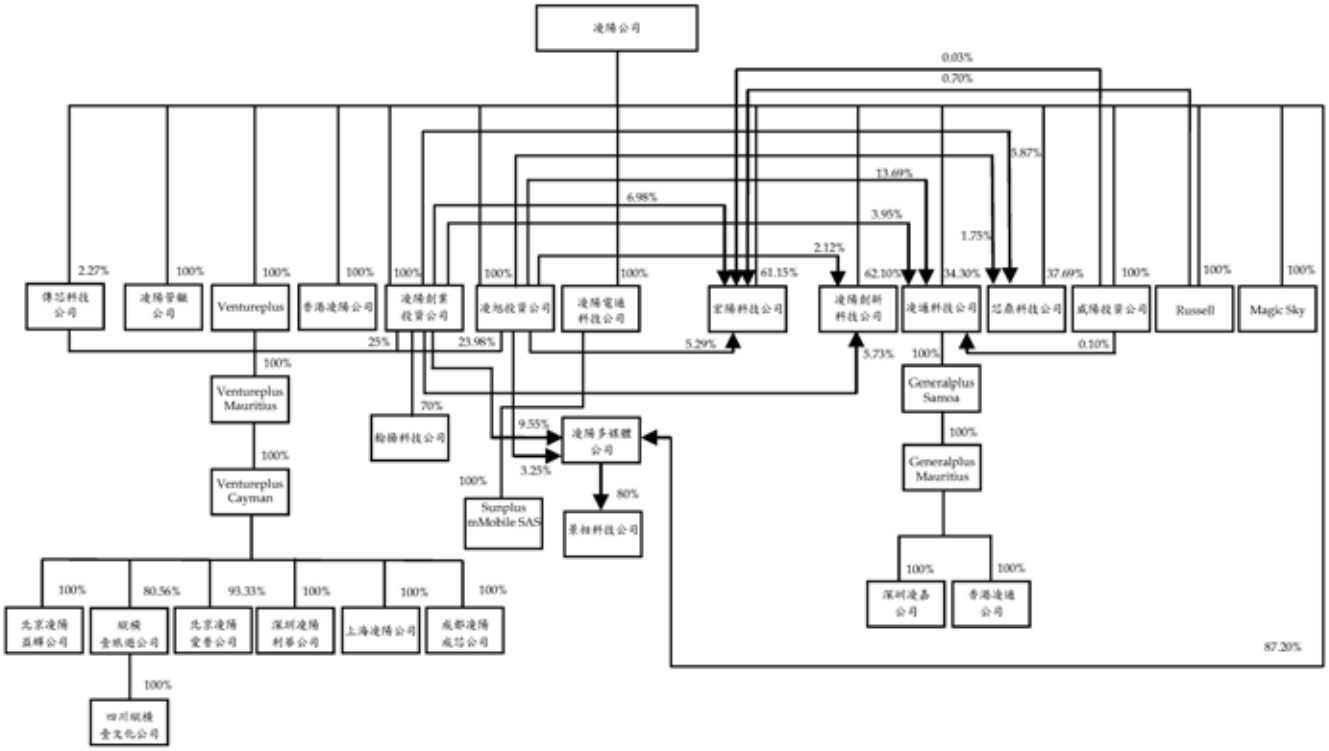

(二) 凌陽科技(股)公司各關係企業基本資料

104 年 12 月 31 日；單位：除另予註明者外，為新台幣仟元

企業名稱	設立日期	地址	實收資本額	主要營業或生產項目
香港凌陽科技有限公司	民國 82 年 08 月 31 日	香港九龍長沙灣道 833 號長沙灣廣場 1 期 8 樓 10 室	HK$11,075 仟元 (註一)	國際貿易
凌旭投資(股)公司	民國 87 年 07 月 02 日	新竹市東區公道五路二段 83 號 4F 之一	700,000	投資業務
Russell Holdings Limited	民國 87 年 03 月 11 日	Scotia Centre, 4th Floor, P.O. BOX 2804, George Town, Grand Cayman , Cayman Islands	US$14,760 仟元(註二)	海外財務投資
凌陽創業投資(股)公司	民國 88 年 11 月 20 日	新竹市東區公道五路二段 83 號 4F 之一	1,000,000	創業投資業
Ventureplus Group Inc.	民國 90 年 07 月 27 日	60 Market Square, P.O. Box 364, Belize City,Belize	2,628,372	投資業務
Ventureplus Mauritius Inc.	民國 90 年 08 月 02 日	Level 3, Alexander House,35 Cybercity,Ebene,Mauritius	2,628,372	投資業務

企業名稱	設立日期	地址	實收資本額	主要營業或生產項目
Ventureplus Cayman Inc.	民國 90 年 09 月 14 日	Floor 4,Willow House,Cricket Square,P O BOX 2804,Grand Cayman KY1-1112,Cayman Islands	2,628,372	投資業務
上海凌陽科技有限公司	民國 90 年 12 月 07 日	上海市張江高科技園區祖沖之路 1077 號	US$17,200 仟元(註二)	軟件開發、客戶技術服務及出租業務
凌陽利華科技(深圳)有限公司	民國 96 年 10 月 22 日	深圳市南山區科園路 1003 號軟體基地 2C 七、八、九樓	US$32,250 仟元(註二)	軟件開發及客戶技術服務
凌陽成芯科技(成都)有限公司	民國 97 年 01 月 08 日	成都市高新區天府四街 117、153 號 1 棟 1 樓 1 號	US$20,000 仟元(註二)	軟件開發及客戶技術服務
北京凌陽愛普科技有限公司	民國 97 年 10 月 06 日	北京市海淀區上地信息產業基地三街 1 號樓 3 層 A 段	RMB15,000 仟元(註三)	電子零組件銷售及資訊管理教育服務
縱橫壹旅遊科技（成都）有限公司	民國 100 年 2 月 18 日	成都市高新區天府軟件園 D 區 5 號樓 16 層	RMB29,250 仟元(註三)	系統服務及網站經營
四川縱橫壹文化傳播有限公司	民國 102 年 02 月 18 日	成都市高新區天府軟件園 D 區 5 號樓 16 層	RMB3,250 仟元(註三)	網站業務開發
北京凌陽益輝科技有限公司	民國 102 年 12 月 11 日	北京市海淀區上地信息產業基地三街 1 號樓 6 層 C 段	RMB27,000 仟元(註三)	軟件開發及技術服務
Magic Sky Limited	民國 99 年 09 月 22 日	Offshore Chambers, P.O. Box 217, Apia, Samoa	US$6,560 仟元(註二)	投資業務
宏陽科技(股)公司	民國 92 年 03 月 13 日	新竹科學工業園區新竹縣寶山鄉創新一路 19-1 號 6 樓	635,091	IC 設計
凌陽管理顧問(股)公司	民國 92 年 10 月 2 日	新竹市東區公道五路二段 83 號 4F 之一	5,000	管理顧問
威陽投資(股)公司	民國 93 年 02 月 13 日	新竹市東區公道五路二段 83 號 4F 之一	14,000	業務投資
凌通科技(股)公司	民國 93 年 03 月 30 日	新竹科學工業園區工業東四路 19 號	1,088,158	IC 設計
Generalplus International (Samoa) Inc.	民國 93 年 11 月 12 日	Offshore Chambers, P.O. Box 217, Apia, Samoa	US$19,090 仟元(註二)	投資業務

企業名稱	設立日期	地址	實收資本額	主要營業或生產項目
Generalplus (Mauritius) Inc.	民國 93 年 11 月 25 日	Level 3,Alexander House,35 Cybercity,Ebene Mauritius	US$19,090 仟元(註二)	投資業務
凌嘉科技(深圳)有限公司	民國 94 年 03 月 24 日	廣東省深圳市南山區學府路軟件產業基地 4 棟 C 座 7 樓	US$18,700 仟元(註二)	IC 產品應用開發、售後服務及市場研究調查
香港凌通科技有限公司	民國 96 年 03 月 21 日	香港九龍長沙灣道 833 號長沙灣廣場 1 期 8 樓 10 室	US$390 仟元(註二)	行銷
凌陽電通科技(股)公司	民國 95 年 12 月 20 日	新竹科學工業園區新竹縣寶山鄉創新一路 19-1 號	162,400	IC 設計
Sunplus mMobile SAS	民國 97 年 04 月 22 日	1 rue Montaigne,06400,Cannes, France	EUR237 仟元(註四)	IC 設計
凌陽創新科技(股)公司	民國 95 年 12 月 14 日	新竹科學工業園區新竹縣寶山鄉創新一路 19 號 3 樓	514,851	IC 設計
凌陽多媒體(股)公司	民國 96 年 04 月 18 日	新竹科學工業園區新竹縣寶山鄉創新一路 19-1 號	200,000	IC 設計
傳芯科技(股)公司	民國 96 年 09 月 29 日	新竹科學工業園區新竹縣寶山鄉創新一路 19-1 號 5 樓	400,000	IC 設計
芯鼎科技(股)公司	民國 98 年 12 月 23 日	新竹科學工業園區新竹縣寶山鄉創新一路 19-1 號	550,190	IC 設計
景相科技(股)公司	民國 103 年 10 月 27 日	新竹科學工業園區新竹縣寶山鄉創新一路 19-1 號	40,000	設計、買賣業

註一：民國104年底港幣兌台幣比率為1：4.235
註二：民國104年底美金兌台幣比率為1：32.825
註三：民國104年底人民幣兌台幣比率為1：4.995
註四：民國 104 年底歐元兌台幣比率為 1：35.88

(三) 整體關係企業經營業務所涵蓋之行業

企業名稱	主要營業或生產項目	往來分工情形
香港凌陽科技有限公司	國際貿易	不適用
凌旭投資(股)公司	投資業務	不適用
Russell Holdings Limited	海外財務投資	不適用
凌陽創業投資(股)公司	創業投資業	不適用
Ventureplus Group Inc.	投資業務	不適用
Ventureplus Mauritius Inc.	投資業務	不適用
Ventureplus Cayman Inc.	投資業務	不適用
上海凌陽科技有限公司	軟件開發、客戶技術服務及出租業務	本公司之大陸營運據點
凌陽利華科技(深圳)有限公司	軟件開發及客戶技術服務	本公司之大陸營運據點
凌陽成芯科技(成都)有限公司	軟件開發及客戶技術服務	本公司之大陸營運據點
北京凌陽愛普科技有限公司	電子零組件銷售及資訊管理教育服務	本公司之大陸營運據點
縱橫壹旅遊科技（成都）有限公司	系統服務及網站經營	本公司之大陸營運據點
四川縱橫壹文化傳播有限公司	網站業務開發	本公司之大陸營運據點
北京凌陽益輝科技有限公司	軟件開發技術服務	本公司之大陸營運據點
Magic Sky Limited	投資業務	不適用
宏陽科技(股)公司	IC 設計	策略子公司
凌陽管理顧問(股)公司	管理顧問	不適用
威陽投資(股)公司	投資業務	不適用
凌通科技(股)公司	IC 設計	策略子公司
Generalplus International (Samoa) Inc.	投資業務	不適用
Generalplus (Mauritius) Inc.	投資業務	不適用
凌嘉科技(深圳)有限公司	IC 產品應用開發、售後服務及市場研究調查	不適用
香港凌通科技有限公司	行銷	不適用
凌陽電通科技(股)公司	IC 設計	策略子公司
Sunplus mMobile SAS	IC 設計	不適用
凌陽創新科技(股)公司	IC 設計	策略子公司
凌陽多媒體(股)公司	IC 設計	策略子公司
傳芯科技(股)公司	IC 設計	合資企業
芯鼎科技(股)公司	IC 設計	策略子公司
景相科技(股)公司	軟體開發、買賣業	策略孫公司

(四) 凌陽科技(股)公司各關係企業董事、監察人及總經理資料

104 年 12 月 31 日

企業名稱	職稱	姓名或代表人	持有股份	
			股數(股)	持股比例
香港凌陽科技有限公司		凌陽科技(股)公司	HK11,075 仟元 (註一)	100% (註一)
	董事長	代表人：黃洲杰	-	-
	董事	謝名誠	-	-
凌旭投資(股)公司		凌陽科技(股)公司	70,000,000	100%
	董事長	代表人：黃洲杰	-	-
	董事	沈文義	-	-
	董事	王淑蘭	-	-
	監察人	蘇國欽	-	-
Russell Holdings Limited		凌陽科技(股)公司	US$14,760 仟元 (註一)	100% (註一)
	董事長	代表人：黃洲杰	-	-
凌陽創業投資(股)公司		凌陽科技(股)公司	100,000,000	100%
	董事長	代表人：黃洲杰	-	-
	董事	沈文義	-	-
	董事	王淑蘭	-	-
	監察人	蘇國欽	-	-
Ventureplus Group Inc.		凌陽科技(股)公司	2,628,372 仟元 (註一)	100% (註一)
	董事長	代表人：黃洲杰	-	-
Ventureplus Mauritius Inc.		Ventureplus Group Inc.	2,628,372 仟元 (註一)	100% (註一)
	董事長	代表人：黃洲杰	-	-
Ventureplus Cayman Inc.		Ventureplus Mauritius Inc.	2,628,372 仟元 (註一)	100% (註一)
	董事長	代表人：黃洲杰	-	-
上海凌陽科技有限公司		Ventureplus Cayman Inc.	US$17,200 仟元 (註一)	100% (註一)
	董事長	代表人：黃洲杰	-	-
	董事兼總經理	王再得	-	-
	董事	黃堂益	-	-
	監事	王淑蘭	-	-
凌陽利華科技(深圳)有限公司		Ventureplus Cayman Inc.	US$32,250 仟元 (註一)	100% (註一)
	董事長	代表人：黃洲杰	-	-
	總經理	黃堂益	-	-
	監事	王淑蘭	-	-
凌陽成芯科技(成都)有限公司		Ventureplus Cayman Inc.	US$20,000 仟元 (註一)	100% (註一)
	董事長	代表人：黃洲杰	-	-
	總經理	張成才	-	-
	監事	王淑蘭	-	-

北京凌陽愛普科技有限公司		Ventureplus Cayman Inc.	RMB10,000 仟元及 USD586 仟元 (註一)	93.33% (註一)
	董事長	代表人：黃洲杰	-	-
	董事	李桓瑞	-	-
	董事兼總經理	羅亞非	RMB438 仟元	2.92%
	監事	王淑蘭	-	-
縱橫壹旅遊科技(成都）有限公司		Ventureplus Cayman Inc.	RMB23,563 仟元 (註一)	80.56% (註一)
	董事長	代表人： 黃洲杰	-	-
	董事兼總經理	張成才	-	-
	董事	劉宇倫	-	-
	監事	王淑蘭	-	-
四川縱橫壹文化傳播有限公司		縱橫壹旅遊科技（成都）有限公司	RMB3,250 仟元 (註一)	100% (註一)
	執行董事兼總經理	代表人：張成才	-	-
	監事	蔣曉玲	-	-
北京凌陽益輝科技有限公司		Ventureplus Cayman Inc.	RMB27,000 仟元 (註一)	100% (註一)
	董事長兼總經理	代表人：黃洲杰	-	-
	董事	沈文義	-	-
	董事	王淑蘭	-	-
	監事	邱琦瑛	-	-
Magic Sky Limited		凌陽科技(股)公司	US$6,560 仟元 (註一)	100% (註一)
	董事長	代表人：黃洲杰	-	-
宏陽科技(股)公司		凌陽科技（股）公司	38,836,391	61.15%
	董事長兼總經理	代表人：黃洲杰	-	-
	董事	詹文雄	-	-
	董事	凌陽創業投資（股）公司	4,430,654	6.98%
		代表人：沈文義	-	-
	獨立董事	林德嘉	-	-
	獨立董事	徐堯慶	-	-
	監察人	陳昭賢	-	-
	監察人	呂文輝	650,000	1.02%
凌陽管理顧問(股)公司		凌陽科技(股)公司	500,000	100%
	董事長	代表人：黃洲杰	-	-
	董事	沈文義	-	-
	董事	王淑蘭	-	-
	監察人	蘇國欽	-	-
威陽投資(股)公司		凌陽科技(股)公司	1,400,000	100%
	董事長	代表人：黃洲杰	-	-
	董事	沈文義	-	-
	董事	王淑蘭	-	-
	監察人	蘇國欽	-	-
凌通科技(股)公司		凌陽科技（股）公司	37,324,304	34.30%
	董事長	代表人：黃洲杰	-	-
	董事兼總經理	王世榮	500,000	0.46%
	董事兼副董事長	朱厚憲	1,266,752	1.16%

	董事	劉溪鶴	-	-
	獨立董事	柴佳明	-	-
	獨立董事	賴廼欣	-	-
	獨立董事	陳進明	-	-
Generalplus International (Samoa) Inc.		凌通科技(股)公司	US$19,090 仟元 (註一)	100% (註一)
	董事長	代表人：黃洲杰	-	-
Generalplus (Mauritius) Inc.		Generalplus International (Samoa) Inc.	US$19,090 仟元 (註一)	100% (註一)
	董事長	代表人：黃洲杰	-	-
凌嘉科技(深圳)有限公司		Generalplus (Mauritius) Inc.	US$18,700 仟元 (註一)	100% (註一)
	董事長	代表人：黃洲杰	-	-
香港凌通科技有限公司		Generalplus (Mauritius) Inc.	US$390 仟元 (註一)	100% (註一)
	董事長	代表人：盧漢華	-	-
凌陽電通科技(股)公司		凌陽科技(股)公司	16,240,000	100%
	董事長	代表人：黃洲杰	-	-
	董事	沈文義	-	-
	董事	王淑蘭	-	-
	監察人	劉宇倫	-	-
Sunplus mMobile SAS	董事長	劉宇倫	EUR237 仟元 (註一)	100% (註一)
凌陽創新科技(股)公司		凌陽科技(股)公司	31,449,751	62.1%
	董事長	代表人：黃洲杰	-	-
	董事	王淑蘭	-	-
	董事	沈文義	-	-
	董事兼總經理	龔執豪	2,400,398	4.67%
	董事	凌旭投資(股)公司	1,074,664	2.12%
	監察人	邱琦瑛	527,880	1.05%
	監察人	李文欽	-	-
凌陽多媒體(股)公司		凌陽科技(股)公司	17,440,723	87.20%
	董事長兼總經理	代表人：黃洲杰	-	-
	董事	沈文義	-	-
	董事	王淑蘭	-	-
	監察人	凌旭投資(股)公司	650,185	4.33%
傳芯科技(股)公司		凌陽科技(股)公司	908,492	2.27%
	董事長兼總經理	代表人：黃洲杰	-	-
	董事	王淑蘭	-	-
		矽統科技(股)公司	3,500,000	8.75%
	董事	代表人：簡誠謙	-	-
	董事	蘇銘華	-	-
	監察人	凌陽創業投資(股)公司	10,000,642	25.00%
	監察人	永基投資(股)公司	16,000,000	40.00%
		代表人：許哲嘉	-	-

芯鼎科技(股)公司		凌陽科技(股)公司	20,734,546	37.69%
	董事長兼總經理	代表人：黃洲杰	-	-
	董事	詹文雄	-	-
	董事	蔡文彬	-	-
	董事	凌旭投資(股)公司	964,545	1.75%
	董事	佳奈投資(股)公司	10,000	0.02%
	監察人	邱琦瑛	-	-
	監察人	凌陽創業投資(股)公司	3,231,818	5.88%
景相科技(股)公司		凌陽多媒體(股)公司	3,200,000	80%
	董事長兼總經理	代表人：黃洲杰	-	-
	董事	沈文義	-	-
	董事	王淑蘭	-	-
	監察人	陳美娟	-	-

註一：被投資公司非股份有限公司，故填列出資額及出資比例。

(五) 推定為有控制與從屬關係者其相同股東資料：無。

(六) 凌陽科技(股)公司各關係企業營運概況

104 年 12 月 31 日；單位:除每股(損失)盈餘外，為新台幣仟元

企業名稱	實收資本額	資產總值	負債總額	淨值	營業收入	營業利益	本期損益(稅後)	每股(損失)盈餘(元)(稅後)
香港凌陽科技有限公司	46,903	321	461	(140)	1,065	(606)	(4,384)	不適用
凌旭投資(股)公司	700,000	977,683	38,406	939,277	622,316	192,360	191,702	2.74
Russell Holdings Limited	484,497	291,597	162	291,435	0	(66,602)	(65,375)	不適用
凌陽創業投資(股)公司	1,000,000	846,970	32,764	814,206	284,922	167,064	170,634	1.71
Ventureplus Group Inc.	2,628,372	1,699,982	0	1,699,982	0	(184,570)	(184,570)	不適用
Ventureplus Mauritius Inc.	2,628,372	1,699,961	0	1,699,961	0	(184,571)	(184,570)	不適用
Ventureplus Cayman Inc.	2,628,372	1,771,189	71,252	1,699,937	0	(181,744)	(184,571)	不適用
上海凌陽科技有限公司	564,590	558,267	44,839	513,428	149,853	34,574	37,803	不適用
凌陽利華科技(深圳)有限公司	1,058,606	995,570	105,351	890,219	209,668	(38,455)	(31,082)	不適用
凌陽成芯科技(成都)有限公司	656,500	1,372,466	1,123,387	249,079	146,414	(22,529)	(75,789)	不適用

企業名稱	實收資本額	資產總值	負債總額	淨值	營業收入	營業利益	本期損益(稅後)	每股(損失)盈餘(元)(稅後)
北京凌陽愛普科技有限公司	74,925	102,159	76,148	26,011	207,364	(52,497)	(45,156)	不適用
縱橫壹旅遊科技(成都)有限公司	146,104	22,375	94,411	(72,036)	30,716	(43,088)	(54,704)	不適用
四川縱橫壹文化傳播有限公司	16,234	1,425	1,674	(249)	0	(5,580)	(5,472)	不適用
北京凌陽益輝科技有限公司	134,865	93,059	10,143	82,916	32,100	(31,301)	(29,854)	不適用
翰揚科技(股)有限公司	6,000	2,544	0	2,544	0	0	0	不適用
Magic Sky Limited	215,332	251	0	251	0	(6,374)	(6,374)	不適用
宏陽科技(股)公司	635,091	199,926	23,265	176,661	134,817	(8,450)	(1,000)	(0.02)
凌陽管理顧問(股)公司	5,000	4,061	0	4,061	0	(58)	(31)	(0.06)
威陽投資(股)公司	14,000	14,803	20	14,783	1,574	1,525	1,558	1.11
凌通科技(股)公司	1,088,158	2,897,940	760,073	2,137,867	3,081,376	426,853	388,158	3.57
Generalplus International (Samoa) Inc.	626,629	501,343	0	501,343	7,706	7,706	7,706	不適用
Generalplus (Mauritius) Inc.	626,629	501,341	0	501,341	7,706	7,706	7,706	不適用
凌嘉科技(深圳)有限公司	613,828	515,218	17,630	497,588	96,781	4,541	10,429	不適用
香港凌通科技有限公司	12,801	6,145	2,412	3,733	14,152	(2,723)	(2,723)	不適用
凌陽電通科技(股)公司	162,400	32,493	120	32,373	8,220	7,387	7,480	0.46
Sunplus mMobile SAS	8,504	11,740	9,440	2,300	0	(23)	(23)	不適用
凌陽創新科技(股)公司	514,851	1,022,959	176,150	846,809	757,834	3,854	3,280	0.07
凌陽多媒體(股)公司	200,000	43,207	7,801	35,406	264	(29,989)	(45,750)	(2.29)
傳芯科技(股)公司	400,000	938,800	353,473	585,327	1,039,015	(18,029)	460,948	1.15
芯鼎科技(股)公司	550,190	883,677	223,889	659,788	1,163,023	128,300	136,448	2.48
景相科技(股)公司	40,000	27,554	15,256	12,298	16	(26,191)	(22,508)	(5.63)

(七) 關係企業合併財務報表

關係企業合併財務報表聲明書

一、本公司民國 104 年度之關係企業合併財務報表，係依「關係企業合併營業報告書關係企業合併財務報表及關係報告書編製準則」、相關法令及一般公認會計原則編製。

二、本公司編製之關係企業合併財務報表無虛偽或隱匿之情事。

特此聲明

公司名稱：凌陽科技股份有限公司

負責人：黃 洲 杰

中 華 民 國 105 年 3 月 23 日

關係企業合併財務報表會計師複核報告

凌陽科技股份有限公司　公鑒：

凌陽科技股份有限公司及其從屬公司民國 104 年 12 月 31 日之關係企業合併資產負債表，暨民國 104 年 1 月 1 日至 12 月 31 日之合併綜合損益表，業經本會計師依照「關係企業合併財務報告複核要點」，採行必要複核程序予以複核竣事。由於本會計師並未依照一般公認審計準則查核，因是無法對上開關係企業合併財務報表之整體是否允當表達表示意見。

依本會計師之複核結果，並未發現第一段所述凌陽科技股份有限公司及其從屬公司民國 104 年度之關係企業合併財務報表有違反「關係企業合併營業報告書關係企業合併財務報表及關係報告書編製準則」、相關法令規定及一般公認會計原則而須做重大修正或調整情事。

勤業眾信聯合會計師事務所

會計師　葉東煇　　會計師　黃樹傑

行政院金融監督管理委員會核准文號
金管證審字第 0980032818 號

財政部證券暨期貨管理委員會核准文號
台財證六字第 0920123784 號

中華民國 105 年 3 月 23 日

凌陽科技股份有限公司及其從屬公司

關係企業合併資產負債表

民國 104 年 12 月 31 日

單位：新台幣仟元

代碼	資產	金額	%
	流動資產		
1100	現金及約當現金（附註四及六）	$ 5,006,881	31
1110	透過損益按公允價值衡量之金融資產－流動（附註四及七）	24,200	-
1125	備供出售金融資產－流動（附註四及八）	961,646	6
1147	無活絡市場之債券投資－流動（附註四及九）	15,389	-
1170	應收票據及帳款淨額（附註四、五及十一）	1,863,117	11
1200	其他應收款項	33,732	-
130X	存貨（附註四、五及十二）	1,284,707	8
1470	其他流動資產（附註十九）	438,550	3
11XX	流動資產總計	9,628,222	59
	非流動資產		
1523	備供出售金融資產－非流動（附註四及八）	1,518,898	10
1543	以成本衡量之金融資產－非流動（附註四及十）	528,590	3
1550	採用權益法之投資（附註四、五、十及十五）	339,023	2
1600	不動產、廠房及設備（附註四、五及十六）	3,563,095	22
1760	投資性不動產（附註四、五及十七）	257,070	2
1780	無形資產（附註四、五及十八）	193,481	1
1840	遞延所得稅資產（附註四、五及二八）	39,485	-
1990	其他非流動資產（附註十九）	154,161	1
15XX	非流動資產合計	6,593,803	41
1XXX	資產總計	$ 16,222,025	100

代碼	負債及權益	金額	%
	流動負債		
2100	短期借款（附註二十）	$ 646,093	4
2170	應付票據及帳款（附註二一）	712,548	5
2230	本期所得稅負債（附註四及二八）	54,096	-
2250	負債準備－流動（附註四及二二）	15,339	-
2320	一年內到期之長期借款（附註四及二十）	619,678	4
2313	遞延收入（附註四、二三及三一）	1,819	-
2399	其他流動負債－其他（附註二三）	1,028,970	6
21XX	流動負債總計	3,078,543	19
	非流動負債		
2540	長期借款（附註四、二十及三七）	1,256,373	8
2640	淨確定福利負債－非流動（附註四及二四）	98,425	1
2645	存入保證金（附註三三）	202,181	1
2630	遞延收入－非流動（附註四、二三及三一）	74,591	-
2670	其他負債（附註二三）	1,339	-
25XX	非流動負債總計	1,632,909	10
2XXX	負債總計	4,711,452	29
	歸屬於本公司業主之權益		
	股本（附註二五）		
3110	普通股股本	5,919,949	36
3200	資本公積（附註四及二五）	897,317	6
	保留盈餘（附註二五）		
3310	法定盈餘公積	1,831,596	11
3320	特別盈餘公積	17,833	-
3350	未分配盈餘	595,226	4
3400	其他權益項目（附註四及二五）	331,492	2
3500	庫藏股票（附註四、二五及三七）	(63,401)	-
31XX	本公司業主之權益合計	9,530,012	59
36XX	非控制權益（附註四及二五）	1,980,561	12
3XXX	權益總計	11,510,573	71
	負債與權益總計	$ 16,222,025	100

後附之附註係本關係企業合併財務報表之一部分。

董事長：黃洲杰　　經理人：黃洲杰　　會計主管：鄭淑貞

凌陽科技股份有限公司及其從屬公司

關係企業合併綜合損益表

民國 104 年 1 月 1 日至 12 月 31 日

單位：新台幣仟元，惟
每股純益為元

代　碼		金　　額	%
4000	營業收入淨額（附註四及二六）	$ 9,406,500	100
5000	營業成本（附註十二、二四及二七）	5,680,651	60
5900	營業毛利	3,725,849	40
	營業費用（附註二四、二七及三六）		
6100	銷售費用	427,289	5
6200	管理費用	659,436	7
6300	研究發展費用	2,065,569	22
6000	合　　計	3,152,294	34
6500	其他收益及費損淨額	1,606	-
6900	營業淨利	575,161	6
	營業外收入及支出（附註四及二七）		
7010	其他收入	590,093	6
7020	其他利益及損失	19,324	-
7050	財務成本	(40,003)	-
7060	採用權益法認列之關聯企業及合資損益份額（附註十五）	18,145	-
7000	合　　計	587,559	6
7900	稅前淨利	1,162,720	12
7950	所得稅費用（附註四及二八）	81,882	1
8000	繼續營業單位本期淨利	1,080,838	11
8100	停業單位損失（附註十三）	(27,845)	-
8200	本年度淨利	1,052,993	11

（接次頁）

（承前頁）

代　碼		金　　額	%
	其他綜合損益（附註四及二五）		
8310	不重分類至損益之項目：		
8311	確定福利計畫再衡量數	($ 3,686)	-
8360	後續可能重分類至損益之項目：		
8361	國外營運機構財務報表換算之兌換差額	(26,801)	-
8362	備供出售金融資產未實現損益	53,414	-
8370	採用權益法認列之關聯企業其他綜合損益份額	(4,645)	-
8300	本年度其他綜合損益稅後淨額	18,282	-
8500	本年度綜合損益總額	$ 1,071,275	11
	淨利歸屬於：		
8610	本公司業主	$ 589,348	6
8620	非控制權益	463,645	5
8600		$ 1,052,993	11
	綜合損益總額歸屬於：		
8710	本公司業主	$ 609,203	6
8720	非控制權益	462,072	5
8700		$ 1,071,275	11
	每股純益（附註二九）		
	來自繼續營業單位及停業單位		
9750	基　本	$ 1.00	
9850	稀　釋	$ 1.00	
	來自繼續營業單位		
9710	基　本	$ 1.05	
9810	稀　釋	$ 1.05	

後附之附註係本關係企業合併財務報表之一部分。

董事長：黃洲杰　　經理人：黃洲杰　　會計主管：鄭淑貞

凌陽科技股份有限公司及其從屬公司

關係企業合併財務報表附註

民國 104 年 1 月 1 日至 12 月 31 日

（除另註明外，金額以新台幣仟元為單位）

一、公司沿革

凌陽科技股份有限公司（以下簡稱凌陽公司）於 79 年 8 月設立，並於 82 年 10 月遷入新竹科學工業園區，主要營業項目為各種積體電路及模組之設計、製造、測試及銷售，各種應用軟體及矽智財之研究、開發、銷售及各種積體電路之貿易及代理業務。凌陽公司股票自 89 年 1 月起於台灣證券交易所上市買賣。另凌陽公司部分普通股股票業已參與發行海外存託憑證，自 90 年 3 月起於倫敦證券交易所掛牌上市（參閱附註二五）。

截至 104 年 12 月底止，凌陽公司與從屬公司（以下合稱本公司）之投資關係及持股比例如下：

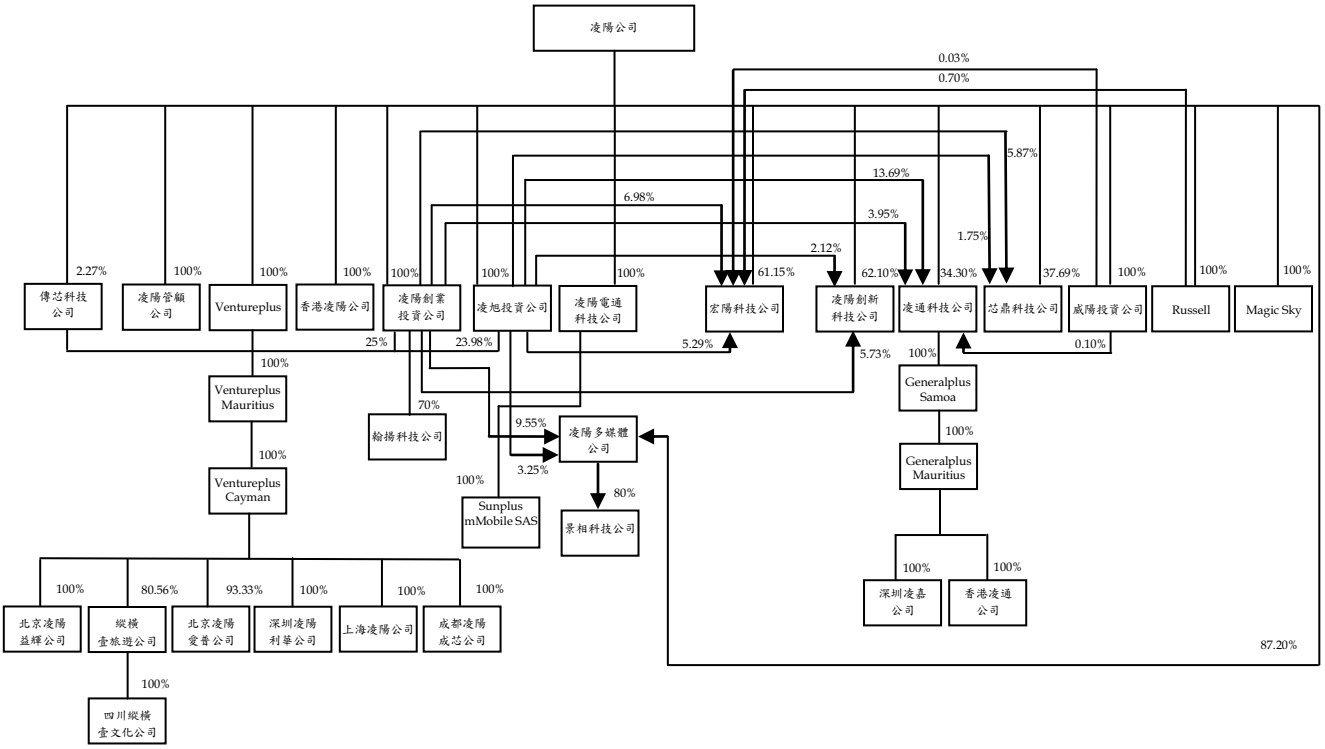

凌陽公司之從屬公司中，凌陽電通科技公司、芯鼎科技公司、凌陽多媒體公司、凌陽創新科技公司及 Sunplus mMobile SAS 主要從事於各種積體電路、積體電路模組、應用軟體、矽智財及數位相機晶片等產品之研究、開發、設計、製造及銷售；上海凌陽公司主要從事軟件開發、客戶技術服務及出租業務；深圳凌陽利華公司、成都凌陽成芯公司及北京凌陽益輝公司主要從事軟件開發及客戶技術服務；北京凌陽愛普公司主要從事電子零組件銷售及資訊管理教育服務業務；縱橫壹旅遊公司主要從事系統服務及網站經營業務；四川縱橫壹文化公司主要事從事網站業務開發；翰揚科技公司主要從事電子資訊供應服務、產品設計之研發、銷售及代理業務；景相科技公司主要從事影像傳輸及顯示積體電路、影像傳輸及顯示積體電路模組、影像傳輸及顯示商用應用軟體之研發、開發、製造及銷售；宏陽科技公司主要從事光儲存晶片及系統晶片之產品研發、應用服務及銷售；凌通科技公司主要從事高階積體電路產品之研發、開發、設計、製造及銷售；深圳凌嘉公司主要從事 IC 產品應用開發、售後服務及市場研究調查；香港凌通公司主要從事 IC 產品銷售及服務業務；香港凌陽公司主要從事國際貿易業務，其餘從屬公司均主要從事於投資業務。

本合併財務報告係以本公司之功能性貨幣新台幣表達。

二、通過財務報告之日期及程序

本合併財務報告於 105 年 3 月 23 日經董事會核准並通過發布。

三、新發布及修訂準則及解釋之適用

(一) 首次適用修正後之證券發行人財務報告編製準則及經金管會認可之 2013 年版國際財務報導準則（IFRS）、國際會計準則（IAS）、解釋（IFRIC）及解釋公告（SIC）

依據金融監督管理委員會（以下稱「金管會」）發布之金管證審字第 1030029342 號及金管證審字第 1030010325 號函，凌陽公司及由凌陽公司所控制個體（以下稱「本公司」）自 104 年起開始適用業經國際會計準則理事會（IASB）發布且經金管會認可之 2013 年版

IFRS、IAS、IFRIC 及 SIC（以下稱「IFRSs」）及相關證券發行人財務報告編製準則修正規定。

除下列說明外，適用修正後之證券發行人財務報告編製準則修正規定將不致造成本公司會計政策之重大變動：

1. IFRS 10「合併財務報表」

   此準則取代 IAS 27「合併及單獨財務報表」，同時亦取代 SIC 12「合併：特殊目的個體」。本公司考量對其他個體是否具控制，據以決定應納入合併之個體。當本公司有(i)對被投資者之權力、(ii)因對被投資者之參與而產生變動報酬之暴險或權利，且(iii)使用其對被投資者之權力以影響該等報酬金額之能力時，則本公司對被投資者具控制。此外，針對較為複雜之情況下投資者是否具控制之判斷，新準則提供較多指引。

2. IFRS 11「聯合協議」

   此準則取代 IAS 31「合資權益」及 SIC 13「聯合控制個體－合資控制者之非貨幣性投入」。本公司依照協議中各方之權利及義務，將聯合協議區分為聯合營運或合資。本公司對合資係採權益法。適用新準則前，本公司係將聯合協議區分為聯合控制個體、聯合控制資產及聯合控制營運，對聯合控制個體之權益係以權益法處理。

3. IFRS 12「對其他個體之權益之揭露」

   IFRS 12 針對子公司、聯合協議、關聯企業及未納入合併報表之結構型個體之權益規定較為廣泛之揭露內容。本公司適用 IFRS 12 之揭露，請參閱附註十四及十五。

4. IAS 28「投資關聯企業及合資」之修訂

   依修訂之準則規定，本公司僅將符合分類為待出售條件之投資關聯企業轉列為待出售，未分類為待出售之任何股權繼續採權益法。適用該修訂前，當投資關聯企業符合分類為待出售條件時，本公司係將投資關聯企業全數轉列待出售，並全數停止採用權益法。

依照修訂之準則規定，當對合資之投資成為對關聯企業之投資時，本公司應持續適用權益法而不對剩餘之權益作再衡量。適用該修訂前，當本公司喪失聯合控制時，應以公允價值衡量其對原聯合控制個體之剩餘投資，剩餘投資公允價值及處分聯合控制個體所得之價款合計數與喪失控制當日之投資帳面金額兩者之差額應計入損益。

5. IFRS 13「公允價值衡量」

IFRS 13 提供公允價值衡量指引，該準則定義公允價值、建立衡量公允價值之架構，並規定公允價值衡量之揭露。此外，該準則規定之揭露內容較為廣泛，例如，適用 IFRS 13 前，準則僅要求以公允價值衡量之金融工具須按公允價值三層級揭露，而依照 IFRS 13 規定，適用該準則之所有資產及負債皆須提供前述揭露。

IFRS 13 之衡量規定係自 104 年起推延適用。相關揭露請參閱附註三五。

6. IAS 1 之修正「其他綜合損益項目之表達」

依修正之準則規定，其他綜合損益項目須按性質分類且分組為(1)不重分類至損益之項目及(2)後續可能重分類至損益之項目。相關所得稅亦應按相同基礎分組。適用該修正規定前，並無上述分組之強制規定。

本公司於 104 年追溯適用上述修正規定，不重分類至損益之項目包含確定福利計畫之精算損益及採權益法認列之關聯企業（與合資）精算損益份額。後續可能重分類至損益之項目包含國外營運機構財務報表換算之兌換差額及備供出售金融資產未實現利益（損失）暨採用權益法之關聯企業及合資之其他綜合損益份額（除確定福利之精算損益份額外）。惟適用上述修正並不影響本年度淨利、本年度稅後其他綜合損益及本年度綜合損益總額。

7. IAS 19 之修正「員工福利」

該修訂準則規定確定福利義務變動及計畫資產公允價值變動係於發生時認列，因而排除過去得按「緩衝區法」處理之選擇，並加速前期服務成本之認列。該修訂規定所有確定福利計畫再衡量數將立即認列於其他綜合損益，俾使已認列之淨退休金資產或負債反映計畫短絀或剩餘之整體價值。

此外，「淨利息」取代適用修訂準則前之利息成本及計畫資產之預期報酬，並以淨確定福利負債（資產）乘以折現率決定淨利息。修訂後 IAS 19 除了改變確定福利成本之表達，並規定更廣泛之揭露。

首次適用修訂後 IAS 19 時，因追溯適用產生 102 年 12 月 31 日（含）以前之累積員工福利成本變動數係調整 103 年 1 月 1 日淨確定福利負債及保留盈餘。此外，本公司選擇不揭露 103 年比較期間之確定福利義務敏感度分析。

104 年度影響彙總如下：

資產、負債及權益之影響	104年12月31日
淨確定福利負債增加	$ 28
未分配盈餘減少	($ 36)
非控制權益增加	8
權益減少	($ 28)

綜合損益之影響	104年度
營業費用增加	$ 28
本年度淨利減少	$ 28
淨利減少歸屬於：	
本公司業主	($ 36)
非控制權益	8
	($ 28)

資產、負債及權益之影響	重編前金額	首次適用之調整	重編後金額
103 年 12 月 31 日			
其他流動資產	$ 236,517	($ 18)	$ 236,499
資產影響	$15,016,319	($ 18)	$15,016,301
應計退休金負債	$ 105,889	$ 2,216	$ 108,105
負債影響	$ 4,030,759	$ 2,216	$ 4,032,975
保留盈餘	$ 410,595	($ 1,985)	$ 408,610
資本公積	936,044	7	936,051
非控制權益	1,659,264	(256)	1,659,008
	$ 3,005,903	($ 2,234)	$ 3,003,669
權益影響	$10,985,560	($ 2,234)	$10,983,326

8. IFRS 7 之修正「揭露－金融資產及金融負債之互抵」

該修正規定須揭露關於受可執行淨額交割總約定或類似協議規範之金融工具之抵銷權及相關協議（例如提供擔保之協議）之資訊。相關揭露請參閱附註三五。

9. IAS 32 之修正「金融資產及金融負債之互抵」

該修正闡明關於金融資產與金融負債互抵之規定，特別說明「目前有法律上可執行之權利將所認列之金額互抵」及「意圖以淨額基礎交割或同時實現資產及清償負債」之條件。

10. 「2009-2011 週期之年度改善」

2009-2011 週期之年度改善修正 IFRS 1「首次採用 IFRSs」、IAS 1「財務報表之表達」、IAS 16「不動產、廠房及設備」、IAS 32「金融工具：表達」及 IAS 34「期中財務報導」等準則。

IAS 1 之修正係闡明，於追溯適用會計政策、追溯重編財務報表之項目，或重分類其財務報表之項目，且前述事項對前一期期初之資產負債表資訊具重大影響時，本公司應列報前一期期初之資產負債表，但無須提供前一期期初之附註資訊。

IAS 16 之修正係闡明，符合不動產、廠房及設備定義之備用零件、備用設備及維修設備應依 IAS 16 認列，其餘不符合不動產、廠房及設備定義者，係認列為存貨。

IAS 32 之修正闡明，分配予業主及權益交易之交易成本之相關所得稅係按 IAS 12「所得稅」處理。

IAS 34 之修正闡明，若部門負債總額之衡量金額係定期提供予本公司主要營運決策者且前一年度財務報表對該應報導部門揭露之金額間存有重大變動，應於期中財務報告揭露該衡量金額。

(二) IASB 已發布但尚未經金管會認可之 IFRSs

本公司未適用下列業經 IASB 發布但未經金管會認可之 IFRSs。金管會於 105 年 3 月 10 日公布自 106 年起開始適用之認可 IFRSs 公報範圍，為 IASB 於 105 年 1 月 1 日前發布，並於 106 年 1 月 1 日生效之 IFRSs（不含 IFRS 9「金融工具」及 IFRS 15「客戶合約之收入」等尚未生效或尚未確定生效日期之 IFRSs）。此外，金管會並宣布我國公開發行公司應自 107 年起開始適用 IFRS 15。截至本合併財務報告通過發布日止，金管會尚未發布前述新發布／修正／修訂準則及解釋以外之其他準則生效日。

新發布／修正／修訂準則及解釋	IASB 發布之生效日(註1)
「2010-2012 週期之年度改善」	2014 年 7 月 1 日（註 2）
「2011-2013 週期之年度改善」	2014 年 7 月 1 日
「2012-2014 週期之年度改善」	2016 年 1 月 1 日（註 3）
IFRS 9「金融工具」	2018 年 1 月 1 日
IFRS 9 及 IFRS 7 之修正「強制生效日及過渡揭露」	2018 年 1 月 1 日
IFRS 10 及 IAS 28 之修正「投資者與其關聯企業或合資間之資產出售或投入」	未　　定
IFRS 10、IFRS 12 及 IAS 28 之修正「投資個體：合併報表例外規定之適用」	2016 年 1 月 1 日
IFRS 11 之修正「聯合營運權益之取得」	2016 年 1 月 1 日
IFRS 14「管制遞延帳戶」	2016 年 1 月 1 日
IFRS 15「客戶合約之收入」	2018 年 1 月 1 日
IFRS 16「租賃」	2019 年 1 月 1 日
IAS 1 之修正「揭露倡議」	2016 年 1 月 1 日
IAS 7 之修正「揭露倡議」	2017 年 1 月 1 日

（接次頁）

（承前頁）

新發布／修正／修訂準則及解釋	IASB發布之生效日(註1)
IAS 12之修正「未實現損失之遞延所得稅資產之認列」	2017年1月1日
IAS 16及IAS 38之修正「可接受之折舊及攤銷方法之闡釋」	2016年1月1日
IAS 16及IAS 41之修正「農業：生產性植物」	2016年1月1日
IAS 19之修正「確定福利計畫：員工提撥金」	2014年7月1日
IAS 36之修正「非金融資產可回收金額之揭露」	2014年1月1日
IAS 39之修正「衍生工具之合約更替及避險會計之繼續」	2014年1月1日
IFRIC 21「公課」	2014年1月1日

註1：除另註明外，上述新發布／修正／修訂準則或解釋係於各該日期以後開始之年度期間生效。

註2：給與日於2014年7月1日以後之股份基礎給付交易開始適用IFRS 2之修正；收購日於2014年7月1日以後之企業合併開始適用IFRS 3之修正；IFRS 13於修正時即生效。其餘修正係適用於2014年7月1日以後開始之年度期間。

註3：除IFRS 5之修正推延適用於2016年1月1日以後開始之年度期間外，其餘修正係追溯適用於2016年1月1日以後開始之年度期間。

除下列說明外，適用上述新發布／修正／修訂準則或解釋將不致造成本公司會計政策之重大變動：

1. IFRS 9「金融工具」

<u>金融資產之認列及衡量</u>

就金融資產方面，所有原屬於IAS 39「金融工具：認列與衡量」範圍內之金融資產後續衡量係以攤銷後成本衡量或以公允價值衡量。IFRS 9對金融資產之分類規定如下。

本公司投資之債務工具，若其合約現金流量完全為支付本金及流通在外本金金額之利息，分類及衡量如下：

(1) 以收取合約現金流量為目的之經營模式而持有該金融資產，則該金融資產係以攤銷後成本衡量。此類金融資產後

續係按有效利率認列利息收入於損益，並持續評估減損，減損損益認列於損益。

(2) 藉由收取合約現金流量與出售金融資產而達成目的之經營模式而持有該金融資產，則該金融資產係以透過其他綜合損益按公允價值衡量。此類金融資產後續係按有效利率認列利息收入於損益，並持續評估減損，減損損益與兌換損益亦認列於損益，其他公允價值變動則認列於其他綜合損益。於該金融資產除列或重分類時，原先累積於其他綜合損益之公允價值變動應重分類至損益。

本公司投資非屬前述條件之金融資產，係以公允價值衡量，公允價值變動認列於損益。惟本公司得選擇於原始認列時，將非持有供交易之權益投資指定為透過其他綜合損益按公允價值衡量。此類金融資產除股利收益認列於損益外，其他相關利益及損失係認列於其他綜合損益，後續無須評估減損，累積於其他綜合損益之公允價值變動亦不重分類至損益。

金融資產之減損

IFRS 9 改採用「預期信用損失模式」認列金融資產之減損。以攤銷後成本衡量之金融資產、強制透過其他綜合損益按公允價值衡量之金融資產、應收租賃款、IFRS 15「客戶合約之收入」產生之合約資產或放款承諾及財務保證合約，係認列備抵信用損失。若前述金融資產之信用風險自原始認列後並未顯著增加，則其備抵信用損失係按未來 12 個月之預期信用損失衡量。若前述金融資產之信用風險自原始認列後已顯著增加且非低信用風險，則其備抵信用損失係按剩餘存續期間之預期信用損失衡量。但未包括重大財務組成部分之應收帳款必須按存續期間之預期信用損失衡量備抵信用損失。

此外，原始認列時已有信用減損之金融資產，本公司考量原始認列時之預期信用損失以計算信用調整後之有效利率，後續備抵信用損失則按後續預期信用損失累積變動數衡量。

2. IAS 36 之修正「非金融資產可回收金額之揭露」

IASB 於發布 IFRS 13「公允價值衡量」時，同時修正 IAS 36「資產減損」之揭露規定，導致本公司須於每一報導期間增加揭露資產或現金產生單位之可回收金額。本次 IAS 36 之修正係釐清本公司僅須於認列或迴轉減損損失當期揭露該等可回收金額。此外，若可回收金額係以現值法計算之公允價值減處分成本衡量，本公司須增加揭露所採用之折現率。

3. 2010-2012 週期之年度改善

2010-2012 週期之年度改善修正 IFRS 2「股份基礎給付」、IFRS 3「企業合併」及 IFRS 8「營運部門」等若干準則。

IFRS 2 之修正係改變既得條件及市價條件定義，並增列績效條件及服務條件定義。該修正釐清績效條件所訂之績效目標得按本公司或同一集團內另一個體之營運（非市價條件）或權益工具之市價（市價條件）設定。該績效目標之設定得與本公司整體或部分（例如某一部門）績效有關，而達成績效目標之期間則不得長於服務期間。此外，該修正並釐清股價指數目標因同時反映本公司本身與集團外其他企業之績效，故非屬績效條件。

IFRS 3 之修正係釐清企業合併之或有對價，無論是否為 IAS 39 或 IFRS 9 之適用範圍，應以公允價值衡量，公允價值變動係認列於損益。

IFRS 8 之修正係釐清若本公司將具有相似經濟特性之營運部門彙總揭露，應於合併財務報告揭露管理階層於運用彙總基準時所作之判斷。此外，該修正亦釐清本公司僅於部門資產定期提供予主要營運決策者時，始應揭露應報導部門資產總額至企業資產總額之調節資訊。

IFRS 13 之修正係釐清適用 IFRS 13 後，無設定利率之短期應收款及應付款，若折現之影響不重大，仍得按原始發票金額衡量。

IAS 24「關係人揭露」之修正係釐清，為本公司提供主要管理階層服務之管理個體係屬本公司之關係人，應揭露管理個體提供主要管理階層服務而致報導個體發生之已支付或應支付金額，惟無須揭露該等薪酬之組成類別。

4. 2011-2013 週期之年度改善

2011-2013 週期之年度改善修正 IFRS 3、IFRS 13 及 IAS 40「投資性不動產」等若干準則。

IFRS 3 之修正係釐清 IFRS 3 不適用於聯合協議本身財務報表中關於其設立之會計處理。

IFRS 13 之修正係對適用以淨額基礎衡量金融資產及金融負債群組公允價值之例外（即「組合例外」）進行修正，以釐清該例外範圍包括 IAS 39 或 IFRS 9 適用範圍內並依其規定處理之所有合約，即使該合約不符合 IAS 32「金融工具：表達」對金融資產或金融負債之定義亦然。

IAS 40 之修正係釐清本公司應同時依 IAS 40 及 IFRS 3 判斷所取得之投資性不動產係屬取得資產或屬企業合併。

5. IFRS 11 之修正「聯合營運權益之取得」

該修正規定當本公司（聯合營運者）取得符合業務定義之聯合營運權益，應依 IFRS 3 及其他準則之原則，按公允價值衡量可辨認資產與負債、將收購相關成本認列為費用（發行債券或權益證券之成本除外）、認列商譽及原始認列資產與負債相關之遞延所得稅，以及至少每年進行商譽減損評估。此外，尚應進行企業合併有關之揭露。若本公司以現存之業務作價投資成立聯合營運，亦應按前述規定處理。

若對聯合營運具聯合控制之個體於取得聯合營運權益前後為共同控制下個體，則該收購不適用上述規定。

上述修正於生效日以後開始之年度期間推延適用，並允許提前適用。

6. IAS 16 及 IAS 38 之修正「可接受之折舊及攤銷方法之闡釋」

企業應採用適當之折舊及攤銷方法以反映其消耗該不動產、廠房及設備與無形資產未來經濟效益之預期型態。

IAS 16「不動產、廠房及設備」之修正規定，收入並非衡量不動產、廠房及設備折舊費用之適當基礎，且該修正並未提供得以收入為基礎提列折舊費用之例外規定。

IAS 38「無形資產」之修正則規定，除下列有限情況外，收入並非衡量無形資產攤銷費用之適當基礎：

(1) 無形資產係以收入之衡量表示（例如，合約預先設定當收入達特定門檻後無權再使用該無形資產），或

(2) 能證明收入與無形資產經濟效益之耗用高度相關。

上述修正於生效日以後開始之年度期間推延適用，並允許提前適用。

7. IFRS 15「客戶合約之收入」

IFRS 15 係規範來自客戶合約之收入認列原則，該準則將取代 IAS 18「收入」、IAS 11「建造合約」及相關解釋。

本公司於適用 IFRS 15 時，係以下列步驟認列收入：

(1) 辨認客戶合約；

(2) 辨認合約中之履約義務；

(3) 決定交易價格；

(4) 將交易價格分攤至合約中之履約義務；及

(5) 於滿足履約義務時認列收入。

IFRS 15 生效時，本公司得選擇追溯適用至比較期間或將首次適用之累積影響數認列於首次適用日。

8. IFRS 10 及 IAS 28 之修正「投資者與其關聯企業或合資間之資產出售或投入」

該修正規定，若本公司出售或投入資產予關聯企業（或合資），或本公司喪失對子公司之控制，但保留對該子公司之重大影響（或聯合控制），若前述資產或前子公司符合 IFRS 3「業務」之定義時，本公司係全數認列該等交易產生之損益。

此外，若本公司出售或投入資產予關聯企業（或合資），或本公司在與關聯企業（或合資）之交易中喪失對子公司之控制，但保留對該子公司之重大影響（或聯合控制），若前述資產或前子公司不符合 IFRS 3「業務」之定義時，本公司僅在與投資者對該等關聯企業（或合資）無關之權益範圍內認列該交易所產生之損益，亦即，屬本公司對該損益之份額者應予以銷除。

9. 2012-2014 週期之年度改善

2012-2014 週期之年度改善修正 IFRS 5「待出售非流動資產及停業單位」、IFRS 7、IAS 19 及 IAS 34 等若干準則。其中，IFRS 5 之修正規定，「待出售」與「待分配予業主」之非流動資產（或處分群組）間之重分類，並非出售計畫或分配予業主計畫之變更，故無須迴轉原分類下之會計處理。此外，「待分配予業主」之非流動資產不再符合待分配條件（亦不再符合待出售條件）時，應比照資產停止分類為待出售之處理。

IAS 19 之修正闡明，於決定用以估計退職後福利折現率之高品質公司債是否具深度市場時，應以本公司支付福利之相同貨幣計價之公司債市場評估，亦即應以貨幣層級（而非國家或區域層級）進行評估。

10. IFRS 16「租賃」

IFRS 16 係規範租賃之會計處理，該準則將取代 IAS 17「租賃」及相關解釋。

於適用 IFRS 16 時，若本公司為承租人，除小額租賃及短期租賃得選擇採用類似 IAS 17 之營業租賃處理外，其他租賃皆應於合併資產負債表上認列使用權資產及租賃負債。合併綜合損益表應分別表達使用權資產之折舊費用及租賃負債按有效利息法所產生之利息費用。在合併現金流量表中，償付租賃負債之本金金額表達為籌資活動，支付利息部分則列為營業活動。

對於本公司為出租人之會計處理預計無重大影響。

IFRS 16 生效時，本公司得選擇追溯適用至比較期間或將首次適用之累積影響數認列於首次適用日。

11. IAS 12 之修正「未實現損失之遞延所得稅資產之認列」

IAS 12 之修正主要係釐清，不論本公司預期透過出售或透過收取合約現金流量回收以公允價值衡量之債務工具投資，且不論該資產是否發生未實現損失，暫時性差異應按該資產公允價值及課稅基礎之差額決定。

此外，除非稅法限制可減除暫時性差異所能減除之收益類型而應就同類型可減除暫時性差異評估是否認列遞延所得稅資產，否則應就所有可減除暫時性差異一併評估。於評估是否認列遞延所得稅資產時，若有足夠證據顯示本公司很有可能以高於帳面金額回收資產，則估計未來課稅所得所考慮之資產回收金額不限於其帳面金額，且未來課稅所得之估計應排除因可減除暫時性差異迴轉所產生之影響。

除上述影響外，截至本合併財務報告通過發布日止，本公司仍持續評估其他準則、解釋之修正對財務狀況與財務績效之影響，相關影響待評估完成時予以揭露。

四、重大會計政策之彙總說明

(一) 遵循聲明

本關係企業合併財務報表係依照關係企業合併營業報告書關係企業合併財務報表及關係報告書編製準則、相關法令及一般公認會計原則編製。

(二) 編製基礎

除按公允價值衡量之金融工具外，本合併財務報告係依歷史成本基礎編製。

公允價值衡量依照相關輸入值之可觀察程度及重要性分為第 1 等級至第 3 等級：

1. 第 1 等級輸入值：係指於衡量日可取得之相同資產或負債於活絡市場之報價（未經調整）。

2. 第 2 等級輸入值：係指除第 1 等級之報價外，資產或負債直接（亦即價格）或間接（亦即由價格推導而得）之可觀察輸入值。

3. 第 3 等級輸入值：係指資產或負債之不可觀察之輸入值。

(三) 資產與負債區分流動與非流動之標準

流動資產包括：

1. 主要為交易目的而持有之資產；

2. 預期於資產負債表日後 12 個月內實現之資產；及

3. 現金及約當現金（但不包括於資產負債表日後逾 12 個月用以交換或清償負債而受到限制者）。

流動負債包括：

1. 主要為交易目的而持有之負債；

2. 於資產負債表日後 12 個月內到期清償之負債，以及

3. 不能無條件將清償期限遞延至資產負債表日後至少 12 個月之負債。

非屬上述流動資產或流動負債者，係分類為非流動資產或非流動負債。

(四) 合併基礎

1. 合併報告編製原則

本合併財務報告係包含凌陽公司及附註一所述列入關係企業合併報表個體之財務報告。

合併綜合損益表已納入被處分從屬公司於當期至處分日止之營運損益。

從屬公司之財務報告已予適當調整，以使其會計政策與凌陽公司之會計政策一致。

於編製合併財務報告時，各個體間之交易、帳戶餘額、收益及費損已全數予以銷除。

<u>分攤綜合損益總額至非控制權益</u>

從屬公司之綜合損益總額係歸屬至本公司業主及非控制權益，即使非控制權益因而成為虧損餘額。

對從屬公司所有權權益變動

當本公司對從屬公司所有權權益之變動未導致喪失控制者，係作為權益交易處理。本公司及非控制權益之帳面金額已予調整，以反映其於從屬公司相對權益之變動。非控制權益之調整金額與所支付或收取對價之公允價值間之差額，係直接認列為權益且歸屬於本公司業主。

當本公司喪失對從屬公司之控制時，處分損益係為下列兩者之差額：(1)所收取對價之公允價值與對前從屬公司之剩餘投資按喪失控制日之公允價值合計數，以及(2)前從屬公司之資產（含商譽）與負債及非控制權益按喪失控制日之帳面金額合計數。本公司對於其他綜合損益中所認列與該從屬公司有關之所有金額，其會計處理係與本公司直接處分相關資產或負債所必須遵循之基礎相同。

對前述從屬公司剩餘投資係按喪失控制日之公允價值作為原始認列投資關聯企業或聯合控制個體之成本。

(五) 外　　幣

本公司編製財務報告時，以本公司功能性貨幣以外之貨幣（外幣）交易者，依交易日匯率換算為功能性貨幣記錄。

外幣貨幣性項目於每一資產負債表日以收盤匯率換算。因交割貨幣性項目或換算貨幣性項目產生之兌換差額，於發生當年度認列於損益。

以公允價值衡量之外幣非貨幣性項目係以決定公允價值當日之匯率換算，所產生之兌換差額列為當年度損益，惟屬公允價值變動認列於其他綜合損益者，其產生之兌換差額列於其他綜合損益。

以歷史成本衡量之外幣非貨幣性項目係以交易日之匯率換算，不再重新換算。

於編製合併財務報告時，本公司國外營運機構（包含營運所在國家或使用之貨幣與凌陽公司不同之從屬公司）之資產及負債以每一資產負債表日收盤匯率換算為新台幣。收益及費損項目係以當期

平均匯率換算，所產生之兌換差額列於其他綜合損益（並分別歸屬予本公司業主及非控制權益）。

若本公司處分國外營運機構之所有權益，或處分國外營運機構之從屬公司部分權益但喪失控制，所有與該國外營運機構相關之累計兌換差額將重分類為損益。

(六) 存　　貨

存貨包括原料、在製品、製成品及商品。存貨係以成本與淨變現價值孰低衡量，比較成本與淨變現價值時，除同類別存貨外，係以個別項目為基礎。淨變現價值係指在正常情況下之估計售價減除至完工尚需投入之估計成本及完成出售所需之估計成本後之餘額。凌陽公司、凌通科技公司、凌陽創新科技公司、凌陽電通科技公司、芯鼎科技公司、凌陽多媒體公司、景相科技公司、宏陽科技公司及傳芯科技公司存貨平時按標準成本計價，結帳日再予調整使其接近按加權平均法計算之成本。其餘從屬公司存貨成本計算採用加權平均法。

(七) 投資關聯企業

關聯企業係指本公司具有重大影響，但非屬從屬公司之企業。

本公司對投資關聯企業係採用權益法。

權益法下，投資關聯企業原始依成本認列，取得日後帳面金額係隨本公司所享有之關聯企業損益及其他綜合損益份額與利潤分配而增減。此外，針對關聯企業權益權益之變動係按持股比例認列。

取得成本超過本公司於取得日所享有關聯企業可辨認資產及負債淨公允價值份額之數額列為商譽，該商譽係包含於該投資之帳面金額且不得攤銷；本公司於取得日所享有關聯企業可辨認資產及負債淨公允價值份額超過取得成本之數額列為當期損益。

關聯企業發行新股時，本公司若未按持股比例認購，致使持股比例發生變動，並因而使投資之股權淨值發生增減時，其增減數調整資本公積－採權益法認列關聯企業股權淨值之變動數及採用權益法之投資。惟若未按持股比例認購或取得致使對關聯企業之所有權權益減少者，於其他綜合損益中所認列與該關聯企業及該合資有關

之金額按減少比例重分類，其會計處理之基礎係與關聯企業若直接處分相關資產或負債所必須遵循之基礎相同；前項調整如應借記資本公積，而採用權益法之投資所產生之資本公積餘額不足時，其差額借記保留盈餘。

當本公司對關聯企業之損失份額等於或超過其在該關聯企業及該合資之權益（包括權益法下投資關聯企業之帳面金額及實質上屬於本公司對該關聯企業淨投資組成部分之其他長期權益）時，即停止認列進一步之損失。本公司僅於發生法定義務、推定義務或已代關聯企業支付款項之範圍內，認列額外損失及負債。

本公司於評估減損時，係將投資之整體帳面金額（含商譽）視為單一資產比較可回收金額與帳面金額，進行減損測試，所認列之減損損失亦屬於投資帳面金額之一部分。減損損失之任何迴轉，於該投資之可回收金額後續增加之範圍內予以認列。

本公司自其投資不再為關聯企業之日停止採用權益法，其對原關聯企業之保留權益以公允價值衡量，該公允價值及處分價款與停止採用權益法當日之投資帳面金額之差額，列入當期損益。此外，於其他綜合損益中所認列與該關聯企業有關之所有金額，其會計處理之基礎係與關聯企業若直接處分相關資產或負債所必須遵循之基礎相同。

本公司與關聯企業間之逆流、順流及側流交易所產生之損益，僅在與本公司對關聯企業權益無關之範圍內，認列於合併財務報告。

(八) 不動產、廠房及設備

不動產、廠房及設備以成本衡量認列，後續以成本減除累計折舊及累計減損損失後之金額衡量。

建造中之不動產、廠房及設備係以成本之金額認列。成本包括專業服務費用及符合資本化條件之借款成本。該等資產於完工並達預期使用狀態時，分類至不動產、廠房及設備之適當類別並開始提列折舊。

不動產、廠房及設備於耐用年限內按直線基礎，對每一重大部分則單獨提列折舊。本公司至少於每一年度結束日對估計耐用年限、殘值及折舊方法進行檢視，並推延適用會計估計變動之影響。

不動產、廠房及設備除列時，淨處分價款與該資產帳面金額間之差額係認列於損益。

(九) 投資性不動產

投資性不動產係為賺取租金或資本增值或兩者兼具而持有之不動產。

投資性不動產原始以成本（包括交易成本）衡量，後續以成本減除累計折舊及累計減損損失後之金額衡量。本公司採直線基礎提列折舊。

投資性不動產除列時，淨處分價款與該資產帳面金額間之差額係認列於損益。

(十) 商　　譽

企業合併所取得之商譽係依收購日所認列之商譽金額作為成本，後續以成本減除累計減損損失後之金額衡量。

為減損測試之目的，商譽分攤至本公司預期會因該合併綜效而受益之各現金產生單位或現金產生單位群組（簡稱「現金產生單位」）。

受攤商譽之現金產生單位每年（及有跡象顯示該單位可能已減損時）藉由包含商譽之該單位帳面金額與其可回收金額之比較，進行該單位之減損測試。若分攤至現金產生單位或現金產生單位群組之商譽係當年度企業合併所取得，則該單位或單位群組應於當年度結束前進行減損測試。若受攤商譽之現金產生單位之可回收金額低於其帳面金額，減損損失係先減少該現金產生單位受攤商譽之帳面金額，次就該單位內其他各資產帳面金額之比例減少各該資產帳面金額。任何減損損失直接認列為當年度損失。商譽減損損失不得於後續期間迴轉。

(十一) 無形資產

1. 單獨取得

單獨取得之有限耐用年限無形資產原始以成本衡量，後續係以成本減除累計攤銷及累計減損損失後之金額衡量。無形資產於耐用年限內按直線基礎進行攤銷，並且至少於每一年度結束日對估計耐用年限、殘值及攤銷方法進行檢視，並推延適用會計估計變動之影響。

2. 除　　列

無形資產除列時，淨處分價款與該資產帳面金額間之差額，並且認列於當年度損益。

(十二) 有形及無形資產（商譽除外）之減損

本公司於每一資產負債表日評估是否有任何跡象顯示有形及無形資產可能已減損。若有任一減損跡象存在，則估計該資產之可回收金額。倘無法估計個別資產之可回收金額，本公司估計該資產所屬現金產生單位之可回收金額。共用資產係依合理一致基礎分攤至個別現金產生單位。

針對尚未可供使用之無形資產，至少每年及有減損跡象時進行減損測試。

可回收金額為公允價值減出售成本與其使用價值之較高者。個別資產或現金產生單位之可回收金額若低於其帳面金額時，將該資產或現金產生單位之帳面金額調減至其可回收金額，減損損失係認列於損益。

當減損損失於後續迴轉時，該資產或現金產生單位之帳面金額調增至修訂後之可回收金額，惟增加後之帳面金額以不超過該資產或現金產生單位若未於以前年度認列減損損失時所決定之帳面金額（減除攤銷或折舊）。減損損失之迴轉係認列於損益。

(十三) 金融工具

金融資產與金融負債於本公司成為該工具合約條款之一方時認列於合併資產負債表。

原始認列金融資產與金融負債時，若金融資產或金融負債非屬透過損益按公允價值衡量者，係按公允價值加計直接可歸屬於取得或發行金融資產或金融負債之交易成本衡量。直接可歸屬於取得或發行透過損益按公允價值衡量之金融資產或金融負債之交易成本，則立即認列為損益。

1. 金融資產

金融資產之慣例交易係採交易日會計認列及除列。

(1) 衡量種類

本公司所持有之金融資產種類為透過損益按公允價值衡量之金融資產、備供出售金融資產與放款及應收款三類。

A.透過損益按公允價值衡量之金融資產

透過損益按公允價值衡量之金融資產包括持有供交易及指定為透過損益按公允價值衡量之金融資產。

本公司於下列情況下，係將金融資產於原始認列時指定為透過損益按公允價值衡量：

a. 該指定可消除或重大減少衡量或認列不一致；或

b. 一組金融資產、金融負債或兩者，依書面之風險管理或投資策略，以公允價值基礎管理並評估其績效，且本公司內部提供予管理階層之該投資組合資訊，亦以公允價值為基礎；或

c. 將包含一個或多個嵌入式衍生工具之混合（結合）合約整體進行指定。

透過損益按公允價值衡量之金融資產係按公允價值衡量，其再衡量產生之利益或損失（包含該金融資產所產生之任何股利或利息）係認列於損益。

B. 備供出售金融資產

備供出售金融資產係非衍生金融資產被指定為備供出售，或未被分類為放款及應收款、持有至到期日投資或透過損益按公允價值衡量之金融資產。

備供出售金融資產係按公允價值衡量，備供出售貨幣性金融資產帳面金額之變動中屬外幣兌換損益與以有效利息法計算之利息收入，以及備供出售權益投資之股利，係認列於損益。其餘備供出售金融資產帳面金額之變動係認列於其他綜合損益，於投資處分或確定減損時重分類為損益。

備供出售權益投資之股利於本公司收款之權利確立時認列。

備供出售金融資產若屬無活絡市場公開報價且公允價值無法可靠衡量之權益工具投資，及與此種無報價權益工具連結且須以交付該等權益工具交割之衍生工具，後續係以成本減除減損損失後之金額衡量，並單獨列為「以成本衡量之金融資產」。該等金融資產於後續能可靠衡量公允價值時，係按公允價值再衡量，其帳面金額與公允價值間之差額認列於其他綜合損益，若有減損時，則認列於損益。

C.放款及應收款

放款及應收款（包括應收帳款及票據、其他應收款、現金及約當現金與無活絡市場之債務工具投資），係採用有效利息法按攤銷後成本減除減損損失後之金額衡量，惟短期應收款項之利息認列不具重大性之情況除外。

約當現金包括高度流動性、可隨時轉換成定額現金且價值變動風險甚小之定期存款及附買回債券，係用於滿足短期現金承諾。

(2) 金融資產之減損

除透過損益按公允價值衡量之金融資產外，本公司係於每一資產負債表日評估其他金融資產是否有減損客觀證據，當有客觀證據顯示，因金融資產原始認列後發生之單一或多項事項，致使金融資產之估計未來現金流量受損失者，該金融資產即已發生減損。

按攤銷後成本衡量之金融資產，如應收帳款及其他應收款項，該資產經個別評估未有減損後，另再集體評估減損。應收款集體存在之客觀減損證據可能包含本公司過去收款經驗、集體超過平均授信期間之延遲付款增加情況，以及與應收款拖欠有關之可觀察全國性或區域性經濟情勢變化。

按攤銷後成本衡量之金融資產之減損損失金額係該資產帳面金額與估計未來現金流量按該金融資產原始有效利率折現之現值間之差額。

按攤銷後成本衡量之金融資產於後續期間減損損失金額減少，且經客觀判斷該減少與認列減損後發生之事項有關，則先前認列之減損損失直接或藉由調整備抵帳戶予以迴轉認列於損益，惟該迴轉不得使金融資產帳面金額超過若未認列減損情況下於迴轉日應有之攤銷後成本。

當備供出售權益投資之公允價值低於成本且發生大幅度或永久性下跌時，係為客觀減損證據。

其他金融資產客觀減損證據包含發行人或債務人之重大財務困難、違約（例如利息或本金支付之延滯或不償付）、債務人將進入破產或其他財務重整之可能性大增或由於財務困難而使金融資產之活絡市場消失。

當備供出售金融資產發生減損時，原先已認列於其他綜合損益之累計損失金額將重分類至損益。

備供出售權益工具投資已認列於損益之減損損失不得透過損益迴轉。任何認列減損損失後之公允價值回升金額係認列於其他綜合損益。備供出售債務工具之公允價值若於後續期間增加，而該增加能客觀地連結至減損損失認列於損益後發生之事項，則減損損失予以迴轉並認列於損益。

以成本衡量之金融資產之減損損失金額係該資產帳面金額與估計未來現金流量按類似金融資產之現時市場報酬

率折現之現值間之差額。此種減損損失於後續期間不得迴轉。

所有金融資產之減損損失係直接自金融資產之帳面金額中扣除，惟應收帳款係藉由備抵帳戶調降其帳面金額。當判斷應收帳款無法收回時，係沖銷備抵帳戶。原先已沖銷而後續收回之款項則貸記備抵帳戶。除因應收帳款無法收回而沖銷備抵帳戶外，備抵帳戶帳面金額之變動認列於損益。

(3) 金融資產之除列

本公司僅於對來自金融資產現金流量之合約權利失效，或已移轉金融資產且該資產所有權之幾乎所有風險及報酬已移轉予其他企業時，始將金融資產除列。

於一金融資產整體除列時，其帳面金額與所收取對價加計已認列於其他綜合損益之任何累計利益或損失之總和間之差額係認列於損益。

2. 權益工具

本公司發行之權益工具係以取得之價款扣除直接發行成本後之金額認列。

再取回本公司本身之權益工具係於權益項下認列與減除。購買、出售、發行或註銷本公司本身之權益工具不認列於損益。

3. 金融負債

(1) 後續衡量

本公司金融負債係以有效利息法按攤銷後成本衡量。

(2) 金融負債之除列

除列金融負債時，其帳面金額與所支付對價（包含任何所移轉之非現金資產或承擔之負債）間之差額認列為損益。

(十四) 負債準備

認列為負債準備之金額係考量義務之風險及不確定性，而為資產負債表日清償義務所需支出之最佳估計。負債準備係以清償義務之估計現金流量衡量。

(十五) 收入認列

收入係按已收或應收對價之公允價值衡量，並扣除估計之客戶退貨、折扣及其他類似之折讓。銷貨退回係依據以往經驗及其他攸關因素合理估計未來之退貨金額提列。

1. 商品之銷售

銷售商品係於下列條件完全滿足時認列收入：

(1) 本公司已將商品所有權之重大風險及報酬移轉予買方；

(2) 本公司對於已經出售之商品既不持續參與管理，亦未維持有效控制；

(3) 收入金額能可靠衡量；

(4)與交易有關之經濟效益很有可能流入本公司；及

(5) 與交易有關之已發生或將發生之成本能可靠衡量。

去料加工時，加工產品所有權之重大風險及報酬並未移轉，是以去料時不作銷貨處理。

2. 股利收入及利息收入

投資所產生之股利收入係於股東收款之權利確立時認列，惟前提係與交易有關之經濟效益很有可能流入本公司，且收入金額能可靠衡量。

金融資產之利息收入係於經濟效益很有可能流入本公司，且收入金額能可靠衡量時認列。利息收入係依時間之經過按流通在外本金與所適用之有效利率採應計基礎認列。

(十六) 租　　賃

當租賃條款係移轉附屬於資產所有權之幾乎所有風險與報酬予承租人，則將其分類為融資租賃。所有其他租賃則分類為營業租賃。

1. 本公司為出租人

營業租賃之租賃收益係按直線基礎於相關租賃期間內認列為收益。

2. 本公司為承租人

營業租賃給付係按直線基礎於租賃期間內認列為費用。

(十七) 借款成本

直接可歸屬於取得、建造或生產符合要件之資產之借款成本，係作為該資產成本之一部分，直到該資產達到預定使用或出售狀態之幾乎所有必要活動已完成為止。

特定借款如於符合要件之資本支出發生前進行暫時投資而賺取之投資收入，係自符合資本化條件之借款成本中減除。

除上述外，所有其他借款成本係於發生當年度認列為損益。

(十八) 政府補助

政府補助僅於可合理確信本公司將遵循政府補助所附加之條件，且將可收到該項補助時，始予以認列。

政府補助係於其意圖補償之相關成本於本公司認列為費用之期間內，按有系統之基礎認列於損益。以本公司應購買、建造或其他方式取得非流動資產為條件之政府補助係認列為遞延收入，並以合理且有系統之基礎於相關資產耐用年限期間轉列損益。若政府補助係用於補償已發生之費用或損失，或係以給與本公司立即財務支援為目的且無未來相關成本，則於其可收取之期間認列於損益。

(十九) 員工福利

1. 短期員工福利

短期員工福利相關負債係以換取員工服務而預期支付之非折現金額衡量。

2. 退職後福利

確定提撥退休計畫之退休金係於員工提供服務期間將應提撥之退休金數額認列為費用。

確定福利退休計畫之確定福利成本（含服務成本、淨利息及再衡量數）係採預計單位福利法精算。服務成本（含當期服

務成本及前期服務成本）及淨確定福利負債（資產）淨利息於發生時、計畫修正或縮減時認列為員工福利費用。再衡量數（含精算損益及扣除利息後之計畫資產報酬）於發生時認列於其他綜合損益並列入保留盈餘，後續期間不重分類至損益。

淨確定福利負債（資產）係確定福利退休計畫之提撥短絀（剩餘）。淨確定福利資產不得超過從該計畫退還提撥金或可減少未來提撥金之現值。

(二十) 股份基礎給付協議

1. 給與員工之權益交割股份基礎給付協議／員工認股權／限制員工權利新股。

員工認股權係按給與日所決定之公允價值及預期既得員工認股權之最佳估計數量，於既得期間內以直線基礎認列費用，並同時調整資本公積－員工認股權。若其於給與日立即既得，係於給與日全數認列費用。

本公司發行限制員工權利股票時，係於給與日認列員工未賺得酬勞，並同時調整資本公積－限制員工權利股票。若屬有償發行，且約定員工離職時須退還價款者，應認列相關應付款。於既得期間，若員工提前離職時無須返還已領取之股利，於宣告發放股利時認列費用，並同時調整資本公積－限制員工權利股票。

本公司於每一資產負債表日修正預期既得之員工認股權及限制員工權利股票估計數量。若有修正原估計數量，其影響數係認列為損益，使累計費用反映修正之估計數，並相對調整資本公積－員工認股權及資本公積－限制員工權利股票。

(二一) 所得稅

所得稅費用係當期所得稅及遞延所得稅之總和。

1. 當期所得稅

依所得稅法規定計算之未分配盈餘加徵 10%所得稅列為股東會決議年度之所得稅費用。

以前年度應付所得稅之調整，列入當期所得稅。

2. 遞延所得稅

遞延所得稅係依合併財務報表帳載資產及負債帳面金額與計算課稅所得之課稅基礎二者所產生之暫時性差異計算。

遞延所得稅負債一般係就所有應課稅暫時性差異予以認列，而遞延所得稅資產則於很有可能有課稅所得以供可減除暫時性差異及虧損扣抵所產生之所得稅抵減使用時認列。

與投資從屬公司及關聯企業相關之應課稅暫時性差異皆認列遞延所得稅負債，惟本公司若可控制暫時性差異迴轉之時點，且該暫時性差異很有可能於可預見之未來不會迴轉者除外。與此類投資及權益有關之可減除暫時性差異所產生之遞延所得稅資產，僅於其很有可能有足夠課稅所得用以實現暫時性差異之利益，且於可預見之未來預期將迴轉的範圍內，予以認列遞延所得稅資產。

遞延所得稅資產之帳面金額於每一資產負債表日予以重新檢視，並針對已不再很有可能有足夠之課稅所得以供其回收所有或部分資產者，調減帳面金額。原未認列為遞延所得稅資產者，亦於每一資產負債表日予以重新檢視，並在未來很有可能產生課稅所得以供其回收所有或部分資產者，調增帳面金額。

遞延所得稅資產及負債係以預期負債清償或資產實現當期之稅率衡量，該稅率係以資產負債表日已立法或已實質性立法之稅率及稅法為基礎。遞延所得稅負債及資產之衡量係反映企業於資產負債表日預期回收或清償其資產及負債帳面金額之方式所產生之租稅後果。

3. 本年度之當期及遞延所得稅

當期及遞延所得稅係認列於損益，惟與認列於其他綜合損益或直接計入權益之項目相關之當期及遞延所得稅係分別認列於其他綜合損益或直接計入權益。

五、重大會計判斷、估計及假設不確定性之主要來源

本公司於採用會計政策時，對於不易自其他來源取得相關資訊者，管理階層必須基於歷史經驗及其他攸關之因素作出相關之判斷、估計及假設。實際結果可能與估計有所不同。

管理階層將對估計與基本假設持續檢視。若估計之修正僅影響當期，則於修正當期認列；若會計估計之修正同時影響當期及未來期間，則於修正當期及未來期間認列。

(一) 有形資產及無形資產（商譽除外）減損評估

本公司於評估資產減損時，需依賴主觀判斷並依據資產之使用模式及產業特性，以決定個別資產或特定資產群組之獨立現金流量、資產之耐用年限及未來可能產生之收益及費損，任何經營環境與公司策略估計之改變，均可能產生重大之減損損失。

本公司 104 年度認列無形資產之減損損失為 99,425 仟元。

(二) 應收帳款之估計減損

當有客觀證據顯示減損跡象時，本公司會考量未來現金流量之估計。減損損失之金額係以該資產之帳面金額及估計未來現金流量（排除尚未發生之未來信用損失）按該金融資產之原始有效利率折現之現值間的差額衡量。若未來實際現金流量少於預期，可能會產生重大減損損失。

截至 104 年 12 月 31 日止，應收帳款帳面金額為 1,863,050 仟元（扣除備抵呆帳 4,581 仟元後之淨額）。

(三) 所得稅

截至 104 年 12 月 31 日止，與未使用課稅損失有關之遞延所得稅資產帳面金額分別為 0 元。由於未來獲利之不可預測性，本公司於 104 年 12 月 31 日止尚有 4,821,222 仟元之課稅損失並未認列為遞延所得稅資產。遞延所得稅資產之可實現性主要視未來能否有足夠之獲利或應課稅暫時性差異而定。若未來實際產生之獲利少於預期，可能會產生重大遞延所得稅資產之迴轉，該等迴轉係於發生期間認列為損益。

(四) 存貨之評價

存貨淨變現價值係正常營業過程中之估計售價減除至完工尚需投入之估計成本及完成出售所需之估計成本後之餘額估計，該等估計係依目前市場狀況及類似產品之歷史銷售經驗評估，市場情況之改變可能重大影響該等估計結果。

(五) 投資關聯企業之減損

當有減損跡象顯示對關聯企業之投資可能已經減損且帳面金額可能無法被回收，本公司隨即評估該項投資之減損。本公司管理階層係依據關聯企業之未來現金流量預測評估減損，包含關聯企業內部管理階層估計之銷貨成長率等假設，評估減損。本公司亦考量相關市場及產業概況，以決定其相關假設之合理性。

六、現金及約當現金

	104年12月31日
庫存現金及週轉金	$ 4,122
銀行支票及活期存款	1,613,415
約當現金	
銀行定期存款	3,327,831
附買回債券	61,513
	$ 5,006,881

現金及約當現金於資產負債表日之市場利率區間如下：

	104年12月31日
銀行存款	0.01%~4.0%
附買回債券	1.0%

七、透過損益按公允價值衡量之金融資產

	104年12月31日
持有供交易之金融資產	
非衍生金融資產	
－國內上市櫃可轉換公司債	$ 24,200

八、備供出售金融資產

	104年12月31日
國內投資	
－基金受益憑證	$ 874,799
－上市（櫃）股票	1,605,745
備供出售金融資產	$ 2,480,544
流　　動	$ 961,646
非 流 動	1,518,898
	$ 2,480,544

本公司於104年度對上述備供出售金融資產提列減損損失824,007仟元。

九、無活絡市場之債券投資－流動

	104年12月31日
固定收益基金	$ 15,389

本公司於104年5月及103年3月按面額美金500仟元購買1年期德國特殊目的建築物更新固定收益基金，其有效利率為8%。

十、以成本衡量之金融資產-非流動

	104年12月31日
國內外未上市（櫃）股票	$528,590
依衡量種類區分備供出售	$528,590

本公司所持有之上述未上市（櫃）股票投資，於資產負債表日係按成本減除減損損失衡量，因其公允價值合理估計數之區間重大且無法合理評估各種估計之機率，致本公司管理階層認為其公允價值無法可靠衡量。

本公司於 104 年度對上述以成本衡量之金融資產提列減損損失99,497仟元。

本公司於104年度認列處分利益0仟元。

十一、應收票據及應收帳款淨額

	104年12月31日
應收票據	$ 67
應收帳款	1,867,631
備抵呆帳	(4,581)
	1,863,050
	$1,863,117

應收帳款

本公司對商品銷售之平均授信期間為 30 至 90 天，應收帳款不予計息。於決定應收帳款可回收性時，本公司考量應收帳款自原始授信日至資產負債表日信用品質之任何改變。其備抵呆帳係參考交易對方過去拖欠記錄及分析其目前財務狀況，以估計無法回收之金額。

於資產負債表日已逾期但本公司尚未認列備抵呆帳之應收帳款於 104 年 12 月 31 日為 121,854 仟元（參閱下列帳齡分析），因其信用品質並未重大改變，本公司管理階層認為仍可回收其金額，本公司對該等應收帳款部分持有擔保品用以增強保障。上述 104 年 12 月 31 日已逾期但未減損之應收帳款，截至 105 年 3 月 23 日止，已收回 121,854 仟元。此外，本公司亦不具有將應收帳款及對相同交易對方之應付帳款互抵之法定抵銷權。

應收帳款之帳齡分析如下：

	104年12月31日
0～60 天	$1,461,971
61～90 天	294,839
91～120 天	99,665
121～360 天	11,156
	$1,867,631

以上係以立帳日為基準進行之帳齡分析。

已逾期但未減損應收帳款之帳齡分析如下：

	104年12月31日
60 天以下	$121,854

以上係以逾期天數為基準進行之帳齡分析。

應收帳款之備抵呆帳變動資訊如下：

	個別評估減損損失	群組評估減損損失	合計
104年1月1日餘額	$ 1,565	$ -	$ 1,565
加：本年度提列	3,313	-	3,313
減：本年度實際沖銷	269	-	269
外幣兌換差額	(28)	-	(28)
104年12月31日餘額	$ 4,581	$ -	$ 4,581

十二、存　　貨

	104年12月31日
製成品及商品	$ 507,135
在製品	532,816
原　料	244,756
	$ 1,284,707

104年度與存貨相關之銷貨成本為5,654,159仟元。

104年度之銷貨成本包括下列項目：

	104年度
存貨跌價損失	($ 80,843)
下腳收入	(252)
	($ 81,095)

十三、待出售非流動資產及待出售處分群組

(一) 停業單位

本公司於104年1月20日董事會決議將STB產品中心之資產售予Availink, Inc.。此項處分計畫於104年3月完成。

處分損益之計算，請參閱附註三二。

停業單位當期損失分析如下：

	104年度
當期損失	($315,011)
處分利益（附註三二）	287,166
	($ 27,845)

停業單位損益明細及現金流量資訊如下：

	104年度
營業收入	$ 96,100
營業成本	(230,623)
營業毛損	(134,523)
推銷費用	(1,982)
管理費用	(4,302)
研究發展費用	(80,081)
營業淨損	(220,888)
其他利益及損失	(94,123)
稅前損失	(315,011)
所得稅費用	-
當期損失	($315,011)
停業單位損失歸屬於：	
本公司業主	($315,011)
非控制權益	-
	($315,011)
營業活動之淨現金流出	($ 48,216)
淨現金流出	($ 48,216)

無任何因停業之損失而產生所得稅損失或利益。

STB產品中心於處分日之資產及負債帳面金額請參閱附註三二。

十四、從屬公司

(一) 列入關聯企業合併財務報告之個體

本關係企業合併財務報告編製主體如下：

投資公司名稱	從屬公司名稱	業務性質	所持股權百分比 104年12月31日	說明
凌陽公司	凌陽管理顧問公司	管理顧問	100.00	—
	Ventureplus	投資	100.00	—
	香港凌陽公司	國際貿易	100.00	—
	凌陽創業投資公司	投資	100.00	—
	凌旭投資公司	投資	100.00	—
	凌陽電通科技公司	IC設計	100.00	—
	宏陽科技公司	設計、買賣業	61.15	—
	凌陽創新科技公司	IC設計	62.10	—

（接次頁）

（承前頁）

投資公司名稱	從屬公司名稱	業務性質	所持股權百分比 104年12月31日	說明
凌陽公司	傳芯科技公司	IC 設計	2.27	凌陽公司及從屬公司擁有傳芯科技公司51.25%股權
	凌通科技公司	IC 設計	34.30	凌陽公司及從屬公司擁有凌通科技公司52.04%股權
	芯鼎科技公司	IC 設計	37.69	凌陽公司及從屬公司擁有芯鼎科技公司45.31%股權，且經本公司判斷對該公司具有控制能力，故予以編入合併財務報告
	威陽投資公司	投　資	100.00	—
	Russell	投　資	100.00	—
	Magic Sky	投　資	100.00	—
	凌陽多媒體公司	IC 設計	87.20	—
Ventureplus	Ventureplus Mauritius	投　資	100.00	—
Ventureplus Mauritius	Ventureplus Cayman	投　資	100.00	—
Ventrueplus Cayman	縱橫壹旅遊公司	系統服務及網站經營	80.56	—
	北京凌陽愛普公司	電子零組件銷售及資訊管理教育服務	93.33	—
	深圳凌陽利華公司	軟件開發及客戶技術服務	100.00	—
	上海凌陽公司	軟件開發、客戶技術服務及出租業務	100.00	—
	成都凌陽成芯公司	軟件開發及客戶技術服務	100.00	—
	北京凌陽益輝公司	軟件開發及客戶技術服務	100.00	—
縱橫壹旅遊公司	四川縱橫壹文化公司	業務開發	100.00	—
凌陽創業投資公司	翰揚科技公司	設　計	70.00	—
	宏陽科技公司	設計、買賣業	6.98	凌陽公司及從屬公司擁有宏陽科技公司74.15%股權
	凌通科技公司	IC 設計	3.95	凌陽公司及從屬公司擁有凌通科技公司52.04%股權
	凌陽多媒體公司	IC 設計	9.55	凌陽公司及從屬公司擁有凌陽多媒體公司100%股權
	凌陽創新科技公司	IC 設計	5.73	凌陽公司及從屬公司擁有凌陽創新科技公司69.95%股權
	傳芯科技公司	IC 設計	25.00	凌陽公司及從屬公司擁有傳芯科技公司51.25%股權

（接次頁）

（承前頁）

投資公司名稱	從屬公司名稱	業務性質	所持股權百分比 104年12月31日	說明
凌陽創業投資公司	芯鼎科技公司	IC 設計	5.87	凌陽公司及從屬公司擁有芯鼎科技公司45.31%股權，且經本公司判斷對該公司具有控制能力，故予以編入合併財務報告
凌旭投資公司	凌通科技公司	IC 設計	13.69	凌陽公司及從屬公司擁有凌通科技公司52.04%股權
	宏陽科技公司	設計、買賣業	5.29	凌陽公司及從屬公司擁有宏陽科技公司74.15%股權
	凌陽多媒體公司	IC 設計	3.25	凌陽公司及從屬公司擁有凌陽多媒體公司100%股權
	凌陽創新科技公司	IC 設計	2.12	凌陽公司及從屬公司擁有凌陽創新科技公司69.95%股權
	傳芯科技公司	IC 設計	23.98	凌陽公司及從屬公司擁有傳芯科技公司51.25%股權
	芯鼎科技公司	IC 設計	1.75	凌陽公司及從屬公司擁有芯鼎科技公司45.31%股權，且經本公司判斷對該公司具有控制能力，故予以編入合併財務報告
凌陽電通科技公司	Sunplus mMobile SAS	IC 設計	100.00	—
凌通科技公司	Generalplus Samoa	投資	100.00	—
Generalplus Samoa	Generalplus Mauritius	投資	100.00	—
Generalplus Mauritius	深圳凌嘉公司	IC 產品應用開發、售後服務及市場研究調查	100.00	—
	香港凌通公司	行銷	100.00	—
威陽投資公司	凌通科技公司	IC 設計	0.10	凌陽公司及從屬公司擁有凌通科技公司52.04%股權
	宏陽科技公司	設計、買賣業	0.03	凌陽公司及從屬公司擁有宏陽科技公司74.15%股權
Russell	宏陽科技公司	設計、買賣業	0.70	凌陽公司及從屬公司擁有宏陽科技公司74.15%股權
凌陽多媒體公司	景相科技公司	軟體開發買賣業	80.00	—

傳芯科技公司於 105 年 1 月 25 日股東臨時會決議基於市場競爭激烈、研發人員之離職，公司已無法投入大量資源開發新產品，故決議結束營運。傳芯科技公司 104 年 12 月 31 日之資產及負債由繼

續經營基礎改為清算基礎評價，即資產及負債按淨變現價值及預計償付數評價。

上述從屬公司除凌陽管理顧問公司係按未經會計師查核之財務報告計算外，其餘係按經會計師查核之財務報告及財務資訊計算；惟本公司管理階層認為上述從屬公司財務報告倘經會計師查核，尚不致產生重大之調整。

(二) 具重大非控制權益之從屬公司資訊

從屬公司名稱	非控制權益所持股權及表決權比例 104年12月31日
凌通科技公司	47.96%

主要營業場所及公司註冊之國家資訊，請參閱附表五。

從屬公司名稱	分配予非控制權益之損益 104年度	非控制權益 104年12月31日
凌通科技公司	$ 186,169	$ 1,039,112

以下各從屬公司之彙總性財務資訊係以公司間交易銷除前之金額編製：

	104年12月31日
流動資產	$ 2,176,779
非流動資產	721,161
流動負債	677,744
非流動負債	82,329
權　益	$ 2,137,867
權益歸屬於：	
本公司業主	$ 1,098,755
本公司之非控制權	1,039,112
	$ 2,137,867

	104年度
營業收入	$ 3,081,376
本期淨利	$ 388,158
其他綜合損益	(9,179)
綜合損益總額	$ 378,979

（接次頁）

（承前頁）

	104年度
淨利歸屬於：	
本公司業主	$ 201,989
本公司之非控制權益	186,169
	$ 388,158
綜合損益總額歸屬於：	
本公司業主	$ 197,214
本公司之非控制權益	181,765
	$ 378,979
現金流量	
營業活動	$ 491,767
投資活動	(165,941)
籌資活動	(209,190)
匯率變動影響數	(1,741)
淨現金流入	$ 114,895
支付予非控制權益之股利	
凌通科技公司	($ 146,133)

十五、採用權益法之投資

	104年12月31日
投資關聯企業	$339,023

(一) 投資關聯企業

	104年12月31日
上市（櫃）公司	
遠見科技公司	$339,023

上述關聯企業之業務性質，主要營業場所及公司註冊之國家資訊，請參閱附表五「被投資公司資訊、所在地區…等相關資訊」附表。

本公司於資產負債表日對關聯企業之所有權權益及表決權百分比如下：

	104年12月31日
遠見科技公司	13%

旭曜科技股份有限公司（以下簡稱旭曜科技公司）股東會於 103 年 9 月 30 日決議通過與敦泰科技股份有限公司進行併購及股份轉換，基準日為 104 年 1 月 2 日，將由旭曜科技公司發行新股，以每一股敦泰科技股份有限公司普通股換發 4.8 股旭曜科技公司普通股，股份轉換後，本公司持股比例由 34%降低為 12%，喪失重大影響力並認列處分利益 906,358 仟元，故自採用權益法之投資轉列至備供出售金融資產。旭曜科技公司於 104 年 1 月更名為敦泰電子股份有限公司（以下簡稱敦泰電子公司）。

遠見科技股份有限公司（以下簡稱遠見科技公司）董事會於 103 年 6 月 17 日推選本公司董事長為該公司之董事長，經本公司判斷對遠見科技公司具有重大影響力，故自備供出售金融資產轉列至採權益法之投資。

關聯企業具公開市場報價之第 1 等級公允價值資訊如下：

	104年12月31日
遠見科技公司	$252,233

有關本公司之關聯企業彙整性財務資訊如下：

	104年12月31日
總 資 產	$ 1,678,504
總 負 債	$ 54,232

	104年度
營業收入淨額	$ 27,550
營業淨（損）利	($ 16,446)
綜合損益總額	$106,589
採用權益法認列之關聯企業損益份額	$ 18,145

104 年度採用權益法之關聯企業之損益及其他綜合損益份額，係依據各關聯企業同期間經會計師查核之財務報告認列。

十六、不動產、廠房及設備

	房屋及建築	房屋附屬設備	機器設備	試驗設備	運輸設備	生財設備	租賃改良	其他設備	未完工程	合計
成本										
104年1月1日餘額	$ 2,516,262	$ 205,872	$ 20,988	$ 535,461	$ 11,306	$ 268,252	$ 6,348	$ 23,743	$ 957,782	$ 4,546,014
增添	45,404	28,260	640	140,803	960	14,699	-	6,374	149,784	386,925
處分	(16,283)	(14,029)	(11,687)	(134,162)	(5,797)	(16,804)	(3,027)	(6,279)	-	(207,988)
淨兌換差額	(26,057)	972	8,518	(4,435)	120	(13,969)	228	(111)	(18,045)	(52,860)
104年12月31日餘額	$ 2,519,326	$ 221,075	$ 18,459	$ 537,667	$ 6,589	$ 252,178	$ 3,549	$ 23,727	$ 1,089,521	$ 4,672,091
累計折舊										
104年1月1日餘額	$ 303,556	$ 73,331	$ 18,932	$ 399,810	$ 9,077	$ 202,848	$ 3,922	$ 14,135	$ -	$ 1,025,611
折舊費用	56,092	27,916	11,409	133,108	498	27,095	2,336	2,563	-	261,017
處分	(5,232)	(14,029)	(11,673)	(121,734)	(5,487)	(15,163)	(2,667)	(6,971)	-	(182,956)
淨兌換差額	(452)	(2,440)	(2,236)	7,438	(14)	(14,992)	(1,008)	6,491	-	(7,213)
104年12月31日餘額	$ 353,964	$ 84,778	$ 16,432	$ 418,622	$ 4,074	$ 199,788	$ 2,583	$ 16,218	$ -	$ 1,096,459
累計減損										
104年1月1日餘額	$ -	$ -	$ -	$ 11,498	$ -	$ -	$ -	$ -	$ -	$ 11,498
本期增加	-	-	-	1,039	-	-	-	-	-	1,039
104年12月31日餘額	$ -	$ -	$ -	$ 12,537	$ -	$ -	$ -	$ -	$ -	$ 12,537
104年12月31日淨額	$ 2,165,362	$ 136,297	$ 2,027	$ 106,508	$ 2,515	$ 52,390	$ 966	$ 7,509	$ 1,089,521	$ 3,563,095

本公司於 104 年對上述不動產、廠房及設備提列減損損失 1,039 仟元。

本公司之不動產、廠房及設備係以直線基礎按下列耐用年數計提折舊：

房屋及建築	10 至 56 年
房屋附屬設備	4 至 11 年
機器設備	3 至 10 年
試驗設備	1 至 5 年
運輸設備	4 至 10 年
生財設備	3 至 5 年
租賃改良	2 至 11 年
其他設備	3 至 10 年

本公司設定抵押作為借款擔保之不動產、廠房及設備金額，請參閱附註三七。

十七、投資性不動產

	投資性不動產
成本	
104 年 1 月 1 日餘額	$458,669
取得	922
淨兌換差額	(8,752)
104 年 12 月 31 日餘額	$450,839
累計折舊	
104 年 1 月 1 日餘額	($176,006)
折舊費用	(21,277)
淨兌換差額	3,514
104 年 12 月 31 日餘額	($193,769)
104 年 12 月 31 日淨額	$257,070

本公司之投資性不動產係以直線基礎按 20 年之耐用年限計提折舊。

投資性不動產公允價值係非關係人之獨立評價機構蘇州豐正資產評估事務所有限公司於各資產負債表日進行評價，該評價係採用重置成本法，其重要假設及評價之公允價值如下：

	104年12月31日
公允價值	$389,809
折 現 率	83.33%

十八、無形資產

	技術授權費	電腦軟體	專利權	商譽	專門技術	合計
成本						
104 年 1 月 1 日餘額	$ 754,238	$ 346,648	$ 114,229	$ 30,596	$ 26,910	$ 1,272,621
單獨取得	100,134	31,313	-	-	-	131,447
處分	(118,344)	(4,091)	-	-	-	(122,435)
淨兌換差額	(7)	(521)	-	-	-	(528)
104 年 12 月 31 日餘額	$ 736,021	$ 373,349	$ 114,229	$ 30,596	$ 26,910	$ 1,281,105
累計攤銷						
104 年 1 月 1 日餘額	$ 572,769	$ 306,682	$ 65,616	$ -	$ 10,478	$ 955,545
攤銷費用	60,737	34,150	6,737	-	-	101,624
處分	(98,865)	(3,231)	-	-	-	(102,096)
淨兌換差額	1	(320)	-	-	-	(319)
104 年 12 月 31 日餘額	$ 534,642	$ 337,281	$ 72,353	$ -	$ 10,478	$ 954,754
累計減損						
104 年 1 月 1 日餘額	$ 17,013	$ -	$ -	$ -	$ 16,432	$ 33,445
增加	99,425	-	-	-	-	99,425
104 年 12 月 31 日餘額	$ 116,438	$ -	$ -	$ -	$ 16,432	$ 132,870
104 年 12 月 31 日淨額	$ 84,941	$ 36,068	$ 41,876	$ 30,596	$ -	$ 193,481

技術授權費及專利權主要係本公司於 92 年 2 月向美商 Oak Technology 購買光儲存等內嵌式解決方案之相關專利及技術，作為開發 DVD/VCD 播放機 SoC 之產品、支付飛利浦光儲存半導體技術之設計、應用、製造、銷售與專利授權及購買視訊處理器之相關技術作為開發 DTV 之產品等。

本公司於 104 年對上述無形資產提列減損損失 99,425 仟元。

上述有限耐用年限無形資產係以直線基礎按下列耐用年數計提攤銷費用：

技術授權費	1 至 10 年
電腦軟體	1 至 10 年
專 利 權	8 至 18 年
專門技術	5 年

十九、其他資產

	104年12月31日
質押定期存款（附註三七）	$266,441
預付租賃款	126,438
其他金融資產	79,920
存出保證金（附註三三）	5,513
其　　他	114,399
	$592,711
流　　動	$438,550
非 流 動	154,161
	$592,711

預付租賃款係位於中國大陸之土地使用權，截至 104 年 12 月 31 日止為 126,438 仟元。

二十、借　　款

(一) 短期借款

	104年12月31日
無擔保借款	
一週轉金借款	$646,093

銀行週轉性借款之利率於 104 年度分別為 1.14%～2.20%。

(二) 長期借款

本公司之長期借款包括：

	到　期　日	重　　大　　條　　款	104年12月31日
浮動利率：			
無擔保信用借款	107.2	自 104 年 8 月起，每季為一期，共分八期償還	$ 500,000
無擔保銀行借款	108.2.28	自 103 年 2 月起，每季為一期，共分十六期償還	243,750

（接次頁）

（承前頁）

	到期日	重大條款	104年12月31日
擔保銀行借款	106.3.16	自101年3月起，每半年為一期，共分九期償還	$ 233,332
無擔保信用借款	107.1	自104年7月起，每季為一期，共分九期償還	200,000
無擔保信用借款	106.1.10	106年1月到期一次還本	194,613
無擔保信用借款	106.6.27	自103年6月起，每半年為一期，共分五期償還	180,000
無擔保信用借款	106.12.18	106年12月到期一次還本	162,178
無擔保信用借款	105.7.14	105年7月到期一次還本	162,178
			$ 1,876,051

流動	$ 619,678
非流動	1,256,373
	$ 1,876,051

凌陽公司依約提供房屋及建築作為上述借款之擔保品（參閱附註三七）。

截至104年12月31日，有效年利率為1.705%～2.8562%。

另依借款合約規定，本公司104年度合併財務報表皆受有流動比、債本比率及有形淨值等之限制，但不列入違約項目之考察。本公司104年12月31日之各項財務比率均符合合約之規定。

二一、應付票據及帳款

	104年12月31日
應付帳款	
應付帳款－因營業而發生	$712,548

本公司因營業而發生之應付帳款平均賒帳期間為30天至60天。本公司訂有財務風險管理政策，以確保所有應付款於預先約定之信用期限內償還。

二二、負債準備－流動

	104年12月31日
退貨及折讓	$ 15,339

退貨及折讓之負債準備係依歷史經驗、管理階層之判斷及其他已知原因估計可能發生之產品退回及折讓，並於相關產品出售當年度認列為營業收入之減項。

二三、其他負債

	104年12月31日
其他應付款	
應付薪資及獎金	$ 371,315
預 收 款	280,740
應付員工及董監酬勞	109,637
應付權利金	62,934
應付設備款	49,809
應付勞健保	28,011
應付佣金	12,815
應付勞務費	6,113
其　　他	108,935
	$ 1,030,309
遞延收入	
政府補助（附註三一）	$ 76,410
流　　動	
－其他流動負債	$ 1,028,970
－遞延收入	1,819
	$ 1,030,789
非 流 動	
－其他負債	$ 1,339
－遞延收入	74,591
	$ 75,930

二四、退職後福利計畫

(一) 確定提撥計畫

凌陽公司、凌通科技公司、宏陽科技公司、凌陽創新科技公司、凌陽多媒體公司、景相科技公司、芯鼎科技公司及傳芯科技公司適用「勞工退休金條例」之退休金制度，係屬政府管理之確定提撥退休計畫，依員工每月薪資 6%提撥退休金至勞工保險局之個人專戶。

(二) 確定福利計畫

凌陽公司、凌通科技公司、宏陽科技公司、凌陽創新科技公司、凌陽多媒體公司、景相科技公司、芯鼎科技公司及傳芯科技公司適用我國「勞動基準法」之退休金制度，係屬確定福利退休計畫。每位員工之服務年資 15 年以內者（含），每服務滿 1 年可獲得二個基數，超過 15 年者每增加 1 年可獲得一個基數，總計最高以四十五個基數為限。員工退休金之支付，係根據服務年資及核准退休日前 6 個月之平均薪資計算。該等公司按員工每月薪資總額 2%提撥退休金，交由勞工退休準備金監督委員會以該委員會名義存入台灣銀行之專戶，年度終了前，若估算專戶餘額不足給付次一年度內預估達到退休條件之勞工，次年度 3 月底前將一次提撥其差額。該專戶係委託勞動部勞動基金運用局管理，該等公司並無影響投資管理策略之權利。

列入合併資產負債表之確定福利計畫金額列示如下：

	104年12月31日
確定福利義務現值	$277,337
計畫資產公允價值	(182,819)
淨確定福利負債	$ 94,518

淨確定福利負債變動如下：

	確定福利義務現值	計畫資產公允價值	淨確定福利負債
104 年 1 月 1 日	$ 279,700	$ 176,652	$ 103,048
服務成本			
當期服務成本	1,544	-	1,544
清償利益	(11,649)	-	(11,649)
利息費用（收入）	5,579	3,585	1,994
認列於損益	(4,526)	3,585	(8,111)
再衡量數			
計劃資產報酬	-	1,133	(1,133)
精算損失－經驗調整	1,863	-	1,863

（接次頁）

（承前頁）

	確定福利計畫資產淨額		
	義務現值	公允價值	福利負債
精算（利益）損失－人員統計假設變動	$ 158	$ -	$ 158
精算損失－財務假設調整	3,782	-	3,782
認列於其他綜合損益	5,803	1,133	4,670
雇主提撥	-	5,089	(5,089)
福利支付	(3,640)	(3,640)	-
104 年 12 月 31 日	$ 277,337	$ 182,819	$ 94,518

確定福利計畫認列於損益之金額依功能別彙總如下：

	104年度
營業成本	$ 509
推銷費用	416
管理費用	761
研發費用	(9,881)
	($ 8,195)

上述認列於損益之費用，因凌陽公司於 104 年 3 月出售 STB 產品中心而裁撤 STB 產品中心的員工，104 年度認列縮減清償利益 11,649 仟元，同時認列於其他綜合損益之確定福利計畫之再衡量數為 1,606 仟元。

本公司因「勞動基準法」之退休金制度暴露於下列風險：

1. 投資風險：勞動部勞動基金運用局透過自行運用及委託經營方式，將勞工退休基金分別投資於國內（外）權益證券與債務證券及銀行存款等標的，惟本公司之計畫資產得分配金額係以不低於當地銀行 2 年定期存款利率計算而得之收益。
2. 利率風險：政府公債之利率下降將使確定福利義務現值增加，惟計畫資產之債務投資報酬亦會隨之增加，兩者對淨確定福利負債之影響具有部分抵銷之效果。
3. 薪資風險：確定福利義務現值之計算係參考計畫成員之未來薪資。因此計畫成員薪資之增加將使確定福利義務現值增加。

本公司之確定福利義務現值係由合格精算師進行精算，衡量日之重大假設如下：

	104年12月31日
折 現 率	1.60%~1.90%
薪資預期增加率	3.50%~6.25%
離 職 率	0%~29%

若重大精算假設分別發生合理可能之變動，在所有其他假設維持不變之情況下，將使確定福利義務現值增加（減少）之金額如下：

	104年12月31日
折 現 率	
增加 0.25%	($ 10,215)
減少 0.25%	$ 10,705
薪資預期增加率	
增加 1%	$ 44,351
減少 1%	($ 37,661)

由於精算假設可能彼此相關，僅單一假設變動之可能性不大，故上述敏感度分析可能無法反映確定福利義務現值實際變動情形。

	104年12月31日
預期 1 年內提撥金額	$ 5,037
確定福利義務平均到期期間	14~22 年

二五、權　　益

(一) 股　　本

普 通 股

	104年12月31日
額定股數（仟股）	1,200,000
額定股本	$12,000,000
已發行且已收足股款之股數（仟股）	591,995
已發行股本	$ 5,919,949

已發行之普通股每股面額為 10 元，每股享有一表決權及收取股利之權利。

額定股本中供認股權憑證、附認股權特別股或附認股權公司債行使認股權所保留之股本為 80,000 仟股。

(二) 資本公積

104 年度各類資本公積餘額之調節如下：

	104年12月31日
得用以彌補虧損、發放現金或撥充股本(1)	
股票發行溢價	$703,376
庫藏股票交易	36,518
合併溢額	157,423
	$897,317

1. 此類資本公積得用以彌補虧損，亦得於公司無虧損時，用以發放現金或撥充股本，惟撥充股本時每年以實收股本之一定比率為限。

(三) 保留盈餘及股利政策

依據凌陽公司章程規定，每年決算後如有盈餘，除依法繳納營利事業所得稅及彌補以往年度虧損外，應先提撥百分之十為法定盈餘公積，但法定盈餘公積已達資本總額時，不在此限。次依法令或主管機關規定提撥或迴轉特別盈餘公積後，所餘盈餘按下列方式分派之，惟盈餘提供分派之比率及股東現金股利之比率，得視當年度實際獲利及資金狀況，經股東會決議調整之：

1. 股東股息提存股本之百分之六。
2. 次就餘額提撥董事、監察人酬勞百分之一．五；及員工紅利不低於百分之一，員工紅利以股票發放時，其對象得包括符合一定條件之從屬公司員工，該一定條件由董事會訂定之。
3. 前項所餘，連同前期累積未分配盈餘為股東股利，由股東會決議股利分配數額。
4. 上述現金股利不得低於股利總數之（股東股息及股東股利）百分之十，但現金股利每股若低於 0.5 元得不予發放。

如有前一年度累積或當年度發生但當年度稅後盈餘不足提列之股東權益減項（如金融商品未實現損失及累積換算調整數等，惟庫藏股票除外），應自前一年度累積未分配盈餘提列相同數額之特別盈餘公積，並於擬撥供分派前先行扣除。員工股票紅利得分配予本公司及符合一定條件之從屬公司員工。

依 104 年 5 月公司法之修正，股息及紅利之分派限於股東，非屬盈餘分派之對象。配合上述法規，凌陽公司已於 104 年 12 月 25 日董事會擬議之修正公司章程，尚待 105 年 6 月 13 日召開之股東常會決議。員工及董監酬勞估列基礎及實際配發情形，參閱附註二七之(六)員工福利費用。

法定盈餘公積應提撥至其餘額達公司實收股本總額時為止。法定盈餘公積得用以彌補虧損。公司無虧損時，法定盈餘公積超過實收股本總額 25%之部分除得撥充股本外，尚得以現金分配。

凌陽公司依金管證發字第 1010012865 號函、金管證發字第 1010047490 號函及「採用國際財務報導準則（IFRSs）後，提列特別盈餘公積之適用疑義問答」規定提列及迴轉特別盈餘公積。

分配未分配盈餘時，除屬非中華民國境內居住者之股東外，其餘股東可獲配按股利分配日之稅額扣抵比率計算之股東可扣抵稅額。

凌陽公司股東常會於 104 年 6 月 12 日決議通過 103 年度盈餘分配案如下：

	103年度	
	盈　餘　分　配	每股股利（元）
未分配盈餘彌補虧損	$ 12,086	$ -
提撥法定盈餘公積	41,058	-
迴轉特別盈餘公積	(4,806)	-
現金股利	355,198	0.6

有關 104 年度之盈餘分配案尚待預計於 105 年 6 月 13 日召開之股東常會決議。

(四) 其他權益項目

1. 國外營運機構財務報表換算之兌換差額

	104年度
年初餘額	$128,258
換算國外營運機構淨資產所產生之兌換差額	(30,749)
年底餘額	$ 97,509

2. 備供出售金融資產未實現損益

	104年度
年初餘額	$181,674
備供出售金融資產公允價值變動	(681,379)
處分備供出售金融資產致累計損益重分類至損益	(88,395)
備供出售金融資產減損之重分類調整	824,007
處分關聯企業而將其他綜合損益重分類至損益	(41)
採用權益法認列之關聯企業之備供出售金融資產未實現損益之份額	(1,883)
年底餘額	$233,983

(五) 非控制權益

	104年度
年初餘額	$1,659,008
歸屬於非控制權益之份額	
本年度淨利	463,645
國外營運機構財務報表換算之兌換差額	1,288
備供出售金融資產未實現損益	(819)
從屬公司現金股利	(146,133)
確定福利計畫再衡量數	(2,042)
從屬公司員工持有之流通在外限制型認股權相關非控制權益	4,135
從屬公司員工持有之流通在外既得認股權相關非控制權益	190
其 他	1,289
年底餘額	$1,980,561

(六) 庫藏股票

收回原因	轉讓股份予員工（仟股）	從屬公司持有母公司股票（仟股）	合計（仟股）
104 年 1 月 1 日股數	-	3,560	3,560
本年度減少	-	-	-
104 年 12 月 31 日股數	-	3,560	3,560

從屬公司於資產負債表日持有本公司股票之相關資訊如下：

從屬公司名稱	持有股數（仟股）	帳面金額	市價
104 年 12 月 31 日			
凌旭投資公司	3,560	$ 63,401	$ 41,474

凌陽公司持有之庫藏股票，依證券交易法規定不得質押，亦不得享有股利之分派及表決權等權利。

凌陽公司董事會於 103 年 2 月 26 日決議將買回之庫藏股票 4,915 仟股全數註銷。另從屬公司持有之本公司股票視同庫藏股票處理，除不得參與本公司之現金增資及無表決權外，其餘與一般股東權利相同。

(七) 全球存託憑證

凌陽公司於 90 年 3 月以現金增資及原股發行方式參與發行全球存託憑證（GDR）20,000 仟單位，於倫敦證券交易所掛牌買賣，代號為 SUPD，每單位表彰凌陽公司普通股 2 股，計發行 40,000 仟股，每單位以美金 9.57 元發行。截至 104 年 12 月底止，流通在外之 GDR 計 176 仟單位，折合普通股 352 仟股。

二六、收　　入

	104 年度
IC 收入	$ 8,891,440
不動產租金收入	147,725
其他收入	367,335
	$ 9,406,500

二七、本年度淨利

繼續營業單位淨損益係包含以下項目：

(一) 其他收入

	104 年度
處分其他收益	$477,100
利息收入	38,199
股利收入	32,026
其　　他	42,768
	$590,093

(二) 其他利益及損失

	104 年度
處分投資利益	$995,854
外幣兌換淨利益	6,757
透過損益按公允價值衡量之金融資產淨損失	(191)
備供出售金融資產減損損失	(986,550)
其　　他	3,454
	$ 19,324

(三) 財務成本

	104 年度
銀行借款利息	$ 39,259
其他財務成本	744
	$ 40,003

利息資本化相關資訊如下：

	104 年度
利息資本化金額	$ 10,688
利息資本化利率	2.86%

(四) 折舊及攤銷

	104 年度
不動產、廠房及設備	$261,017
投資性不動產	21,277
無形資產	101,624
合　　計	$383,918

（接次頁）

（承前頁）

	104 年度
折舊費用依功能別彙總	
營業成本	$ 10,046
營業費用	272,248
	$282,294
攤銷費用依功能別彙總	
營業成本	$ 1,002
推銷費用	204
管理費用	22,457
研發費用	77,961
	$101,624

(五) 投資性不動產之直接營運費用

	104 年度
產生租金收入之投資性不動產之直接營運費用	$ 22,510
未產生租金收入之投資性不動產之直接營運費用	92,768
	$115,278

(六) 員工福利費用

	104年度
短期員工福利	$ 2,115,297
退職後福利	
確定提撥計畫	58,507
確定福利計畫	(8,195)
其他員工福利	29,677
員工福利費用合計	$ 2,195,286
依功能別彙總	
營業成本	$ 160,000
營業費用	2,035,286
	$ 2,195,286

凌陽公司 103 年度係按現行章程之規定，以當年度稅後淨利之一定比例估列員工紅利 110 仟元及董監事酬勞 165 仟元。依 104 年 5 月修正後公司法及 105 年 3 月經董事會擬議之修正章程，凌陽公司係以當年度扣除分派員工及董監酬勞前之稅前利益分別以不低於

1%及不高於 1.5%提撥員工酬勞及董監事酬勞。104 年度估列員工酬勞 6,089 仟元及董監事酬勞 9,133 仟元，係分別按前述稅前利益之 1%及 1.5%估列，該等金額於 105 年 3 月 23 日董事會決議以現金發放，尚待預計於 105 年 6 月 13 日召開之股東常會決議修改章程後，報告股東會。

(七) 外幣兌換損益

	104 年度
外幣兌換利益總額	$249,133
外幣兌換損失總額	(242,376)
淨　　益	$ 6,757

二八、所得稅

(一) 認列於損益之所得稅

所得稅費用之主要組成項目如下：

	104年度
當期所得稅	
當期產生者	$ 83,464
以前年度之調整	(4,008)
其　　他	(215)
	79,241
遞延所得稅	
當期產生者	2,548
其　　他	93
認列於損益之所得稅費用	$ 81,882

會計所得與當期所得稅費用之調節如下：

	104年度
繼續營業單位稅前淨利	$1,162,720
稅前淨利按法定稅率計算之	
所得稅費用（17%）	$ 197,662
調節項目之所得稅影響數	
決定課稅所得時不可減	
除之費損	(233,250)
暫時性差異	211,233
免稅所得	(51)
未分配盈餘加徵	1,339

（接次頁）

（承前頁）

	104年度
未認列暫時性差異	($ 70)
基本稅額應納差額	2,396
連結稅制影響數	-
當期所得稅	179,259
遞延所得稅	
暫時性差異	(9,425)
虧損扣抵	12,066
使用虧損扣抵	(98,796)
以前年度之當期所得稅費用於本期之調整	(4,008)
支付國外所得稅費用	2,393
於其他轄區營運之從屬公司不同稅率之影響數	393
認列於損益之所得稅費用	$ 81,882

本公司適用中華民國所得稅法之個體所適用之稅率為 17%；中國地區從屬公司所適用之稅率為 25%；其他轄區所產生之稅額係依各相關轄區適用之稅率計算。

由於 105 年度股東會盈餘分配情形尚具不確定性，故 104 年度未分配盈餘加徵 10%所得稅之潛在所得稅後果尚無法可靠決定。

(二) 本期所得稅資產與負債

	104年12月31日
本期所得稅資產	
應收退稅款（帳列其他應收款項）	$ 3,945
本期所得稅負債	
應付所得稅	$ 54,096

(三) 遞延所得稅資產

本公司將若干符合互抵條件之遞延所得稅資產及負債予以互抵。

遞延所得稅資產及負債之變動如下：

104 年度

遞延所得稅資產	年初餘額	認列於損益	兌換差額	年底餘額
暫時性差異				
未實現存貨損失	$ 16,290	$ 6,577	$ -	$ 22,867
固定資產	5,796	(1,389)	-	4,407
無形資產	(2,499)	2,499	-	-
未實現銷貨收入	309	69	-	378
兌換損（益）	(2,026)	3,677	-	1,651
遞延貸項	187	(187)	-	-
其　　他	12,003	(1,912)	91	10,182
	30,060	9,334	91	39,485
虧損扣抵	12,066	(11,760)	(306)	-
	$ 42,126	($ 2,426)	($ 215)	$ 39,485

(四) 未認列為遞延所得稅資產之項目

	104年12月31日
虧損扣抵	
105 年到期	$ 214,649
106 年到期	760,232
107 年到期	174,294
108 年到期	53,474
109 年到期	225,295
110 年到期	861,189
111 年到期	654,850
112 年到期	1,519,449
113 年到期	306,753
114 年到期	51,037
	$ 4,821,222
可減除暫時性差異	$ 26,051

(五) 未使用之虧損扣抵及免稅相關資訊

截至 104 年 12 月 31 日止，凌陽公司虧損扣抵相關資訊如下：

尚未扣抵餘額	最後扣抵年度
$ 202,943	109
621,262	110
518,243	111
1,231,503	112
81,883	113
$ 2,655,834	

截至 104 年 12 月 31 日止，凌陽創業投資公司虧損扣抵相關資訊如下：

尚未扣抵餘額	最後扣抵年度
$ 51,820	105
57,004	106
30,907	107
17,891	108
4,863	110
$162,485	

截至 104 年 12 月 31 日止，凌旭投資公司虧損扣抵相關資訊如下：

尚未扣抵餘額	最後扣抵年度
$ 41,879	106
33,437	107
9,864	108
$ 85,180	

截至 104 年 12 月 31 日止，凌陽創新科技公司虧損扣抵相關資訊如下：

尚未扣抵餘額	最後扣抵年度
$ 18,260	112

截至 104 年 12 月 31 日止，宏陽科技公司虧損扣抵相關資訊如下：

尚未扣抵餘額	最後扣抵年度
$ 162,829	105
661,349	106
18,351	107
120,088	110
100,760	111
159,490	112
31,147	113
1,412	114
$ 1,255,426	

截至 104 年 12 月 31 日止，芯鼎科技公司虧損扣抵相關資訊如下：

尚未扣抵餘額	最後扣抵年度
$ 5,936	110
11,163	112
22,376	113
$ 39,475	

截至 104 年 12 月 31 日止，凌陽多媒體科技公司虧損扣抵相關資訊如下：

尚未扣抵餘額	最後扣抵年度
$ 91,599	107
25,719	108
22,352	109
109,040	110
35,847	111
30,658	112
29,360	113
27,139	114
$371,714	

截至 104 年 12 月 31 日止，景相科技公司虧損扣抵相關資訊如下：

尚未扣抵餘額	最後扣抵年度
$ 4,692	113
22,486	114
$ 27,178	

截至 104 年 12 月 31 日止，傳芯科技公司虧損扣抵相關資訊如下：

尚未扣抵餘額	最後扣抵年度
$ 68,375	112
137,295	113
$205,670	

截至 104 年 12 月 31 日止，下列增資擴展產生之所得可享受 5 年免稅：

增資擴展案	免稅期間
凌陽公司	
第十三次增資擴展新興重要策略性產業	102 年 1 月 1 日至 106 年 12 月 31 日
第十四次增資擴展新興重要策略性產業	104 年 1 月 1 日至 108 年 12 月 31 日
第十五次增資擴展新興重要策略性產業	104 年 1 月 1 日至 108 年 12 月 31 日
凌通科技公司	
第五次增資擴展免徵所得稅	102 年 1 月 1 日至 106 年 12 月 31 日
凌陽創新科技公司	
第二次增資擴展新興重要策略性產業	102 年 1 月 1 日至 106 年 12 月 31 日

(六) 兩稅合一相關資訊

	104年12月31日
股東可扣抵稅額帳戶餘額	$313,104

	104 年度（預計）
盈餘分配適用之稅額扣抵比率	20.91%

(七) 所得稅核定情形

凌陽公司、凌陽電通科技公司及凌通科技公司截至 101 年度止之所得稅結算申報案件，凌陽創新科技公司、凌陽多媒體公司、凌陽管顧公司、威陽投資公司、凌旭投資公司、凌陽創業投資公司、宏陽科技公司及芯鼎科技公司及傳芯科技公司截至 102 年度止之所得稅結算申報案件，業經稅捐稽徵機關核定。

二九、每股盈餘（純損）

單位：每股元

	104年度
基本每股盈餘（純損）	
來自繼續營業單位	$ 1.05
來自停業單位	(0.05)
基本每股盈餘合計	$ 1.00

（接次頁）

（承前頁）

	104年度
稀釋每股盈餘（純損）	
來自繼續營業單位	$ 1.05
來自停業單位	(0.05)
稀釋每股盈餘合計	$ 1.00

用以計算每股盈餘之淨利（損失）及普通股加權平均股數如下：

本年度淨利（損失）

	104年度
歸屬於本公司業主之淨利	$589,348
用以計算基本每股盈餘之淨利	589,348
減：用以計算停業單位基本每股盈餘之停業單位淨損	(27,845)
用以計算繼續營業單位基本每股盈餘之淨利	617,193
具稀釋作用潛在普通股之影響：	
員工分紅或員工酬勞	-
用以計算繼續營業單位稀釋每股盈餘之淨利	$617,193

股　　數　　單位：仟股

	104年度
用以計算基本每股盈餘之普通股加權平均股數	588,435
具稀釋作用潛在普通股之影響：	
員工分紅或員工酬勞	528
用以計算稀釋每股盈餘之普通股加權平均股數	588,963

若本公司得選擇以股票或現金發放員工酬勞或員工分紅，則計算稀釋每股盈餘時，假設員工酬勞或員工分紅將採發放股票方式，並於該潛在普通股具有稀釋作用時計入加權平均流通在外股數，以計算稀釋每股盈餘。於次年度決議員工酬勞或員工分紅發放股數前計算稀釋每股盈餘時，亦繼續考量該等潛在普通股之稀釋作用。

三十、股份基礎給付協議

(一) 員工認股權計畫

限制員工權利股票

凌陽創新科技公司股東常會於 101 年 6 月 28 日決議，發行限制員工權利新股予員工，發行總額新台幣 24,000 仟元，每股面額 10 元，計 2,400 仟股，發行價格擬以每股 0 元（即無償）為發行價格，前述決議已於 102 年 6 月 28 日經金融監督管理委員會申報生效。

凌陽創新科技公司董事會於 102 年 8 月 7 日通過第一次發行限制員工權利新股總額為 10,000 仟元，每股面額 10 元，計 1,000 仟股，每股發行價格為新台幣 0 元（即無償）。本公司 102 年 8 月 15 日為給與日及發行日，給與股票之公平價值為 8.7699 元。

凌陽創新科技公司董事會於 103 年 4 月 18 日通過第二次發行限制員工權利新股總額為 14,000 仟元，每股面額 10 元，計 1,400 仟股，每股發行價格為新台幣 0 元（即無償）。本公司訂定 103 年 4 月 19 日為給與日及發行日，給與股票之公平價值為 6.0599 元。

自獲配限制員工權利新股後，屆滿下列各既得期限仍在職，同時歷年符合年度績效考核，可分別達成既得條件之股份比例如下：

1. 於獲配限制員工權利新股期滿 2 年仍在本公司任職，且符合限制員工權利新股發行辦法所訂之績效條件等綜合指標者，得既得 50%股份。
2. 於獲配限制員工權利新股期滿 3 年仍在本公司任職，且符合限制員工權利新股發行辦法所訂之績效條件等綜合指標者，得既得 50%股份。

員工獲配或認購新股後未達既得條件前受限制之權利如下：

1. 既得期間員工不得將該限制員工權利新股出售、質押、轉讓、贈與他人、設定，或作其他方式之處分。
2. 既得期間該限制員工權利新股仍可參與配股、配息及現金增資認股。

3. 限制員工權利新股發行後，應立即將之交付信託且於既得條件未成就前，不得以任何理由或方式向受託人請求返還限制員工權利新股。

員工未達成既得條件時，本公司將依法無償收回並予以註銷，但於既得期間獲配之股票股利及現金股利，本公司無償給予員工。

本公司限制員工權利新股資訊彙總如下：

	股數（仟股）
	104年度
年初餘額	2,315
當年度既得	(353)
當年度註銷	(1,118)
年底餘額	844

芯鼎科技公司

芯鼎科技公司分別於 102 年 9 月（102 年認股計畫第一次發行）及 103 年 8 月（102 年認股計畫第二次發行）給與員工認股權 5,929 仟單位及 1,571 仟單位，每 1 單位可認購普通股 1 仟股。給與對象包含本公司符合特定條件之員工。認股權之存續期間均為 6 年，憑證持有人於發行屆滿 2 年之日起，可行使被給與之一定比例之認股權。認股權行使價格為每股新台幣 10 元，認股權發行後，遇有芯鼎科技公司普通股股份發生變動時，認股權行使價格依規定公式予以調整。

104 年度認列之酬勞成本分別為 177 仟元。

員工認股權	單位（仟）	加權平均行使價格（元）
104 年 1 月 1 日流通在外	7,500	$ 10
本年度註銷	(1,282)	10
本年度執行	(19)	10
104 年 12 月 31 日流通在外	6,199	10

截至 104 年 12 月 31 日止，流通在外之員工認股權相關資訊如下：

102 年認股計畫第一次發行

	流通在外認股權憑證			可行使認股權憑證	
行使價格範圍（元）	流通在外單位	加權平均剩餘合約期間(年)	加權平均認股價格(元)	可行使單位	加權平均認股價格(元)
$ 10	4,628	3.7	$ 10	4,628	$ -

102 年認股計畫第二次發行

	流通在外認股權憑證			可行使認股權憑證	
行使價格範圍（元）	流通在外單位	加權平均剩餘合約期間(年)	加權平均認股價格(元)	可行使單位	加權平均認股價格(元)
$ 10	1,571	4.6	$ 10	-	$ -

芯鼎科技公司給與之員工認股權使用 Black-Scholes 評價模式，評價模式所採用之參數如下：

	102 年認股計畫第一次發行	102 年認股計畫第二次發行
給與日股權價值	3.25 元	2.22 元
行使價格	10 元	10 元
預期波動率	31.89%	45.42%
預期存續期間	4.375 年	4.375 年
預期股利率	-	-
無風險利率	1.67%	1.59%

三一、政府補助

凌陽成芯公司於 102 年 8 月取得建造廠房用地之政府補助人民幣 16,390 仟元（折合新台幣 79,213 仟元）。該金額已列為遞延收入，並於相關資產耐用年限內轉列損益。104 年度分別認列收益 1,833 仟元。

凌陽公司於 103 年 6 月與財團法人資訊工業策進會簽訂「超低功耗低雜訊心電圖計 sensor IC 及心電圖計系統 SDK 及硬體開發計畫」，計畫期間自 102 年 11 月 7 日至 104 年 5 月 6 日。截至 104 及 103 年度止，所獲得之政府補助金額為 6,199 仟元，帳列營業外其他收入項下。

凌陽公司於 104 年 7 月與合盈光電科技股份有限公司及國立雲林科技大學電子工程系聯合與科技部新竹科學工業園區管理局簽訂「具行車即時校正功能之車用高畫質 3D 環景視訊輔助系統」，計畫期間自 104 年 7 月 1 日起至 105 年 6 月 30 日止。104 年度獲得之政府補助金額為 2,468 仟元帳列營業外其他收入項下。

三二、處分營業單位

如附註十三所述，凌陽公司處分 STB 產品中心之處分對價及於處分日 STB 產品中心之相關資產負債帳面金額彙總如下：

(一) 收取之對價

	STB 產品中心
應收處分款項	$330,000

(二) 對喪失控制之資產及負債之分析

	STB 產品中心
流動資產	
預付權利金	$ 20,000
非流動資產	
不動產、廠房及設備	2,830
無形資產	20,004
處分之淨資產	$ 42,834

處分利益 287,166 仟元包含於停業單位損失（參閱附註十三）。

三三、營業租賃協議

(一) 本公司為承租人

營業租賃係承租土地及廠房，租賃期間為 2 至 8 年。所有租賃期間超過 5 年之營業租賃均包括每 5 年依市場租金行情檢視條款。於租賃期間終止時，本公司對租賃土地並無優惠承購權。

凌陽公司

凌陽公司以營業租賃方式向科學工業園區管理局承租四筆土地，租約分別於 104 年 7 月、109 年 12 月（二筆）及 110 年 12 月到期，依租約規定，期滿時凌陽公司得續約，惟科學工業園區管理局得依規定調整租金，目前每年租金 7,815 仟元，凌陽公司已提供質押定期存款 6,100 仟元（帳列其他非流動資產）作為抵押之擔保品。

前述租約於未來年度應給付最低租金列示如下：

	104年12月31日
1 年 內	$ 7,815
超過1年但不超過5年	31,262
超過5年	45,692
	$ 84,769

凌陽創新科技公司

凌陽創新科技公司以營業租賃方式向科學工業園區管理局承租辦公室，租約分別於 105 年 12 月及 107 年 12 月到期，依租約規定，期滿時凌陽創新科技公司得續約，惟科學工業園區管理局得依規定調整租金，目前每年租金約為 5,459 仟元。

前述租約於未來年度應給付最低租金列示如下：

	104年12月31日
1 年 內	$ 5,459
超過1年但不超過5年	10,919
	$ 16,378

因營業租賃合約所支付存出保證金	$ 1,660

凌通科技公司

凌通科技公司以營業租賃方式向科學工業園區管理局承租土地，合約於 109 年 12 月到期，依租約規定，期滿時凌通科技公司得續約，惟科學工業園區管理局得依規定調整租金，目前每年租金約為 1,474 仟元，凌通科技公司已提供質押定期存款 3,000 仟元（帳列其他非流動資產）作為抵押之擔保品。

前述租約於未來年度應給付最低租金列示如下：

	104年12月31日
1 年 內	$ 1,474
超過1年但未超過5年	5,896
	$ 7,370

芯鼎科技公司

芯鼎科技公司以營業租賃方式向鑫明企業股份有限公司及鑫海股份有限公司承租辦公室，租約均於 105 年 2 月到期，期滿得續約，目前每年租金分別為 1,688 仟元及 1,274 仟元。

前述租約於未來年度應給付最低租金列示如下：

	104年12月31日
1 年 內	$ 538
超過1年但未超過5年	-
	$ 538
因營業租賃合約所支付存出保證金	$ 521

(二) 本公司為出租人

營業租賃係出租本公司所擁有之投資性不動產，租賃期間為 1 至 5 年。所有營業租賃合約均包含承租人於行使續租權時，依市場租金行情調整租金之條款。承租人於租賃期間結束時，對該不動產不具有優惠承購權。

截至 104 年 12 月 31 日止，本公司因營業租賃合約所收取之保證金為 35,410 仟元。

不可取消營業租賃之未來最低租賃給付總額如下：

	104年12月31日
1 年 內	$117,457
超過1年但不超過5年	109,985
	$227,442

三四、資本風險管理

本公司進行資本管理以確保集團內各企業能夠於繼續經營之前提下，藉由將債務及權益餘額最適化，以使股東報酬極大化。

本公司資本結構係由本公司之淨債務（即借款減除現金及約當現金）及歸屬於本公司業主之權益（即股本、資本公積、保留盈餘及其他權益項目）組成。

本公司不須遵守其他外部資本規定。

三五、金融工具

(一) 公允價值資訊－非按公允價值衡量之金融工具

1. 帳面金額與公允價值有重大差異之金融資產及金融負債

104 年 12 月 31 日

	帳面金額	公允價值 第 1 等級	第 2 等級	第 3 等級	合計
金融資產					
以成本衡量之金融資產	$ 528,590	$ -	$ -	$ -	$ -
無活絡市場之債券工具投資	15,389	-	-	-	-

(二) 公允價值資訊－按公允價值衡量之金融工具

1. 公允價值層級

104 年 12 月 31 日

	第一級	第二級	第三級	合計
透過損益按公允價值衡量之金融資產				
國內上市（櫃）可轉換公司債	$ 24,200	$ -	$ -	$ 24,200
備供出售金融資產				
基金受益憑證	$ 874,799	$ -	$ -	$ 874,799
國內上市（櫃）有價證券	1,605,745	-	-	1,605,745
合計	$ 2,480,544	$ -	$ -	$ 2,480,544

104 年度無第一級與第二級公允價值衡量間移轉之情形。

2. 衡量公允價值所採用之評價技術及假設

金融資產之公允價值係依據標準條款與條件並於活絡市場交易之金融資產，其公允價值係參照市場報價決定，包括上市櫃之可轉換公司債、權益投資及基金受益憑證。

(三) 金融工具之種類

	104年12月31日
金融資產	
透過損益按公允價值衡量	
持有供交易	$ 24,200
放款及應收款（註1）	7,004,552
備供出售金融資產（註2）	3,009,134

（接次頁）

（承前頁）

	104年12月31日
金融負債	
以攤銷後成本衡量（註3）	$3,436,873

註1：餘額係包含現金及約當現金、無活絡市場之債券投資、應收票據及帳款、其他應收款、其他金融資產及存出保證金等以攤銷後成本衡量之放款及應收款。

註2：餘額係包含分類為備供出售之以成本衡量金融資產餘額。

註3：餘額係包含短期借款、應付票據及帳款、一年內到期之長期借款、長期借款及存入保證金等以攤銷後成本衡量之金融負債。

(四) 財務風險管理目的與政策

本公司主要金融工具包括權益工具投資及債務投資、應收帳款、應付帳款及借款。本公司之財務管理部門工具投資係為各業務單位提供服務，統籌協調進入國內與國際金融市場操作，藉由依照風險程度與廣度分析暴險之內部風險報告監督及管理本公司營運有關之財務風險。該等風險包括市場風險（包含匯率風險、利率風險及其他價格風險）、信用風險及流動性風險。

財務管理部門每季對本公司之董事會提出報告。

1. 市場風險

本公司之營運活動使本公司承擔之主要財務風險為外幣匯率變動風險（參閱下述(1)）以及利率變動風險（參閱下述(2)）。

(1) 匯率風險

本公司之現金流入與流出，有一部分係以外幣為之，故有部分自然避險之效果；本公司匯率風險之管理，以避險為目的，不以獲利為目的。

匯率風險管理策略為定期檢視各種幣別資產及負債之淨部位，並對該淨部位進行風險管理；規避匯率風險工具之選擇，係以避險成本與避險期間為考量，目前以舉借外幣負債為主要規避匯率風險之工具。

本公司於資產負債表日非功能性貨幣計價之貨幣性資產與貨幣性負債帳面金額（包含合併財務報告中已沖銷之非功能性貨幣計價之貨幣性項目），參閱附註三八。

敏感度分析

本公司主要受到美金及人民幣匯率波動之影響。

下表詳細說明當新台幣（功能性貨幣）對美金及人民幣之匯率增加及減少 1 元時，本公司之敏感度分析。敏感度分析係考量流通在外之美金及人民幣貨幣性項目，並將其期末之換算以匯率變動 1 元予以調整。敏感度分析之範圍包括現金及約當現金、應收票據及帳款、其他應收款、應付帳款、其他應付款及存入保證金。下表之負數係表示當新台幣相對美金及人民幣升值 1 元時，將使稅後淨利減少之金額；當新台幣相對於美金及人民幣貶值 1 元時，其對稅後淨利之影響將為同金額之正數。

	美金之影響	人民幣之影響
	104年度	104年度
損　益	($ 16,726)	($ 55,486)

(2) 利率風險

因本公司內之個體同時以固定及浮動利率借入資金，因而產生利率暴險。本公司藉由維持一適當之固定及浮動利率組合來管理利率風險。本公司定期評估避險活動，使其與利率觀點及既定之風險偏好一致，以確保採用最符合成本效益之避險策略。

本公司於資產負債表日受利率暴險之金融資產及金融負債帳面金額如下：

	104年12月31日
具公允價值利率風險	
－金融資產	$ 3,637,502
－金融負債	170,588
具現金流量利率風險	
－金融資產	1,631,278
－金融負債	2,351,556

敏感度分析

下列敏感度分析係依非衍生工具於資產負債表日之利率暴險而決定。對於浮動利率負債，其分析方式係假設資產負債表日流通在外之負債金額於報導期間皆流通在外。集團內部向主要管理階層報告利率時所使用之變動率為利率增加或減少 0.125%，此亦代表管理階層對利率之合理可能變動範圍之評估。

若利率增加／減少 0.125%，在所有其他變數維持不變之情況下，本公司 104 年度之稅前淨利將減少／增加 900 仟元。

(3) 其他價格風險

本公司因上市櫃權益證券投資及基金受益憑證而產生價格暴險。該投資非持有供交易而係屬策略性投資。本公司並未積極交易該等投資。

下列敏感度分析係依資產負債表日之權益工具價格暴險進行。

若權益工具價格上漲／下跌 1%，104 年度稅後其他綜合損益將因持有備供出售投資之公允價值變動分別增加／減少 24,805 仟元。

2. 信用風險

信用風險係指交易對方拖欠合約義務而造成集團財務損失之風險。截至資產負債表日，本公司可能因交易對方未履行義務造成財務損失之最大信用風險暴險主要係來自於合併資產負債表所認列之金融資產帳面金額。

為減輕信用風險，本公司管理階層指派專責團隊負責授信額度之決定、授信核准及其他監控程序以確保逾期應收款項之回收已採取適當行動。此外，本公司於資產負債表日會逐一複核應收款項之可回收金額以確保無法回收之應收款項已提列適當減損損失。據此，本公司管理階層認為本公司之信用風險已顯著減少。

另因流動資金之交易對方係財務體質穩健之金融機構，故該信用風險係屬有限。

應收帳款之對象涵蓋眾多客戶，分散於不同產業及地理區域。本公司持續地針對應收帳款客戶之財務狀況進行評估。

截至 104 年 12 月 31 日止，前五大客戶之應收帳款餘額占本公司合併應收帳款餘額之百分比為 55%，其餘應收帳款之信用集中風險相對並不重大。

3. 流動性風險

本公司係透過管理及維持足夠部位之現金及約當現金以支應整體營運並減輕現金流量波動之影響。本公司管理階層監督銀行融資額度使用狀況並確保借款合約條款之遵循。

銀行借款對本公司而言係為一項重要流動性來源。截至 104 年 12 月 31 日止，本公司未動用之融資額度，參閱下列(2)融資額度之說明。

(1) 流動性及利率風險表

下表詳細說明本公司已約定還款期間之非衍生金融負債剩餘合約到期分析，其係依據本公司最早可能被要求還款之日期，並以金融負債未折現現金流量編製，其包括利息及本金之現金流量。

104 年 12 月 31 日

	加權平均有效利率（%）	要求即付或短於 1 個月	1 至 3 個月	3 個月至 1 年	1 至 5 年	5 年以上
非衍生金融負債						
無附息負債	-	$ 360,941	$ 559,863	$ 597,928	$ 34,621	$ -
浮動利率工具	1.705~2.8562	117,232	96,528	750,198	917,294	-
固定利率工具	0.8~2.2	-	440	85,548	108,806	142,694
		$ 478,173	$ 656,831	$ 1,433,674	$ 1,060,721	$ 142,694

(2) 融資額度

	104年12月31日
尚未動用之銀行借款額度，按一定期間及需求	
－已動用金額	$ 2,582,603
－未動用金額	3,820,817
	$ 6,403,420

三六、關係人交易

(一) 主要管理階層薪酬

	104年度
薪資及獎金	$ 56,676
業務執行費用	3,761
	$ 60,437

董事及其他主要管理階層之薪酬係由薪酬委員會依照個人績效及市場趨勢決定。

三七、質抵押之資產

本公司下列資產已質押或抵押作為長期借款、應付商業本票、購料額度、海關通關及營業租賃作為無欠稅證明之擔保品：

	104年12月31日
房屋及建築－淨額	$673,342
質押定期存款（帳列其他資產，包含流動及非流動）	266,441
從屬公司持有凌陽公司股票	39,429
	$979,212

三八、外幣金融資產及負債之匯率資訊

本公司具重大影響之外幣金融資產及負債資訊如下：

104 年 12 月 31 日

	外幣	匯率	帳面價值
金融資產			
貨幣性項目			
人民幣	$ 57,606	4.995	$ 287,742
美金	73,879	32.825	2,425,078
日圓	359	0.273	98
港幣	93	4.235	394
英鎊	3	48.670	146
歐元	2	35.880	72
非貨幣性項目			
美金	997	32.825	32,727
歐元	510	35.880	18,299
金融負債			
貨幣性項目			
美金	57,153	32.825	1,876,047
人民幣	2,120	4.995	10,589
日圓	277	0.273	76

本公司於 104 年度外幣兌換利益(已實現及未實現)為 6,757 仟元，由於外幣交易及集團個體之功能性貨幣種類繁多，故無法按各重大影響之外幣別揭露兌換損益。

三九、附註揭露事項

(一) 重大交易事項及(二)轉投資事業相關資訊：

1. 資金貸與他人。(附表一)
2. 為他人背書保證。(附表二)
3. 期末持有有價證券情形。(附表三)
4. 其他：母公司與從屬公司間及各從屬公司間之業務關係及重要交易往來情形及金額。(附表四)
5. 被投資公司資訊。(附表五)

(三) 大陸投資資訊：

1. 大陸被投資公司名稱、主要營業項目、實收資本額、投資方式、資金匯出入情形、持股比例、本期損益及認列之投資損益、期末投資帳面金額、已匯回投資損益及赴大陸地區投資限額。(附表六)

2. 與大陸被投資公司直接或間接經由第三地區所發生下列之重大交易事項，及其價格、付款條件、未實現損益：(附表七)

(1) 進貨金額及百分比與相關應付款項之期末餘額及百分比。

(2) 銷貨金額及百分比與相關應收款項之期末餘額及百分比。

(3) 財產交易金額及其所產生之損益數額。

(4) 票據背書保證或提供擔保品之期末餘額及其目的。

(5) 資金融通之最高餘額、期末餘額、利率區間及當期利息總額。

(6) 其他對當期損益或財務狀況有重大影響之交易事項，如勞務之提供或收受等。

除附表(一)至(七)外，並無其他重大交易事項相關資訊應揭露事項。

四十、營運部門財務資訊

本公司之營運決策者用以分配資源及評量部門績效係著重於產品別之資訊，而每一產品皆具有相類似之經濟特性，且透過統一集中之銷售方式銷售，故本公司則彙總為單一營運部門報導。另本公司提供給營運決策者複核之部門資訊，其衡量基礎與財務報表相同，故 104 年度應報導之部門收入及營運結果可參照 104 年度之關係企業合併綜合損益表；104 年 12 月 31 日應報導之部門資產可參照 104 年 12 月 31 日之關係企業合併資產負債表。

以下所報導之部門資訊不包含該等停業單位之金額，停業單位之詳細說明請參閱附註十三。

(一) 主要產品及勞務之收入

本公司繼續營業單位之主要產品及勞務之收入分析如下：

	104 年度
IC 收入	$ 8,891,440
不動產租金收入	147,725
其他收入	367,335
	$ 9,406,500

(二) 地區別資訊

本公司主要於二個地區營運－亞洲與台灣。

本公司來自外部客戶之繼續營業單位收入依營運地點區分與非流動資產按資產所在地區分之資訊列示如下：

	來自外部客戶之收入	非流動資產
	104年度	104年12月31日
亞　　洲	$ 5,937,672	$ 2,516,438
台　　灣	3,192,596	1,497,208
其　　他	276,232	-
	$ 9,406,500	$ 4,013,646

非流動資產不包括分類為待出售非流動資產、金融工具、遞延所得稅資產、退職後福利資產以及保險合約產生之資產。

(三) 主要客戶資訊

凌陽公司及從屬公司來自單一客戶之收入達合併公司收入淨額之 10%以上者如下：

	104年度
客戶 A	$ 1,947,996
客戶 B	979,529

凌陽科技股份有限公司及從屬公司

資金貸與他人

民國 104 年 1 月 1 日至 12 月 31 日

附表一

單位：除另註明者外，係新台幣仟元

編號	貸出資金之公司	貸與對象	往來項目	是否為關係人	本期最高餘額	期末餘額	實際動支金額	利率區間	資金貸與性質	業務往來金額	有短期融通資金必要之原因	提列備抵呆帳金額	擔保品名稱	擔保品價值	對個別對象資金貸與限額	資金貸與總限額
1	Ventureplus Cayman Inc.	凌陽成芯科技（成都）有限公司	其他應收款	是	$ 113,558	$ 113,558	$ -	-	註一	$ -	註二	$ -	—	$ -	$ 169,994（註七）	$ 339,987（註七）
1	Ventureplus Cayman Inc.	凌陽利華科技（深圳）有限公司	其他應收款	是	45,403	45,403	45,403	2.37%	註一	-	註三	-	—	-	169,994（註七）	339,987（註七）
1	Ventureplus Cayman Inc.	縱橫壹旅遊科技（成都）有限公司	其他應收款	是	36,317	36,317	20,094	2.40%~2.60%	註一	-	註四	-	—	-	84,997（註八）	169,994（註八）
2	上海凌陽科技有限公司	四川縱橫壹文化傳播有限公司	應收關係人款項	是	789	789	789	1.8%~2.05%	註一	-	註五	-	—	-	25,671（註九）	51,343（註九）
2	上海凌陽科技有限公司	凌陽成芯科技（成都）有限公司	應收關係人款項	是	202,662	103,622	103,622	1.6%~2.35%	註一	-	註六	-	—	-	308,057（註十）	308,057（註十）

註一：係有短期融通資金必要者。

註二：Ventureplus Cayman Inc.提供資金予凌陽成芯科技（成都）有限公司以供其營運所需。

註三：Ventureplus Cayman Inc.提供資金予凌陽利華科技（深圳）有限公司以供其營運所需。

註四：Ventureplus Cayman Inc.提供資金予縱橫壹旅遊科技（成都）有限公司以供其營運所需。

註五：上海凌陽科技有限公司提供資金予四川縱橫壹文化傳播有限公司以供其營運所需。

註六：上海凌陽科技有限公司提供資金予凌陽成芯科技（成都）有限公司以供其營運所需。

註七：Ventureplus Cayman Inc 與貸與對象均為母公司直接及間接持有表決權股份百分之百之國外公司，因短期融通資金需要從事資金貸與時，其資金貸與總額以不超過本公司淨值 20%為限，個別貸與金額以不超過本公司淨值 10%為限，其期間以不超過 2 年為限。

註八：有短期融通資金必要者，Ventureplus Cayman Inc 資金貸與總額以不超過本公司淨值 10%為限，個別貸與金額以不超過本公司淨值 5%為限。

註九：有短期融通資金必要者，上海凌陽科技有限公司資金貸與總額以不超過本公司淨值 10%為限，個別貸與金額以不超過本公司淨值 5%為限，業務往來之公司或行號資金貸與總額合計以不超過本公司淨值 40%為限。

註十：上海凌陽科技有限公司與貸與對象均為母公司直接及間接持有表決權股份百分之百之國外公司，因融通資金需要從事資金貸與時，其資金貸與總額及個別貸與金額以不超過本公司淨值 60%為限，其期間以不超過 2 年為限。

凌陽科技股份有限公司及從屬公司

為他人背書保證

民國 104 年 1 月 1 日至 12 月 31 日

附表二

單位：除另予註明者外，為新台幣仟元

編號	背書保證者公司名稱	被背書保證對象		對單一企業背書保證限額	本期最高背書保證餘額	期末背書保證餘額	實際動支金額	以財產擔保之背書保證金額	累計背書保證金額佔最近期財務報表淨值之比率（%）	背書保證最高限額	屬母公司對從屬公司背書保證	屬從屬公司對母公司背書保證	屬大陸地區對背書保證
		公司名稱	關係										
0（註一）	凌陽公司	Ventureplus Cayman Inc.	3（註四）	$ 953,001（註五）	$ 288,490	$ 288,490	$ 78,175	$ -	3.03	$ 1,906,002（註六）	是	否	否
0（註一）	凌陽公司	凌陽成芯（成都）有限公司	3（註四）	953,001（註五）	978,390	943,470	829,265	-	9.90	1,906,002（註六）	是	否	是
0（註一）	凌陽公司	縱橫壹旅遊科技（成都）有限公司	3（註四）	953,001（註五）	62,370	62,370	62,370	-	0.65	1,906,002（註六）	是	否	是
0（註一）	凌陽公司	宏陽科技公司	2（註三）	953,001（註五）	60,000	20,000	20,000	-	0.21	1,906,002（註六）	是	否	否
1（註二）	RUSSELL HOLDINGS LTD.	凌陽成芯（成都）有限公司	3（註四）	174,861（註七）	158,250	158,250	158,250	158,250	54.3	174,861（註七）	否	否	是

註一：發行人。

註二：被投資公司。

註三：直接持有普通股股權超過百分之五十之從屬公司。

註四：母公司與從屬公司持有普通股股權合併計算超過百分之五十之被投資公司。

註五：本公司對單一企業背書保證不得超過當年度淨值之 10%。

註六：凌陽科技（股）公司背書保證總額不得超過當年度淨值之 20%。

註七：Russell Holdings Limited 與背書保證對象均為母公司直接或間接持有表決權百分之百之公司，對單一企業背書保證金額及背書保證之總額不得超過本公司當期淨值 60%。

凌陽科技股份有限公司及從屬公司

期末持有有價證券情形

民國 104 年 12 月 31 日

附表三

單位：除另予註明者外，為新台幣仟元

持有之公司	有價證券種類及名稱	有價證券種類及名稱	帳列科目	帳列科目 股或單位數（仟）	帳列科目 帳面金額	帳列科目 持股比率%	帳列科目 市價或淨值	帳列科目 說明
凌陽公司	大同公司股票	—	備供出售金融資產－非流動	46,094	$ 257,207	2	$ 257,207	註二
	錸德科技公司股票	—	備供出售金融資產－非流動	5,000	14,498	-	14,498	註二
	聯華電子公司股票	—	備供出售金融資產－非流動	1,968	23,808	-	23,808	註二
	敦泰電子公司股票	—	備供出售金融資產－非流動	29,271	999,590	10	999,590	註二
	兆豐國際寶鑽貨幣市場基金	—	備供出售金融資產－流動	13,197	163,335	-	163,335	註三
	野村全球高股息基金	—	備供出售金融資產－流動	577	9,755	-	9,755	註三
	第一金全家福貨幣市場基金	—	備供出售金融資產－流動	290	51,089	-	51,089	註三
	統一強棒貨幣市場基金	—	備供出售金融資產－流動	1,851	30,558	-	30,558	註三
	台新大眾貨幣市場基金	—	備供出售金融資產－流動	2,178	30,554	-	30,554	註三
	貝萊德環球資產配置基金	—	備供出售金融資產－流動	3	5,446	-	5,446	註三
	富蘭克林坦伯頓全球核心策略基金	—	備供出售金融資產－流動	13	5,114	-	5,114	註三
	凱基護城河基金	—	備供出售金融資產－流動	500	5,815	-	5,815	註三
	元大寶來萬泰貨幣市場基金	—	備供出售金融資產－流動	3,346	50,076	-	50,076	註三
	保德信貨幣市場基金	—	備供出售金融資產－流動	1,925	30,053	-	30,053	註三
	元大寶來新興印尼機會債券基金	—	備供出售金融資產－流動	500	5,174	-	5,174	註三
	日盛貨幣市場基金	—	備供出售金融資產－流動	3,420	50,001	-	50,001	註三
	Availink Inc.	—	以成本衡量之金融資產	9,039	212,218	17	212,218	註一
	中經合全球創業投資公司股票	—	以成本衡量之金融資產	380	3,800	7	3,800	註一
	德邦創業投資公司股票	—	以成本衡量之金融資產	356	3,556	11	3,556	註一
凌旭投資公司	佳能企業公司股票	—	備供出售金融資產－非流動	3,164	74,033	1	74,033	註二
	熱映光電公司股票	—	備供出售金融資產－非流動	3,043	76,377	7	76,377	註二
	凌陽科技公司股票	母公司	備供出售金融資產－非流動	3,560	41,474	1	41,474	註二及四
	錸德科技公司股票	—	備供出售金融資產－非流動	833	2,416	-	2,416	註二
	天瀚科技公司股票	—	備供出售金融資產－非流動	60	179	-	179	註二
	點序科技公司股票	—	備供出售金融資產－流動	105	6,021	-	6,021	註二
	中華航空公司股票	—	備供出售金融資產－流動	1,000	12,000	-	12,000	註二
	可成科技公司股票	—	備供出售金融資產－流動	150	41,400	-	41,400	註二
	潤泰精密材料公司股票	—	備供出售金融資產－流動	20	488	-	488	註二
	元大寶來全球股票入息基金	—	備供出售金融資產－流動	2,000	19,500	-	19,500	註三
	元大寶來中國平衡基金	—	備供出售金融資產－流動	213	3,010	-	3,010	註三

（接次頁）

（承前頁）

持有之公司	有價證券種類及名稱	有價證券種類及名稱	帳列科目	帳列科目				
				股或單位數（仟）	帳面金額	持股比率%	市價或淨值	說明
凌旭投資公司	美祿科技公司股票	—	以成本衡量之金融資產	1,036	$ 11,152	10	$ 11,152	註一
	天才視野資訊公司股票	—	以成本衡量之金融資產	600	3,676	5	3,676	註一
	凌日科技公司股票	—	以成本衡量之金融資產	304	3,040	19	3,040	註一
	程曦資訊整合公司股票	—	以成本衡量之金融資產	69	1,121	-	1,121	註一
	明騰工業公司股票	—	以成本衡量之金融資產	4,272	-	7	-	註一
	萬里科技公司股票	—	以成本衡量之金融資產	103	-	1	-	註一
	勝捷光電公司股票	—	以成本衡量之金融資產	8	-	-	-	註一
	亞崴－可轉債	—	透過損益按公允價值衡量之金融資產－流動	20	2,000	-	2,000	註二
	友輝－可轉債	—	透過損益按公允價值衡量之金融資產－流動	20	1,996	-	1,996	註二
	啟碁科技－可轉債	—	透過損益按公允價值衡量之金融資產－流動	30	3, 006	-	3, 006	註二
	億光－可轉債	—	透過損益按公允價值衡量之金融資產－流動	80	7,800	-	7,800	註二
	奇力新－可轉債	—	透過損益按公允價值衡量之金融資產－流動	80	7,920	-	7,920	註二
	瑞智－可轉債	—	透過損益按公允價值衡量之金融資產－流動	15	1,478	-	1,478	註二
Russell Holdings Limited	Innobridge Venture Fund I LP	—	以成本衡量之金融資產	-	37,650 (US$ 1,147)	-	37,650 (US$ 1,147)	註一及六
	AsiaTech Taiwan Venture, L.P.	—	以成本衡量之金融資產	-	1,674 (US$ 51)	5	1,674 (US$ 51)	註一及六
	Innobridge International Inc. 股票	—	以成本衡量之金融資產	4,000	-	15	-	註一
	Ortega Info System, Inc.股票	—	以成本衡量之金融資產	2,556	-	-	-	註一
	Ether Precision Inc.股票	—	以成本衡量之金融資產	1,250	-	1	-	註一
	OZ Optics Limited 股票	—	以成本衡量之金融資產	1,000	-	8	-	註一
	Asia B2B on Line Inc.股票	—	以成本衡量之金融資產	1,000	-	3	-	註一
	Synerchip Inc.股票	—	以成本衡量之金融資產	6,452	-	12	-	註一
	Aruba Networks, Inc.股票	—	備供出售金融資產－非流動	10	-	-	-	註一
凌陽創業投資公司	佳能企業公司股票	—	備供出售金融資產－非流動	2,270	53,117	1	53,117	註二
	京元電子公司股票	—	備供出售金融資產－非流動	2,441	52,598	-	52,598	註二
	天瀚科技公司股票	—	備供出售金融資產－非流動	351	1,053	-	1,053	註二
	Aruba Networks, Inc.股票	—	備供出售金融資產－非流動	4	-	-	-	註一
	敦泰電子公司股票	—	備供出售金融資產－非流動	606	20,716	-	20,716	註二
	京元電子公司股票	—	備供出售金融資產－流動	1,250	26,938	-	26,938	註二
	債券	—	無活絡市場之債券工具投資	1	15,389	-	15,389	註五
	精拓科技公司股票	—	以成本衡量之金融資產	1,386	16,215	4	16,215	註一
	天才視野資訊公司股票	—	以成本衡量之金融資產	750	15,000	6	15,000	註一

（接次頁）

（承前頁）

持有之公司	有價證券種類及名稱	有價證券種類及名稱	帳列科目	帳列科目				
				股或單位數（仟）	帳面金額	持股比率%	市價或淨值	說明
凌陽創業投資公司	美祿科技公司股票	—	以成本衡量之金融資產	1,042	$ 11,220	10	$ 11,220	註一
	賽微科技公司股票	—	以成本衡量之金融資產	1,521	13,691	18	13,691	註一
	天光材料科技公司股票	—	以成本衡量之金融資產	4,500	45,000	18	45,000	註一
	台境企業公司股票	—	以成本衡量之金融資產	900	27,900	3	27,900	註一
	東琳精密公司股票	—	以成本衡量之金融資產	3,039	42,000	1	42,000	註一
	群鑫創業投資公司股票	—	以成本衡量之金融資產	3,000	30,000	6	30,000	註一
	勝捷光電公司股票	—	以成本衡量之金融資產	49	-	-	-	註一
	明騰工業公司股票	—	以成本衡量之金融資產	5,000	-	8	-	註一
	金揚資訊公司股票	—	以成本衡量之金融資產	1,900	-	10	-	註一
	eWave System, Inc.股票	—	以成本衡量之金融資產	1,833	-	22	-	註一
	萬里科技公司股票	—	以成本衡量之金融資產	68	-	1	-	註一
	東捷資訊服務公司股票	—	以成本衡量之金融資產	51	-	-	-	註一
	華文網公司股票	—	以成本衡量之金融資產	9	-	-	-	註一
	VenGlobal International Fund	—	以成本衡量之金融資產	1	-	3	-	註一
上海凌陽科技有限公司	廣發錢袋子貨幣	—	備供出售金融資產－流動	17,000	85,165 (RMB$17,050)	-	85,165 (RMB$ 17,050)	註三及六
	廣發天天紅貨幣	—	備供出售金融資產－流動	2,800	14,061 (RMB$ 2,815)	-	14,061 (RMB$ 2,815)	註三及六
	重郵信科通信技術有限公司	—	以成本衡量之金融資產	-	-	3	-	註一
威陽投資公司	精英電腦公司股票	—	備供出售金融資產－非流動	238	4,820	-	4,820	註二
凌通科技公司	元大寶來萬泰貨幣市場基金	—	備供出售金融資產－流動	6,775	101,404	-	101,404	註三
	富蘭克林華美貨幣市場基金	—	備供出售金融資產－流動	2,955	30,139	-	30,139	註三
宏陽科技公司	元大寶來萬泰貨幣市場基金	—	備供出售金融資產－流動	2,301	34,433	-	34,433	註三
芯鼎科技公司	富蘭克林華美貨幣市場基金	—	備供出售金融資產－流動	2,942	30,000	-	30,000	註三
凌陽創新科技公司	Advanced NuMicro Systems, Inc.股票	—	以成本衡量之金融資產	2,000	4,121	9	4,121	註一
	Advanced Silicon SA 股票	—	以成本衡量之金融資產	1,000	15,391	10	15,391	註一
	Point Grab Ltd.股票	—	以成本衡量之金融資產	182	30,150	4	30,150	註一
	元大萬泰貨幣市場基金	—	備供出售金融資產－流動	4,012	60,048	-	60,048	註三
	富邦吉祥貨幣市場基金	—	備供出售金融資產－流動	1,292	20,016	-	20,016	註三
	復華有利貨幣市場基金	—	備供出售金融資產－流動	2,253	30,023	-	30,023	註三
	兆豐國際寶鑽貨幣市場基金	—	備供出售金融資產－流動	810	10,026	-	10,026	註三

註一：係按 104 年 12 月底帳面價值列示。

註二：係按 104 年 12 月底收盤價計算。

註三：係按 104 年 12 月底基金淨值計算。

註四：上述有價證券於 104 年 12 月底凌旭投資公司將市價 39,429 仟元之凌陽公司股票設質外，餘無提供質押、擔保或其他依約定而受限制使用者。

註五：係以 104 年 12 月 31 日攤銷後成本衡量。

註六：原始外幣係依 104 年 12 月 31 日匯率換算而得。

凌陽科技股份有限公司及從屬公司

母從屬公司間及各從屬公司間之業務關係及重要交易往來情形及金額

民國 104 年 1 月 1 日至 12 月 31 日

附表四

單位：除另與註明者外，為新台幣仟元

編號	交易人名稱	交易往來對象	與交易人之關係（註五）	交易往來情形			
				科目	金額	交易條件	佔合併總營收或總資產之比率
0	凌陽公司	凌通科技公司	1	營業收入	$ 5,804	註一	0.06%
				營業外收入及利益	85	註二	-
				應收票據及帳款	655	註一	-
		宏陽科技公司	1	營業收入	2,648	註一	0.03%
				營業外收入及利益	9,630	註二及四	0.10%
				應收票據及帳款	2,153	註一	0.01%
				其他應收款	794	註三	-
				管理費用	1,576	註二	0.02%
			1	其他應付款	249	註三	-
		凌陽創新科技公司	1	營業收入	452	註一	-
				營業外收入及利益	3,968	註二	0.04%
				應收票據及帳款	74	註一	-
				其他應收款	953	註三	0.01%
				研究發展費用	18	註二	-
		芯鼎科技公司	1	營業收入	13,755	註一	0.15%
				營業外收入及利益	13,205	註二及四	0.14%
				應收票據及帳款	3,523	註一	0.02%
				其他應收款	1,135	註三	0.01%
		香港凌陽公司	1	銷售費用	1,059	註二	0.01%
				其他應付款	163	註三	-
		景相科技公司	1	其他應收款	258	註三	-
				營業外收入及利益	785	註二	0.01%
				營業收入	3,182	註一	0.03%
		凌陽多媒體公司	1	銷售費用	264	註二	-
				其他應付款	327	註三	-
				營業收入	1,004	註一	0.01%
				營業外收入及利益	3,836	註二	0.04%
				其他應收款	349	註三	-
				應收票據及帳款	211	註一	-

（接次頁）

（承前頁）

編號	交易人名稱	交易往來對象	與交易人之關係（註五）	交易往來情形			
				科目	金額	交易條件	佔合併總營收或總資產之比率
0	凌陽公司	傳芯科技公司	1	應收票據及帳款	$ 750	註一	-
				其他應收款	1,262	註三	0.01%
				其他應付款	4,478	註三	0.03%
				營業收入	45,696	註一	0.49%
				營業外收入及利益	16,275	註二	0.17%
				研究發展費用	13,931	註二	0.15%
1	宏陽科技公司	北京益輝公司	2	研究發展費用	2,270	註二	0.02%
				其他應付款	677	註三	-
		傳芯科技公司		營業外收入及利益	2,263	註二	0.02%
2	凌陽創新科技公司	凌陽成芯公司	2	銷售費用	2,852	註二	0.03%
				其他應付款	681	註三	-
		凌陽利華公司	2	其他應付款	7,374	註三	0.05%
				銷售費用	27,512	註二	0.29%
3	凌通科技公司	凌陽創新科技公司	2	研究發展費用	24	註二	-
				無形資產	2,048	註二	0.01%
		香港凌通公司	2	銷售費用	14,152	註二	0.15%
				其他應付款	2,384	註三	0.01%
		深圳凌嘉公司	2	研究發展費用	96,711	註二	1.03%
				其他應付款	26,345	註三	0.16%
4	芯鼎科技公司	凌陽利華公司	2	銷售費用	24,278	註二	0.26%
				應付費用	6,652	註三	0.04%
		凌陽成芯公司	2	銷售費用	28,581	註二	0.30%
				應付費用	4,698	註三	0.03%
		北京益輝公司	2	銷售費用	3,566	註二	0.04%
				應付費用	3,566	註三	0.02%
5	上海凌陽公司	凌陽成芯公司	2	其他營業外收入	101,648	註二	1.08%
				研究發展費用	9,222	註二	0.10%
		四川壹文化公司	2	其他應收款	744	註三	-
				營業外收入及利益	4	註二	-
6	凌陽愛普公司	北京益輝公司	2	應收票據及帳款	150	註二	-
				研究發展費用	47	註二	-
				營業收入	152	註一	-
7	凌陽成芯公司	北京愛普公司	2	其他應收款	174	註三	-
8	凌陽多媒體公司	北京益輝公司	2	其他應付款	1,441	註二	0.01%
				研究發展費用	1,441	註二	0.02%
		傳芯科技公司	2	營業外收入及利益	1,999	註二	0.02%

（接次頁）

（承前頁）

編號	交易人名稱	交易往來對象	與交易人之關係（註五）	交易往來情形			
				科目	金額	交易條件	佔合併總營收或總資產之比率
9	傳芯科技公司	景相科技公司	2	研究發展費用	$ 3,628	註二	0.04%
		北京益輝公司	2	研究發展費用	1,008	註二	0.01%
		凌陽成芯公司		研究發展費用	10,204	註二	0.11%
				應付費用	1,925	註三	0.01%
		凌陽利華公司	2	研究發展費用	27,512	註二	0.29%
				應付費用	7,374	註三	0.05%

註一：係按一般交易條件及價格辦理。

註二：並無其他適當交易對象可茲比較。

註三：付款條件與一般交易條件相當。

註四：與關係人間之租賃，其有關租金之決定係依據合約規定，無其他相當交易可供比較，收款條件與一般客戶相當。

註五：1 係代表母公司對從屬公司之交易。

2 係代表從屬公司間之交易。

凌陽科技股份有限公司及從屬公司

被投資公司資訊、所在地區...等相關資訊

民國 104 年 1 月 1 日至 12 月 31 日

附表五

單位：除另與註明者外，為新台幣仟元

投資公司名稱	被投資公司名稱	所在地區	主要營業項目	累計投資金額 本期期末	累計投資金額 去年年底	期末持有 股數（仟股）	期末持有 比率（%）	期末持有 帳面金額	被投資公司本期（損）益	本期認列之投資（損）益	備註
凌陽公司	Ventureplus Group Inc.	貝里斯	投資	$ 2,628,372 (US$ 74,305 RMB$ 37,900)	$ 2,628,372 (US$ 74,305 RMB$ 37,900)	-	100	$ 1,699,981	($ 184,570)	($ 184,570)	從屬公司
	敦泰電子公司	新竹市	IC 設計	-	536,298	-	-	-	-	-	被投資公司
	遠見科技公司	新北市	消費性電子產品、零組件及房屋租賃業務	315,658	315,658	8,229	13	339,023	138,906	18,145	被投資公司
	凌旭投資公司	新竹市	投資	699,988	699,988	70,000	100	897,803	189,566	189,566	從屬公司
	凌通科技公司	新竹市	IC 設計	281,001	281,001	37,324	34	722,586	388,158	133,140	從屬公司
	凌陽創業投資公司	新竹市	投資	999,982	999,982	100,000	100	814,205	170,634	170,634	從屬公司
	凌陽創新科技公司	新竹縣	IC 設計	414,663	414,663	31,450	62	515,144	3,281	2,046	從屬公司
	Russell Holdings Limited	英屬開曼群島	投資	484,497 (US$ 14,760)	484,497 (US$ 14,760)	14,760	100	291,435	(61,536)	(61,536)	從屬公司
	芯鼎科技公司	新竹縣	IC 設計	207,345	207,345	20,735	38	245,948	136,448	51,434	從屬公司
	宏陽科技公司	新竹市	設計、買賣業	924,730	924,730	38,836	61	108,058	(1,000)	(612)	從屬公司
	凌陽多媒體公司	新竹縣	IC 設計	357,565	307,565	17,441	87	48,981	(45,750)	(39,415)	從屬公司
	凌陽管理顧問公司	新竹市	管理顧問	5,000	5,000	500	100	4,061	(31)	(31)	從屬公司
	香港凌陽科技有限公司	香港	國際貿易	46,903 (HK$ 11,075)	46,903 (HK$ 11,075)	11,075	100	(140)	(4,384)	(4,384)	從屬公司
	Magic Sky Limited	薩摩亞	投資	215,332 (US$ 6,560)	208,767 (US$ 6,360)	-	100	251	(6,374)	(6,374)	從屬公司 （註一）
	傳芯科技公司	新竹縣	IC 設計	362,285	362,285	908	2	13,295	460,948	10,469	被投資公司
	凌陽電通科技公司	新竹縣	IC 設計	2,596,792	2,596,792	16,240	100	32,373	7,480	7,480	從屬公司
	威陽投資公司	新竹市	投資	30,157	30,157	1,400	100	14,783	1,558	1,558	從屬公司
凌旭投資公司	凌通科技公司	新竹市	IC 設計	86,256	86,256	14,892	14	289,891	388,158	53,122	從屬公司
	宏陽科技公司	新竹市	設計、買賣業	369,316	369,316	3,360	5	9,388	(1,000)	(53)	從屬公司
	凌陽創新科技公司	新竹縣	IC 設計	15,701	15,701	1,075	2	15,406	3,281	70	從屬公司
	芯鼎科技公司	新竹縣	IC 設計	9,645	9,645	965	2	11,567	136,448	2,393	從屬公司
	凌陽多媒體公司	新竹縣	IC 設計	19,408	19,408	650	3	6,339	(45,750)	(1,609)	從屬公司
	傳芯科技公司	新竹縣	IC 設計	132,788	132,788	9,591	24	140,455	460,948	110,520	被投資公司
凌陽創業投資公司	凌通科技公司	新竹市	IC 設計	56,050	56,050	4,301	4	96,766	388,158	15,342	從屬公司
	凌陽創新科技公司	新竹縣	IC 設計	57,388	57,388	2,904	6	48,604	3,281	189	從屬公司
	芯鼎科技公司	新竹縣	IC 設計	32,319	32,319	3,232	6	38,769	136,448	8,017	從屬公司
	宏陽科技公司	新竹市	設計、買賣業	385,709	385,709	4,431	7	12,322	(1,000)	(70)	從屬公司
	敦泰電子公司	新竹市	IC 設計	-	10,800	-	-	-	-	-	被投資公司
	凌陽多媒體公司	新竹縣	IC 設計	44,878	44,878	1,909	10	3,367	(45,750)	(4,726)	從屬公司
	翰揚科技公司	台北市	設計	4,200	4,200	420	70	1,780	-	-	從屬公司
	傳芯科技公司	新竹縣	IC 設計	133,846	133,846	10,001	25	146,243	460,948	115,245	被投資公司
Russell Holdings Limited	宏陽科技公司	新竹市	設計、買賣業	69,556 (US$ 2,119)	69,556 (US$ 2,119)	442	1	1,247 (US$ 38)	(1,000)	33 (US$ -)	從屬公司
威陽投資公司	凌通科技公司	新竹市	IC 設計	1,800	1,800	108	-	2,018	388,158	385	從屬公司
	宏陽科技公司	新竹市	設計、買賣業	350	350	18	-	49	(1,000)	-	從屬公司

（接次頁）

（承前頁）

投資公司名稱	被投資公司名稱	所在地區	主要營業項目	累計投資金額		期末持有			被投資公司本期（損）益	本期認列之投資（損）益	備註
				本期期末	去年年底	股數（仟股）	比率（%）	帳面金額			
Ventureplus Group Inc.	Ventureplus Mauritius Inc.	模里西斯	投資	$ 2,628,372 (US$ 74,305 RMB$ 37,900)	$ 2,628,372 (US$ 74,305 RMB$ 37,900)	-	100	$ 1,699,961	($ 184,570)	($ 184,570)	從屬公司
Ventureplus Mauritius Inc.	Ventureplus Cayman Inc.	英屬開曼群島	投資	2,628,372 (US$ 74,305 RMB$ 37,900)	2,628,372 (US$ 74,305 RMB$ 37,900)	-	100	1,699,937	(184,571)	(184,571)	從屬公司
凌通科技公司	Generalplus International (Samoa) Inc.	薩摩亞	投資	626,629 (US$ 19,090)	626,629 (US$ 19,090)	19,090	100	501,343	7,706	7,706	從屬公司
Generalplus International (Samoa) Inc.	Generalplus (Mauritius) Inc.	模里西斯	投資	626,629 (US$ 19,090)	626,629 (US$ 19,090)	19,090	100	501,341	7,706	7,706	從屬公司
Generalplus (Mauritius) Inc.	香港凌通科技有限公司	香港	行銷	12,801 (US$ 390)	12,801 (US$ 390)	390	100	3,733	(2,723)	(2,723)	從屬公司
凌陽電通科技公司	Sunplus mMobile SAS	法國	IC 設計	8,504 (EUR 237)	8,504 (EUR 237)	237	100	2,300	(23)	(23)	從屬公司
凌陽多媒體公司	景相科技公司	新竹縣	設計、買賣業	32,000	32,000	32,000	80	9,838	(22,508)	(18,006)	從屬公司

註一：本期匯出金額尚未完成資本額變更登記。

註二：原始外幣係依 104 年 12 月 31 日匯率換算而得。

凌陽科技股份有限公司及從屬公司

大陸投資資訊

民國 104 年 1 月 1 日至 12 月 31 日

附表六

單位：除另予註明者外，為新台幣仟元

大陸被投資公司名稱、主要營業項目、實收資本額、投資方式、資金匯出入情形、持股比例、投資損益、期末投資帳面金額、已匯回投資損益及赴大陸地區投資限額：

大陸被投資公司名稱	主要營業項目	實收資本額	投資方式	本期期初自台灣匯出累積投資金額	本期匯出或收回投資金額		本期期末自台灣匯出累積投資金額	本公司直接或間接投資之持股比例	被投資公司本期損益	本期認列投資利益(損失)(註二)	期末投資帳面金額	截至本期止已匯回投資收益
					匯出	收回						
上海凌陽科技有限公司	軟件開發、客戶技術服務及出租業務	$ 564,590 (US$ 17,200)	(註一)	$ 579,525 (US$ 17,655)	$ -	$ -	$ 579,525 (US$ 17,655)	100%	$ 37,803	$ 37,803	$ 513,428	$ -
凌陽利華科技(深圳)有限公司	軟件開發及客戶技術服務	1,058,606 (US$ 32,250)	(註一)	1,058,606 (US$ 32,250)	-	-	1,058,606 (US$ 32,250)	100%	(31,082)	(31,082)	890,219	-
凌陽成芯科技(成都)有限公司	軟件開發及客戶技術服務	656,500 (US$ 20,000)	(註一)	656,500 (US$ 20,000)	-	-	656,500 (US$ 20,000)	100%	(75,789)	(75,789)	249,079	-
北京凌陽愛普科技有限公司	電子零組件銷售及資訊管理教育服務	74,925 (RMB$ 15,000)	(註一)	69,185 (US$ 586 RMB$ 10,000)	-	-	69,185 (US$ 586 RMB$ 10,000)	93%	(45,156)	(42,144)	24,277	-
縱橫壹旅遊科技(成都)有限公司	系統服務及網站經營	146,104 (RMB$ 29,250)	(註一)	123,094 (US$ 3,750)	-	-	123,094 (US$ 3,750)	81%	(54,704)	(40,370)	(58,032)	-
北京凌陽益輝科技有限公司	軟件開發及技術服務	134,865 (RMB$ 27,000)	(註一)	134,865 (RMB$ 27,000)	-	-	134,865 (RMB$ 27,000)	100%	(29,854)	(29,854)	82,916	-

本期期末累計自台灣匯出赴大陸地區投資金額	經濟部投審會核准投資金額	依經濟部投審會規定赴大陸地區投資限額淨值之百分之六十
$ 2,621,775 (US$ 74,241 RMB$ 37,000)	$ 2,713,737 (US$ 74,760 RMB$ 52,000)	$5,718,007

凌通科技公司(編號1)

大陸被投資公司名稱	主要營業項目	實收資本額	投資方式	本期期初自台灣匯出累積投資金額	本期匯出或收回投資金額		本期期末自台灣匯出累積投資金額	本公司直接或間接投資之持股比例	被投資公司本期損益	本期認列投資利益(註二)	期末投資帳面金額	截至本期止已匯回投資收益
					匯出	收回						
凌嘉科技(深圳)有限公司	IC 產品應用開發、售後服務及市場研究調查	$ 613,828 (US$ 18,700)	(註一)	$ 613,828 (US$ 18,700)	$ -	$ -	$ 613,828 (US$ 18,700)	100%	$ 10,429	$ 10,429	$ 497,588	$ -

本期期末累計自台灣匯出赴大陸地區投資金額	經濟部投審會核准投資金額	依經濟部投審會規定赴大陸地區投資限額淨值之百分之六十
$ 613,828 (US$ 18,700)	$ 613,828 (US$ 18,700)	$1,282,720

註一：透過第三地區投資設立公司再投資大陸公司。

註二：係按被投資公司同期間經會計師查核之財務報告認列。

註三：原始外幣係依 104 年 12 月 31 日匯率換算而得。

凌陽科技股份有限公司及從屬公司

與大陸被投資公司直接或間接經由第三地區所發生下列之重大交易事項，及其價格、付款條件、未實現損益及其他相關資訊

民國 104 年 1 月 1 日至 12 月 31 日

附表七

單位：新台幣仟元

大陸被投資公司名稱	交易類型	研究開發費－管理及技術支援服務費		價格	交易條件		其他應付款項－關係人		未實現損益	備註金額
		金額	百分比		付款條件	與一般交易之比較	金額	百分比		
凌嘉科技（深圳）有限公司	委託開發及支援服務支出	$ 96,711	19%	依合約規定計價	依據相互協議之規定	無其他相當交易可供比較	$ 26,346	89%	$ -	無

二、　最近年度及截至年報刊印日止，私募有價證券辦理情形：無。

三、 最近年度及截至年報刊印日止子公司持有或處分本公司股票情形

單位：新台幣仟元；股；%

子公司名稱	實收資本額	資金來源	本公司持股比例	取得或處分日期	取得股數及金額	處分股數及金額	投資損益	截至年報刊印日止持有股數及金額	設定質權情形	本公司為子公司背書保證金額	本公司貸與子公司金額
凌旭投資(股)公司	700,000	自有資金	100%	90.12.25	3,870,196 股 95,605 仟元	-	-	-	無	無	無
				91.07.02	967,549 股 盈餘及資本公積	-	-	-	無	無	無
				92.07.13	483,774 股 盈餘及資本公積	-	-	-	無	無	無
				93.08.23	532,151 股 盈餘及資本公積	-	-	-	無	無	無
				94.08.23	290,614 股 盈餘及資本公積	-	-	-	94 年度設質與國際票券 2,503,705 股	無	無
				95.08.05	306,132 股 盈餘及資本公積	-	-	-	95 年度設質與國際票券 500,741 股	無	無
				96.03.26	-3,220,429 股 減資 32,204 仟元	-	-	-	無	無	無
				96.09.05	160,538 股 盈餘及資本公積	-	-	-	96 年度設質與國際票券 380,000 股	無	無
				97.09.08	169,471 股 盈餘及資本公積	-	-	-	無	無	無
				100.10.06	2,872 仟元	-	-	-	無	無	無
				104.09.10	2,136 仟元	-	-	-	無	無	無
				本年度截至年報刊印日止	-	-	-	3,559,996 股 63,401 仟元	設質與國際票券 3,384,446 股	無	無

四、　其他必要補充說明事項：無。

五、　最近年度及截至年報刊印日止，如發生證券交易法第三十六條第三項第二款所定對股東權益或證券價格有重大影響之事項：無。

凌陽科技股份有限公司

負責人：黃洲杰

中華民國一Ｏ五年五月十五日刊印